工业以太网屏蔽模块DIN导轨安装盒

产品优势

- DIN导轨信息模块安装盒，适合在产线控制箱DIN导轨上安装。
- 符合US RJ45 Keystone Jack 8P8C or RJ11 Phone Jack 6P4C 脚位标准。
- 适合FastLinkcabsys所有系列铜缆信息模块的安装。
- 符合RoHS 2011/65/EU环保规范标准。

产品材质

顶盖材质：耐火材质ABS(符合 UL-94V-0)
主体材质：耐火材质ABS(符合 UL-94V-0)
插销材质：耐火材质ABS(符合 UL-94V-0)
弹簧材质：SUS304
接地端材质：SUS304

符合标准

符合ANSI/TIA-568-C.2标准
符合ISO/IEC 60603-7 标准
符合RoHS 2011/65/EU 环保规范标准

订购讯息
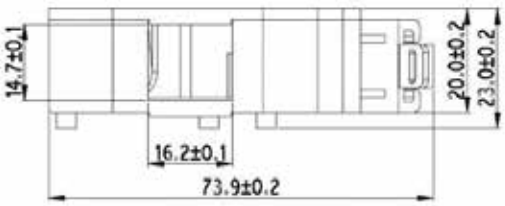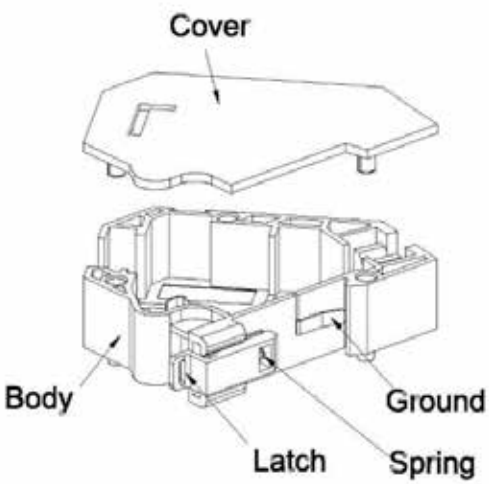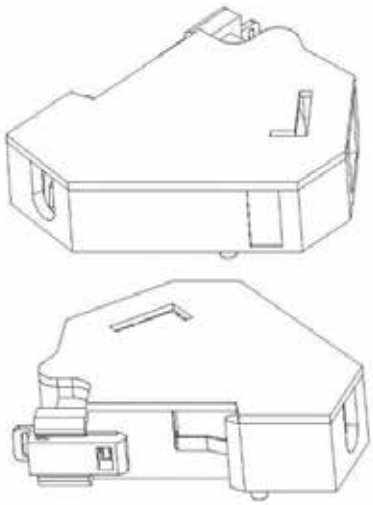
产品型号	描述	包装
FL-DRSC-01	Din Rail Box For STP Keystone Moudle, with Cover	1pc/pk