全国统一服务热线 / Service Hotline: 400 999 8747

提供最有竞争力的传动解决方案和服务，持续为客户创造最大价值！
We always provide the most competitive drive solutions and services, continue to create the maximum value for customers!

ZHONGUN®

众钧传动科技（浙江）有限公司
ZHONGJUN TRANSMISSION TECHNOLOGY (ZHEJIANG) CO., LTD.
地址: 浙江省台州湾新区海亮路58号
Add: 58 Hailiang Road, Taizhou Bay New Area, Zhejiang Province
全国统一服务热线/Service Hotline: 400 999 8747
网址/Http: //www.zhongjuncd.com
邮箱/E-mail: ZJ6288168@126.COM

山东众钧机电设备技术有限公司
SHANDONG ZHONGJUN ELECTROMECHANICAL EQUIPMENT TECHNOLOGY CO., LTD.
地址: 中国・山东 淄博高新技术开发区裕民路268号
No.268, Yumin Road, High-Tech Zone, Zibo City, Shandong, China.
电话/TEL: 0086-0533-7747888
传真/FAX: 0086-0533-7868118
网址/Http: //www.sdzhongjun.com
邮箱/E-mail: ZJ6288168@126.COM

分公司 Branch company

山东创未科技有限公司
Shandong Chuangwei Technology Co., Ltd.
地址: 中国 (山东) 自由贸易试验区济南片区唐冶西路868号
No. 868, Tangye West Road, Jinan area,
Pilot Free Trade Zone, Shandong, China.
电话/TEL: 0-13968400456

无锡众钧精密传动设备科技有限公司
Wuxi Zhongjun Precision Transmission Equipment Technology Co., Ltd.
地址: 无锡市新吴区金城东路303-3-949
303-3-949, Jincheng East Road, Xinwu District, Wuxi
电话/TEL: 0-13666808365

办事处 Office

湖南办事处 Hunan Office
地址: 湖南省长沙市芙蓉区张公岭龟山路410号
No.410, Guishan Road, Zhanggongling,
Furong District, Changsha, Hunan
电话/TEL: 0086-0731-83108109
0-13964450529
网址/Http: //www.zhongjuncd.com
邮箱/E-mail: ZJ6288168@126.COM

西安办事处 Xi'an Office
地址: 陕西省西安市未央区凤城五路雅荷春天4号楼0101室
Room 0101, building 4, Yahe spring, Fengcheng 5th Road,
Weiyang District, Xi'an City, Shaanxi Province
电话/Tel: 0086-029-86516086
0-13968411456
网址/Http: //www.zhongjuncd.com
邮箱/E-mail: ZJ6288168@126.COM

四川办事处 Sichuan Office
地址: 成都市青羊区家园路八号大地新光华广场A1区1325室
Room 1325, Dadi new Guanghua Plaza A1,
No.8 Jiayuan Road, Qingyang District, Chengdu
电话/TEL: 0086-028-85973641
0-13666850529
网址/Http: //www.zhongjuncd.com
邮箱/E-mail: ZJ6288168@126.COM

上海办事处 Shanghai Office
地址: 上海市嘉定区博园路1333号1号楼1227室
Room 1227, building 1, no.1333 Boyuan Road,
Jiading District, Shanghai
电话/TEL: 0086-021-59557156
0-15269364636
网址/Http: //www.zhongjuncd.com
邮箱/E-mail: ZJ6288168@126.COM

众钧传动 ZHONGJUN TRANSMISSION

蜗轮减速机 无级变速器选型手册

众钧® ZHONGJUN TRANSMISSION

国家高新技术企业
省专精特新企业
省科技型企业
ISO9001体系认证企业

WORM GEAR REDUCER
SCREW JACK
STEPLESS SPEED VARIATOR

蜗轮减速机
丝杆升降机
行星锥盘无级变速器

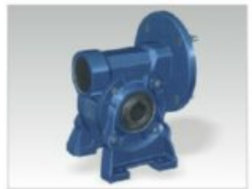

众钧传动科技（浙江）有限公司
Zhongjun Transmission Technology (Zhejiang) Co., Ltd.
山东众钧机电设备技术有限公司
Shandong Zhongjun Electromechanical Equipment Technology Co., Ltd.

企业简介 Company profile

众钧传动是一家集产品研发、技术服务、生产经营为一体的专业传动科技型企业。作为机电行业的“高新技术企业”、“省科技型企业”、“省专精特新企业”，公司始终致力于提供更有竞争力的传动解决方案和服务，为客户创造更大的价值！

公司主要产品有R、S、K、F四大系列硬齿面减速机，RV/WP系列蜗轮蜗杆减速机，UD/MB系列无级减速机，P系列精密行星减速机，H/B系列大功率减速机，C/G系列齿轮马达及SWL系列丝杆升降机等。产品广泛应用于环保设备、筑路机械、仓储物流，食品机械、印刷包装、汽车检测，立体车库、石油化工、冶金、陶瓷、玻璃、印染纺织、木工机械等传动设备的各个行业。

围绕“品质至上、服务为先”的战略方针，认真贯彻执行ISO9001-2000国际质量认证体系，核心产品自主研发并获得多项“国家知识产权局”授予的专利称号，部分产品已列入省技术创新计划项目之中。公司与多家科研机构建立战略合作，并列入“山东理工大学”教学科研实习基地。2012年取得了企业自营进出口权，产品远销欧美、东南亚等国家和地区。

“众钧”自创立至今始终遵循“诚信、专业、高效、共赢”的科学的管理和服务理念，真诚期待与您共同携手，开拓美好科技未来。

Zhongjun Transmission is a professional transmission technology enterprise integrating product research and development, technical service, production and operation. As a "high-tech enterprise" in the electromechanical industry and a "provincial science and technology enterprise", "provincial specialization, refinement, characteristics and novelty enterprise". The company is always committed to providing more competitive transmission solutions and services to create greater value for customers!

The company's main products are R, S, K, F series geared motor, RV/WP series worm gear reducer, UD/MB series stepless reducer, P series precision planetary reducer, H/B series high-power reducer, C/G series gear motor and SWL series screw elevator. Products are widely used in environmental protection equipment, road building machinery, storage and logistics, food machinery, printing and packaging, automotive testing, three-dimensional garage, petrochemical, metallurgy, ceramics, glass, printing and dyeing textile, woodworking machinery and other transmission equipment industries.

Around the strategic policy of "quality first, service first", we earnestly implement the ISO9001-2000 international quality certification system. The core products are independently developed and awarded many patent titles by the State Intellectual Property Office. Some of the products have been listed in the provincial technical innovation program. The company has established strategic cooperation with several scientific research institutions and has been listed as the teaching and scientific research practice base of Shandong University of Technology. In 2012, the company gained the right to import and export businesses, and its products were exported to Europe and America, Southeast Asia and other countries and regions.

Since its founding, "Zhongjun" has always followed the scientific management and service concept of "honesty, professionalism, efficiency and win-win" and sincerely looks forward to working with you to open up a bright future of science and technology.

50+ 部分发明、实用新型专利证书与控制系统软件著作权证书
Partial invention and utility model patent certificate and control system software copyright certificate

主要加工设备
Processing equipment

产品介绍
Product introduction

R、S、K、F系列斜齿轮减速电机 R,S,K,F series helical gear motors

R系列斜齿轮减速电机
R series helical geared motor

S系列斜齿轮-蜗轮蜗杆减速电机
S series helical-worm geared motor

K系列斜齿轮-伞齿轮减速电机
K series helical-bevel geared motor

F系列平行轴-斜齿轮减速电机
F series parallel shaft-helical geared motor

通用减速机系列 General reducer series	
安装方式：底角，法兰，扭力臂。 **Mounting arrangements:** foot, flange, torque arm.	
功率 Power(KW)	0.12-200
速比 Ratio	1.3-33000
最大输出扭矩 Output torque(KN.M)	top to 50

HB系列重载齿轮箱 HB series heavy duty gearboxes

H系列斜齿轮减速机
H seies helical gearbox

B系列斜齿轮-锥齿轮减速机
B series bevel-helical gearbox

通用减速机系列 General reducer series.	
模块化设计，安装方式多样。可配置逆止器单向传动，以及串联辅助传动。 Highly standard modular designed. No strict limitation to the mounting arrangement. Can be configured to one-way transmission by backstop. Available to install with auxiliary drive.	
功率 Power(KW)	4-6000
速比 Ratio	1.25-450
最大输出扭矩 Output torque(KN.M)	top to 950

产品介绍
Product introduction

重载行星减速机 Heavy duty planetary reducers

N系列行星减速机
N series planetary reducer

P系列行星减速机
P series planetary reducer

通用减速机系列 General reducer series	
单位承载能力极高。 Very high unit capacity.	
功率 Power(KW)	0.37–12000
速比 Ratio	25–4000
最大输出扭矩 Output torque(KN.M)	top to 2600

橡塑行业专用减速机 Special reducers for rubber and plastic industry

单螺杆挤出机减速机
Special reducer for single screw extruder

压延机专用减速机
Special reducer for calendaring machine

平双螺杆挤出机减速机
Special reducer for twin screws extruder

密炼机专用减速机
Special reducer for internal mixer

专用减速机系列 Special reducer series.	
常用于橡塑行业炼胶，挤出，压延设备。 Commonly used in rubber mixer, extruder, calendaring machine of rubber and plastic industry.	
功率 Power(KW)	55–2500
速比 Ratio	8–35
最大输出扭矩 Output torque(KN.M)	top to 300

蜗轮蜗杆减速机 Worm gear motors

RV系列蜗轮减速电机
RV series worm gear motor

VF系列蜗轮减速电机
VF series worm gear motor

WP系列蜗轮减速电机
WP series worm gear motor

UD系列无级变速器
UD series variable speed machine

T系列螺旋伞齿轮转向箱
T series spiral bevel gear reducer

SWL系列蜗轮丝杆升降机
SWL series worm gear screw reducer

通用减速机系列 General reducer series	
铝合金壳体的蜗轮传动减速机。 结构紧凑，多方位安装，免维护。 Aluminum alloy shell, compact structure, multiple installation, maintenance free.	
功率 Power(KW)	0.06–15
速比 Ratio	7.5–100
最大输出扭矩 Output torque(N.M)	top to 1760

摆线针轮减速电机 Cycloidal pinwheel reducers

BWD系列摆线减速电机
BWD series cycloidal pinwheel reducer

BLD系列摆线减速电机
BLD series cycloidal pinwheel reducer

卧式微型摆线减速电机
Horizontal micro cycloidal pinwheel reducer

立式微型摆线减速电机
Vertical micro cycloidal pinwheel reducer

通用减速机系列 General reducer series	
结构紧凑，通过摆线针轮传递动力。 Compact structure. Cycloidal pinwheel transmission.	
功率 Power(KW)	0.12–90
速比 Ratio	7–650000
最大输出扭矩 Output torque(KN.M)	top to 30

圆柱齿轮减速机 Cylindrical gear reducers

ZDY系列圆柱齿轮减速机
ZDY series cylindrical gear reducer

ZFY系列圆柱齿轮减速机
ZFY series cylindrical gear reducer

ZSY系列圆柱齿轮减速机
ZSY series cylindrical gear reducer

ZLY系列圆柱齿轮减速机
ZLY series cylindrical gear reducer

通用减速机系列 General reducer series	
按行业标准生产，并可配置逆止器单向传动以及串联辅助传动。 Can be configured to one-way transmission by backstop. Available to install with auxiliary drive.	
功率 Power(KW)	1.1–6000
速比 Ratio	1.25–500
最大输出扭矩 Output torque(KN.M)	top to 520

企业产品
CORPORATE PRODUCT

产品介绍
Product introduction

三相异步电机 Three-phase asynchronous motors

YE3系列高效电机
YE3 series high efficiency motor

YBX3系列防爆电机
YBX3 series premium efficiency flameproof motor

YEJ系列制动电机
YEJ series braking motor

YVF2系列变频电机
YVF2 series variable frequency motor

通用电动机系列 General motor series	
常规工业动力。 Conventional industrial power.	
功率 Power(KW)	0.12-315
机座号 Stand No.	63-355
电源频率(Hz) Power frequency	50/60

微小型减速电机 Micro and small gear motors

CH系列减速电机
CH series gear motor

CV系列减速电机
CV series gear moto

直流减速电机
Direct current gear motor

精密行星减速机
High precision planetary reducer

通用减速机系列 General reducer series	
质量轻，噪音低，效率高，寿命长等。 Light weight, low noise, high efficiency, long life etc.	
功率 Power(KW)	0.006-7.5
速比 Ratio	2-200
最大输出扭矩 Output torque(N.M)	top to 7400

双轴桨叶式混合机专用减速机 Special reducer for twin shafts paddle mixe

双轴桨叶式混合机专用减速机
Special reducer for twin shafts paddle mixer

双轴桨叶式混合机
Twin shafts paddle mixer

专用减速机系列 Special reducer series.	
该款减速机专为双轴桨叶式混合机设计，减速机与混合机直联，最大程度的节省了安装空间和生产成本，因而设备运行更加平稳，高效。 The reducer is designed for twin shafts paddle mixer, connect with the mixer directly, saving the installation space and production cost at maximum degree, so the equipment runs more smoothly and efficiently.	
功率 Power(KW)	15-90
速比 Ratio	33-50
最大输出扭矩 Output torque(KN.M)	70

焊接滚轮架专用减速机 Special reducer for welding rotator

焊接滚轮架专用减速机
Special reducer for welding rotator

焊接滚轮架
Welding rotator

专用减速机系列 Special reducer series	
适用于自调式双驱动滚轮架，移动式焊接滚轮架等各种自动焊接的滚轮架驱动。 The reducers apply to bolt adjustable rotator, self aligning rotator, lead screw adjustable rotator, and fit up rotator, etc.	
功率 Power(KW)	0.18-22
速比 Ratio	300-3400
最大输出扭矩 Output torque(KN.M)	180

NMRV系列蜗轮蜗杆减速机
NMRV series worm gear speed reducer

1. 产品图片
Products of pictures

NMRV

NMRV..F

NMRV..VS

NRV

NRV..F

NRV..VS

NMRV+NMRV

NRV+NMRV

附件

2. 产品结构图
Products structure view

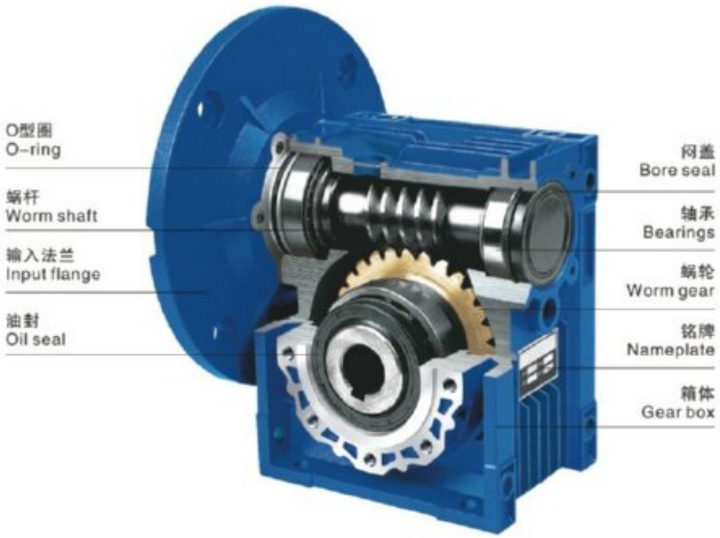

3. 产品概述
Product summary

单级蜗杆减速机

- 采用优质铝合金压铸箱体，外形轻巧美观，结构紧凑，体积小，重量轻，节省安装空间，不易锈蚀。
- 散热性能好，安全可靠，效率高。
- 承载能力高，传动平稳，振动小，噪音低。
- 具有动力输入及转矩输出的多种联接结构，满足多种联接需要；箱体外形设计及底脚孔设置布局适应多种安装方式，通用性强。
- 中小型箱体为全封闭结构，密封性强，箱体内润滑油不易损耗变质，不需更换，便于维护保养。

双级蜗杆减速机

- 由单级蜗杆减速机组合而成，具有单级蜗杆减速机的一切优点，和获得大的传动比。
- 常用双级组合机型为：25/30、25/40、30/40、30/50、30/63、40/75、40/90、50/110、63/130、63/150，用户若有特殊要求时，可根据实际需要选择25、30、40、50、63、75、90、110、130、150作为组合单元另行组合。

Single Step Worm Gear Reducer

- Made of Aluminum alloy die-casting box, good looking in appearance, compact in structure rust proofing on Surface and small volume to save mounting space.
- Good radiating characteristic leads safe and high efficiency for using.
- The strong capacity of loading and overload ensure stable transmission, make less vibration and noise.
- Varies of connecting structure for power input and torque output meet different requirements; the design of box outline and the set of foot hole is apt to with high many kinds of mounting.
- Besides big cases, no gap structure of box means a maintenance-free that is hermetically sealed. It prevents the lubricant from easily losing and going bad, and exchanging.

Double Step Worm Gear Reducer

- It is combined by two single step reducers and has all the virtues of them. And you can get bigger ratio with it.
- The models of 25/30、25/40、30/40、30/50、30/63、40/75、40/90、50/110、63/130、63/150, are in common use. You can choose 25、30、40、50、63、75、90、110、130、150 as combination units to combine according to the fact of your special needs.

NMRV系列蜗杆减速机
NMRV SERIES WORM GEAR SPEED REDUCER

NMRV
UD(L)
VF
WP
SWL
JW

4. 选型方法
Model selections

为正确选择NMRV蜗杆减速机，敬请用户首先了解以下几点：

- 负荷条件
- 使用转速范围或速比（与双级组合可获得超低输出转速）
- 工作运转情况及环境（温度、湿度、腐蚀等）
- 安装空间

确定工作情况系数K1及工作情况修正系数K2

- 根据表1，决定机械负荷种类A、B、C。
- 根据运转时间（小时/天）和启动频率（次数/小时）从图1中求得工作情况系数K1。
- 根据表2，查取工作情况修正系数K2。

Please understand the following at first in order to select the model of NMRV worm-gear speed reducer properly:

- Load condition.
- Speed scope or ratio in application.
- Working condition and environment.
- Installation space.

Define working si condition coefficient K1 and revise coefficient K2.

- Ensure machinery load types A，B，C according to table 1
- Get the working condition coefficient K1 from diagram 1 according to turning time (hour/day) and startrequency (times/hour)
- Inspect working condition and select coefficient K2 from table 2.

机械负荷种类选定(表1)
Table 1 machinery load classification selection

使用情况 Using Situation	示例 Example	负荷种类 Load Type
无冲击均匀负荷 Uniform Load	传送带(均速输送) Convey Band(uniform Conveying)	A(均匀负荷) A(unitorm Load)
中等冲击负荷 Moderak Load	传送带(变速输送) Speed Changed Conveying	B(中等冲击负荷) B(moderate Load)
强烈冲击负荷 Severe Load	压缩机、粉碎机等 Compressor、Pulverizer，etc.	C(强冲击负荷) C(severe Load)

工作情况修正系数k2选定(表2)
Table 2 working condition coefficient k2

环境温度 Ambient Temperature	工作情况修正系数k2 Working Condition Coefficient K2
-10℃~30℃	1
30℃~40℃	1.1~1.2

工作情况系数k1选定(图1) Diagram 1 working condition coefficient k1

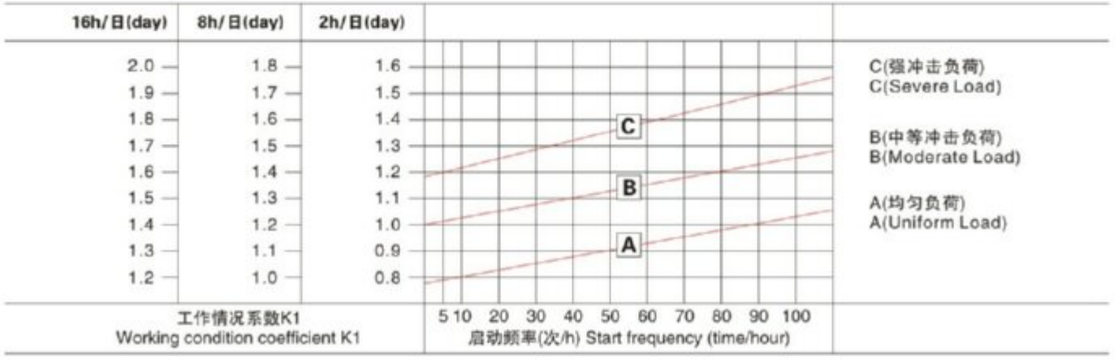

选定减速机

- 用户须先确定工作机输入机械负荷T(转矩)，以T乘以工作情况系数K1，再乘以工作情况修正系数K2，即获得减速机应 有的输出转矩
- 值，以此为据，并结合速比值或输出转速值，选定所需减速机规格。
- 用户也可以根据已知的输入功率，結合速比值或输出转速值，计算输出转矩，选定减速机。

选型示例

例1. 通用传送带 (均匀负荷)

转矩：19N.m，　　运转时间：8小时/天，
转速：约55r/min，　　启动频率：10次/小时，
减速机：1/25，　　环境温度：室内25℃，　　电机直联

① 根据表1，决定负荷种类
① 负荷种类：无冲击均匀负荷，选A；
② 根据图1，在A线上取频率10次/小时的交点，求出运转时间8小时/天的系数K1=1；
③ 根据表2，查得系数K2=1；
④ 则转矩值为19×K1×K2=19×1×1=19 N.m，可选择最接近19 N.m的减速机。
选定结果：NMRV30－1/25
输入功率0.18kW，输出转速56转/分，输出转矩21 N.m

例2. 输送带（中等冲击负荷）

转矩：70N.m，　　运转时间：16小时/天，
转速：约21r/min，　　启动频率：100次/小时，
减速机：1/60，　　环境温度：室内35℃，　　电机直联

① 根据表1，决定负荷种类
① 负荷种类：轻度冲击负荷，选B；
② 根据图1，在B线上取频率100次/小时的交点，求出运转时间16小时/天的系数K1=1.65；
③ 根据表2，查得系数K2=1.15；
④ 则转矩值为70×K1×K2=70×1.65×1.15=133 N.m，可选择最接近133 N.m的减速机。
选定结果：NMRV63－1/60
输入功率0.55kW，输出转速23转/分，输出转矩140N.m

Reducer Selected

- At first it is better to make sure the value input machinery load T(torque) and then you can get the output torque through M multiply with work situation coefficient K1and work situation revise coefficient K2. The required model can be gained by the above and connecting ratio or output speed.
- You can also select the reducer as followings：calculate output torque according to known input power and then select the reducer in accordance with output torque rotate speed.

Examples for Model Chosen

Ex1. Common convey band (uniform load)

Torque：19 N.m　　Turning time：8hours/day
Speed：About 55r/min　　Start frequency：10times/hours
Ratio：1/25　　Environment temperature：indoor 25℃，　　Connect with motor directly

① As per table 1；Select load classification. Load classification: Unifomlod，choose A.
② As per the cross point of 10 times / hour frequency on line A in diagram 1，get coefficient K1 value is 1 that turning time is 8 hours/day.
③ Get the coefficient K2 according to table 2.
④ So the torque value is 19 N.m.
Choose model：NMRV30－1/25
Input power is 0.18KW，output speed is 56r/min，output torque is 21N.m

Ex2. Covey band (moderate load)

Torque：70N.m，　　Turning time：16 hours/day，
Speed：21r/min，　　Start frequency：100times/hours，
Ratio：1/60，　　Environment temperature：indoor 35℃，　　Connect with motor directly

① As per load classification 1，moderate load，choose B.
② As per the cross point of 100 times / hour frequency on line B in diagram 1，get coefficient K1 value is 1.68 that turning time is 16 hours /day.
③ Get the coefficient K2 1.15 according to table 2.
④ So the torque value is 70N.m. You can select the model that torque value most close to 133N.m。
Choose Model：NMRV63－1/60
Input power is 0.55KW，output speed is 23r/min，output torque is 140N.m

NMRV系列蜗杆减速机
NMRV SERIES WORM GEAR SPEED REDUCER

NMRV
UD(L)
VF
WP
SWL
JW

5. NMRV单级蜗杆减速机
NMRV single step worm gear reducer

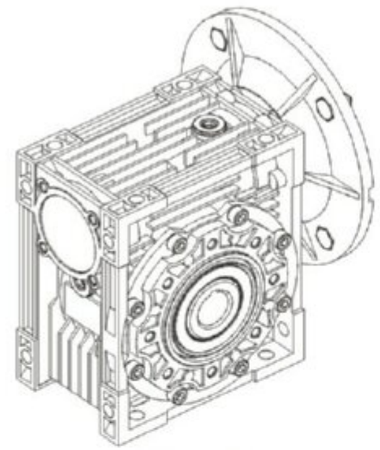

NMRV

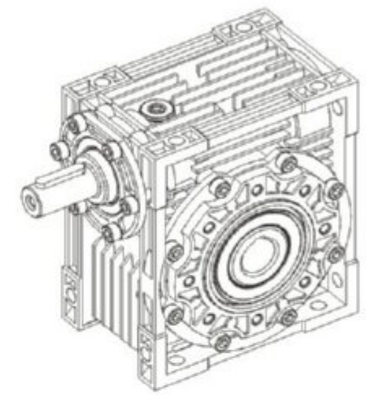

NRV

型号说明 Model notes

NMRV-075-60-VS-F1(FA)-AS-80B5-0.55kW-B3			
NMRV	蜗轮减速机 Worm gear speed reducer		
NRV	蜗轮减速机（配接输入轴） Worm gear speed reducer (Matching input shaft)		
075	蜗轮减速机中心距 Center dictance		
60	减速比 Reduction ratio		
VS	双向输入轴 Double input shaft	F1(FA)	输出法兰位置及型号 Output flange
AS	单向输出轴 Single output shaft	AB	双向输出轴 Double output shaft
PAM	电机联接 Fitted for motor coupling	80B5	电机机座号和安装结构形式 Motor mounting facility
0.55kW	电机功率 Electric motor power	B3	安装方位 Mounting position

注：1、用户需要带电机时，请注明“带电机”字样，并注明所带电机的基本参数。
2、附件为按用户需求随减速机附带之零件，未直接装配在减速机上，用户可根据实际需要自行装配。
Note：1.If you need motor，please note “with motor” and the model，power & poles of the motor.
2.Accessories are unassembled. You may assemble them according to your need.

国内型号对照 Comparative table of model

本企业 Our enterprise	NMRV025	NMRV030	NMRV040	NMRV050	NMRV063	NMRV075	NMRV090	NMRV110	NMRV130	NMRV150
		NRV030	NRV040	NRV050	NRV063	NRV075	NRV090	NRV110	NRV130	NRV150
国内企业 Domestic	NMRV025	NMRV030	NMRV040	NMRV050	NMRV063	NMRV075	NMRV090	NMRV110	NMRV130	NMRV150
		NRV030	NRV040	NRV050	NRV063	NRV075	NRV090	NRV110	NRV130	NRV150
	WJ25	WJ30	WJ40	WJ50	WJ63	WJ75	WJ90	WJ110	WJ130	WJ150
	FCNDK25	FCNDK30	FCNDK40	FCNDK50	FCNDK63	FCNDK75	FCNDK90	FCNDK110	FCNDK130	FCNDK150
		FCNK30	FCNK40	FCNK50	FCNK63	FCNK75	FCNK90	FCNK110	FCNK130	FCNK150
	JRSTD025	JRSTD030	JRSTD040	JRSTD050	JRSTD063	JRSTD075	JRSTD090	JRSTD110	JRSTD130	JRSTD150
		JRST030	JRST040	JRST050	JRST063	JRST075	JRST090	JRST110	JRST130	JRST150

单级安装型式 Single step mounting positions

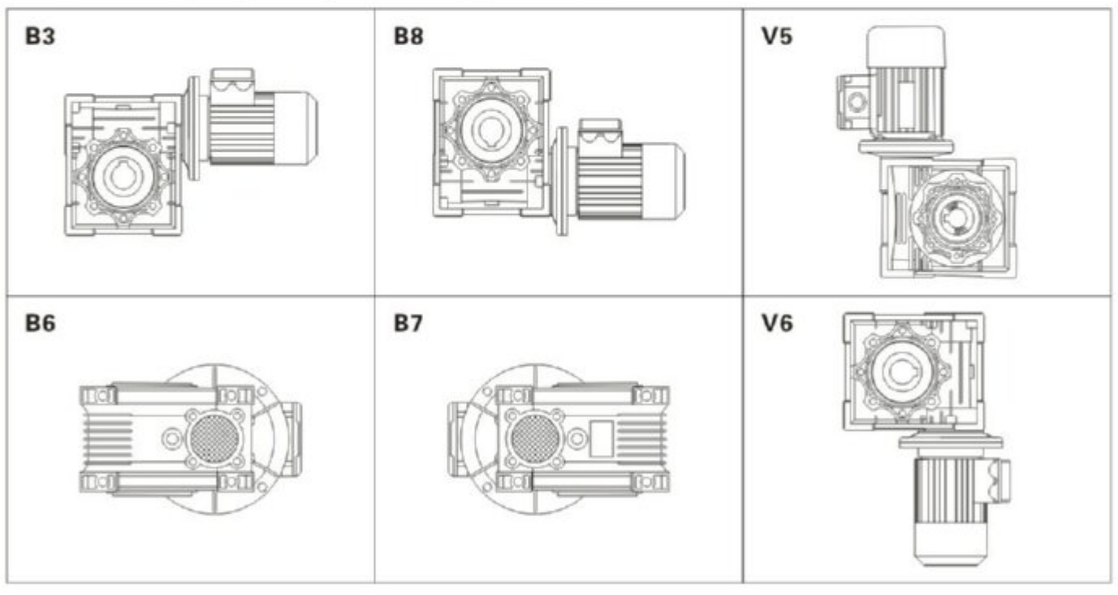

电机接线盒方位 Position of terminal box

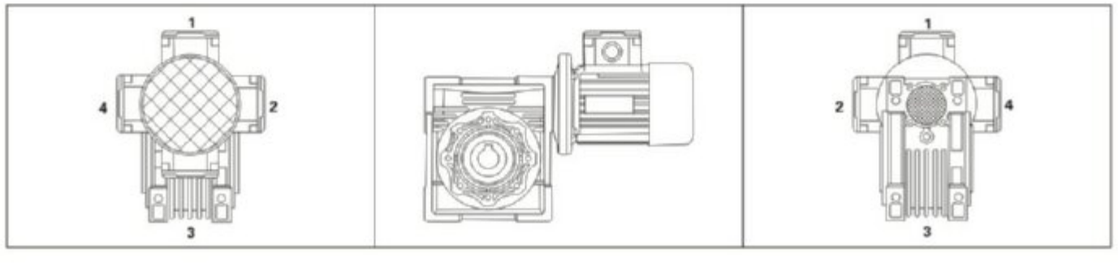

输出轴配置 Position of output shaft

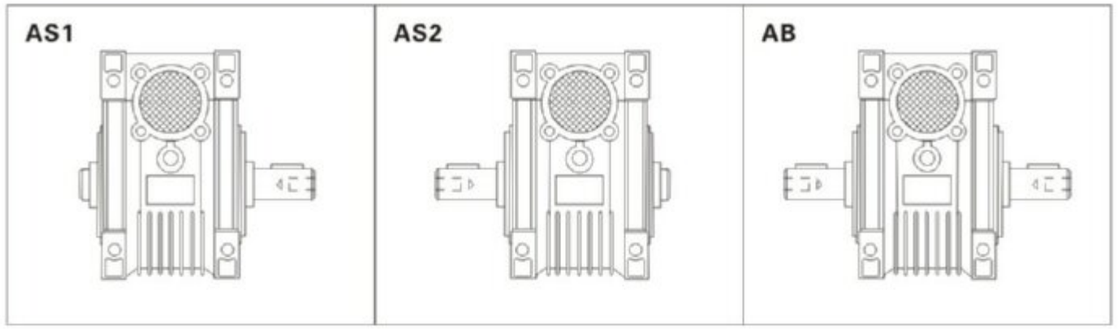

蜗杆双输入 Extension input of worm shaft

扭力轴配置 Position of torque arm

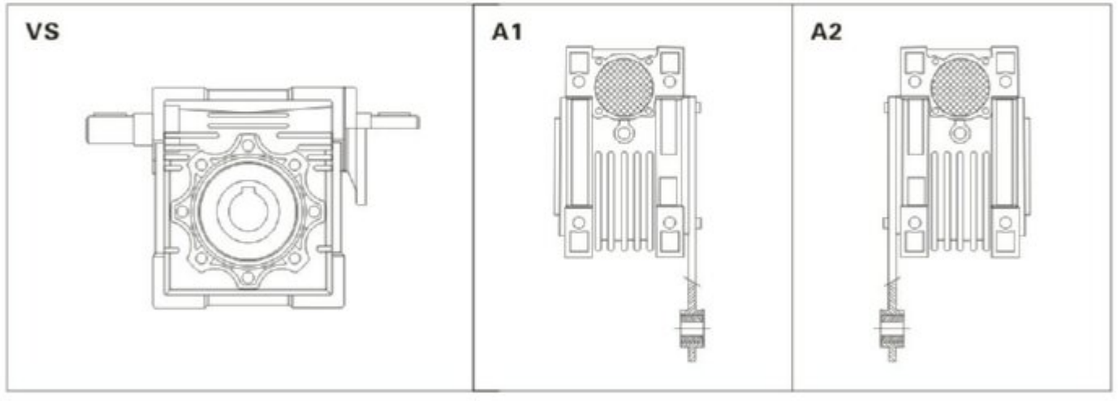

输出法兰 Output flange F-FL

电机输入法兰 Motor input flange

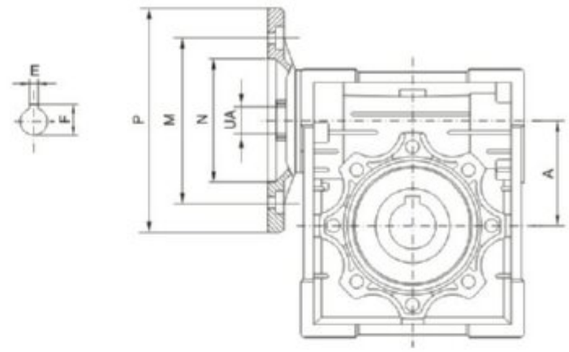

中心距 Center Distance A	电机法兰 Motor Flange						输入轴孔直径UA The Hole Diameter of Shaft 传动比 i Transmission Ratio											
	PAM IEC	N	M	P	E	F	5	7.5	10	15	20	25	30	40	50	60	80	100
NMRV025	56B14	50	65	80	3	10.4	9	9	9	9	9	–	9	9	9	9	–	–
NMRV030	63B5	95	115	140	4	12.8	11	11	11	11	11	11	11	11	11	–	–	–
	63B14	60	75	90														
	56B5	80	100	120	3	10.4	9	9	9	9	9	9	9	9	9	9	9	–
	56B14	50	65	80														
NMRV040	71B5	110	130	160	5	16.3	14	14	14	14	14	14	14	14	–	–	–	–
	71B14	70	85	105														
	63B5	95	115	140	4	12.8	11	11	11	11	11	11	11	11	11	11	11	11
	63B14	60	75	90														
	56B5	80	100	120	3	10.4	–	–	–	–	–	–	–	–	9	9	9	9
NMRV050	80B5	130	165	200	6	21.8	19	19	19	19	19	19	19	–	–	–	–	–
	80B14	80	100	120														
	71B5	110	130	160	5	16.3	14	14	14	14	14	14	14	14	14	14	14	–
	71B14	70	85	105														
	63B5	95	115	140	4	12.8	–	–	–	–	–	–	–	11	11	11	11	11
NMRV063	90B5	130	165	200	8	27.3	–	24	24	24	24	24	24	–	–	–	–	–
	90B14	95	115	140														
	80B5	130	165	200	6	21.8	–	19	19	19	19	19	19	19	19	19	–	–
	80B14	80	100	120														
	71B5	110	130	160	5	16.3	–	–	–	–	–	–	–	14	14	14	14	14
	71B14	70	85	105														
NMRV075	100/112B5	180	215	250	8	31.3	–	28	28	28	–	–	–	–	–	–	–	–
	100/112B14	110	130	160														
	90B5	130	165	200	8	27.3	–	24	24	24	24	24	24	24	–	–	–	–
	90B14	95	115	140														
	80B5	130	165	200	6	21.8	–	–	–	–	19	19	19	19	19	19	19	19
	80B14	80	100	120														
	71B5	110	130	160	5	16.3	–	–	–	–	–	–	–	–	14	14	14	14
NMRV090	100/112B5	180	215	250	8	31.3	–	28	28	28	28	28	28	–	–	–	–	–
	100/112B14	110	130	160														
	90B5	130	165	200	8	27.3	–	24	24	24	24	24	24	24	24	24	–	–
	90B14	95	115	140														
	80B5	130	165	200	6	21.8	–	–	–	–	–	–	–	19	19	19	19	19
	80B14	80	100	120														
NMRV110	132B5	230	265	300	10	41.1	–	38*	38*	38*	38*	–	–	–	–	–	–	–
	100/112B5	180	215	250	8	31.3	–	28	28	28	28	28	28	28	28	28	–	–
	90B5	130	165	200	8	27.3	–	–	–	–	–	24	24	24	24	24	24	24
	80B5	130	165	200	6	21.8	–	–	–	–	–	–	–	–	–	–	19	19
NMRV130	132B5	230	265	300	10	41.1	–	38*	38*	38*	38*	38*	38*	38*	–	–	–	–
	100/112B5	180	215	250	8	31.3	–	–	–	–	–	28	28	28	28	28	28	28
	90B5	130	165	200	8	27.3	–	–	–	–	–	–	–	–	–	–	24	24
NMRV150	160B5	250	300	350	12	45.3	–	42	42	42	42	42	–	–	–	–	–	–
	132B5	230	265	300	10	41.3	–	–	–	–	38	38	38	38	38	38	–	–
	100/112B5	180	215	250	8	31.3	–	–	–	–	–	–	–	–	28	28	28	28

选型参数 Parameter selections

单级减速机（法兰输入，输入转速1400r/min）/（配4极电机）
Single step reducer (flange input, input speed is 1400r/min)/(matched with 4 poles motor)

机型代号 Model	输出转速 N_2 (r/min)	输出转矩 M_2 (N.m)	传动比 i	输出轴径向力 kN	使用系数 f.s.
	0.06kw				
NMRV25	186.7	2.6	7.5	0.50	4.2
	140	3.4	10	0.55	3.5
	93.3	4.9	15	0.63	2.5
	70	6.1	20	0.69	2.0
	46.7	8.2	30	0.79	1.6
	35	10	40	0.87	1.3
	28	12	50	0.94	0.9
	23.3	14	60	1.00	0.7
NMRV30	186.7	2.6	7.5	0.68	6.9
	140	3.4	10	0.75	5.4
	93.3	4.7	15	0.86	3.8
	70	6	20	0.94	3.0
	56	7	25	1.02	3.0
	46.7	8	30	1.08	2.5
	35	9.7	40	1.19	1.9
	28	11	50	1.28	1.5
	23.3	13	60	1.36	1.3
	17.5	14	80	1.50	0.9
	0.09kw				
NMRV25	186.7	3.9	7.5	0.50	2.8
	140	5.1	10	0.55	2.4
	93.3	7.3	15	0.63	1.6
	70	9.2	20	0.69	1.3
	46.7	12	30	0.79	1.1
	35	15	40	0.87	0.9
NMRV30	186.7	3.9	7.5	0.68	4.6
	140	5	10	0.75	3.6
	93.3	7.1	15	0.86	2.5
	70	9	20	0.94	2.0
	56	10	25	1.02	2.0
	46.7	12	30	1.08	1.7
	35	14	40	1.19	1.2
	28	17	50	1.28	1.0
	23.3	19	60	1.36	0.9
NMRV40	28	19	50	2.47	2.0
	23.3	21	60	2.63	1.7
	17.5	26	80	2.89	1.3
	14	29	100	3.11	1.0
	0.12kw				
NMRV30	186.7	5.2	7.5	0.68	3.4
	140	6.7	10	0.75	2.7
	93.3	9.5	15	0.6	1.9
	70	12	20	0.94	1.5
	56	14	25	1.02	1.5
	46.7	16	30	1.08	1.3
	35	19	40	1.19	0.9
	28	23	50	1.28	0.8
NMRV40	46.7	17.2	30	2.08	2.6
	35	21	40	2.29	1.9

机型代号 Model	输出转速 N_2 (r/min)	输出转矩 M_2 (N.m)	传动比 i	输出轴径向力 kN	使用系数 f.s.
	0.12kw				
NMRV40	28	25	50	2.47	1.5
	23.3	28	60	2.63	1.3
	17.5	34	80	2.89	1.0
	14	38	100	3.11	0.8
NMRV50	23.3	29	60	3.61	2.3
	17.5	35	80	3.97	1.9
	14	40	100	4.28	1.4
	0.18kw				
NMRV30	186.7	7.8	7.5	0.68	2.3
	140	10	10	0.75	1.8
	93.3	14	15	0.86	1.3
	70	18	20	0.94	1.0
	56	21	25	1.02	1.0
	46.7	24	30	1.08	0.8
NMRV40	70	19	20	1.82	2.0
	56	23	25	1.96	1.7
	46.7	26	30	2.08	1.7
	35	32	40	2.29	1.3
	28	38	50	2.47	1.0
	23.3	43	60	2.63	0.8
NMRV50	35	32	40	3.15	2.3
	28	39	50	3.39	1.9
	23.3	43	60	3.61	1.6
	17.5	52	80	3.97	1.2
	14	60	100	4.28	0.9
	0.25kw				
NMRV40	186.7	11	7.5	1.31	3.6
	140	14	10	1.44	2.8
	93.3	21	15	1.65	1.9
	70	27	20	1.82	1.5
	56	32	25	1.96	1.2
	46.7	36	30	2.08	1.3
	35	44	40	2.29	0.9
	28	37	50	2.47	0.8
NMRV50	70	26	20	2.50	2.7
	56	32	25	2.69	2.2
	46.7	37	30	2.86	2.3
	35	46	40	3.15	1.7
	28	54	50	3.39	1.4
	23.3	60	60	3.61	1.1
	17.5	72	80	3.97	0.9
NMRV63	28	56	50	4.44	2.4
	23.3	63	60	4.71	2.0
	17.5	78	80	5.19	1.6
	14	87	100	5.59	1.4
	0.37kw				
NMRV40	186.7	16	7.5	1.31	2.4
	140	21	10	1.44	1.9
	93.3	31	15	1.65	1.3

机型代号 Model	输出转速 N2 (r/min)	输出转矩 M2 (N.m)	传动比 i	输出轴径向力 kN	使用系数 f.s.
0.37kw					
NMRV40	70	39	20	1.82	1.0
	56	47	25	1.96	0.8
	46.7	53	30	2.08	0.8
NMRV50	140	21	10	1.98	3.3
	93.3	31	15	2.27	2.4
	70	40	20	2.5	1.8
	56	48	25	2.69	1.5
	46.7	55	30	2.86	1.5
	35	68	40	3.15	1.1
	28	80	50	3.39	0.9
	23.3	89	60	3.61	0.8
NMRV63	35	70	40	4.12	2.1
	28	83	50	4.44	1.6
	23.3	94	60	4.71	1.4
	17.5	115	80	5.19	1.1
	14	129	100	5.59	0.9
0.55kw					
NMRV50	186.7	25	7.5	1.8	2.9
	140	32	10	1.98	2.2
	93.3	46	15	2.27	1.6
	70	59	20	2.5	1.2
	56	71	25	2.69	1.0
	46.7	81	30	2.86	1.0
	35	80	40	3.13	0.9
NMRV63	70	60	20	3.27	2.2
	56	73	25	3.52	1.8
	46.7	83	30	3.74	1.9
	35	105	40	4.12	1.4
	28	124	50	4.44	1.1
	23.3	140	60	4.71	0.9
NMRV75	35	108	40	4.86	2.0
	28	129	50	5.24	1.6
	23.3	146	60	5.56	1.4
	17.5	180	80	6.13	1.1
	14	206	100	6.60	0.9
NMRV90	17.5	189	80	6.78	1.5
	14	221	100	7.30	1.2
0.75kw					
NMRV50	186.7	34	7.5	1.80	2.1
	140	44	10	1.98	1.6
	93.3	63	15	2.27	1.2
	70	81	20	2.50	0.9
NMRV63	93.3	63	15	2.97	2.2
	70	83	20	3.27	1.6
	56	100	25	3.52	1.3
	46.7	114	30	3.74	1.4
	35	143	40	4.12	1.0
NMRV75	56	102	25	4.16	2.0
	46.7	117	30	4.42	2.0
	35	147	40	4.86	1.5
	28	177	50	5.24	1.2
	23.3	200	60	5.56	1.0
NMRV90	28	184	50	5.79	1.8
	23.3	212	60	6.16	1.5

机型代号 Model	输出转速 N2 (r/min)	输出转矩 M2 (N.m)	传动比 i	输出轴径向力 kN	使用系数 f.s.
0.75kw					
NMRV90	17.5	258	80	6.78	1.1
	14	302	100	7.30	0.9
1.1kw					
NMRV63	186.7	49	7.5	2.35	2.6
	140	65	10	2.59	2.0
	93.3	93	15	2.97	1.5
	70	122	20	3.27	1.1
	56	146	25	3.52	0.9
	46.7	167	30	3.74	1.0
	35	165	40	3.59	0.9
NMRV75	93.3	95	15	3.50	2.1
	70	123	20	3.86	1.7
	56	150	25	4.16	1.3
	46.7	171	30	4.42	1.3
	35	216	40	4.86	1.0
	28	264	50	4.60	0.9
	23.3	223	60	4.89	0.8
NMRV90	35	225	40	5.38	1.6
	28	270	50	5.79	1.3
	23.3	311	60	6.16	1.0
	17.5	328	80	6.17	0.9
NMRV110	28	281	50	7.32	2.3
	23.3	324	60	7.78	1.9
	17.5	402	80	8.57	1.3
	14	473	100	9.23	1.0
1.5kw					
NMRV63	186.7	67	7.5	2.35	1.9
	140	89	10	2.59	1.5
	93.3	127	15	2.97	1.1
	70	166	20	3.27	0.8
NMRV75	140	90	10	3.06	2.2
	93.3	130	15	3.50	1.5
	70	168	20	3.86	1.3
	56	205	25	4.16	1.0
	46.7	233	30	4.42	1.0
NMRV90	70	171	20	4.27	2.1
	56	210	25	4.60	1.6
	46.7	239	30	4.89	1.7
	35	307	40	5.38	1.2
	28	368	50	5.79	0.9
	23.3	424	60	6.16	0.8
NMRV110	35	319	40	6.80	2.2
	28	384	50	7.32	1.7
	23.3	442	60	7.78	1.4
	17.5	548	80	8.57	0.9
2.2kw					
NMRV75	186.7	100	7.5	2.78	1.8
	140	132	10	3.06	1.5
	93.3	191	15	3.50	1.0
	70	240	20	3.38	0.9
	46.7	269	30	3.89	0.8
NMRV90	186.7	101	7.5	3.08	2.9
	140	134	10	3.39	2.3
	93.3	194	15	3.88	1.9

NMRV系列蜗杆减速机
NMRV SERIES WORM GEAR SPEED REDUCER

机型代号 Model	输出转速 N2 (r/min)	输出转矩 M2 (N.m)	传动比 i	输出轴径向力 kN	使用系数 f.s.
2.2kw					
NMRV90	70	252	20	4.27	1.4
	56	308	25	4.60	1.1
	46.7	351	30	4.89	1.2
	35	433	40	4.90	1.0
	28	393	50	5.28	0.9
NMRV110	70	255	20	5.39	2.5
	56	315	25	5.81	2.2
	46.7	356	30	6.18	2.0
	35	468	40	6.8	1.5
	28	563	50	7.32	1.2
	23.3	648	60	7.78	1.0
NMRV130	35	468	40	8.89	2.2
	28	563	50	9.58	1.7
	23.3	648	60	10.18	1.4
	17.5	816	80	11.21	1.0
	14	869	100	10.62	0.8
NMRV150	28	570	50	13.10	2.5
	23.3	657	60	13.92	1.9
	17.5	816	80	15.32	1.4
	14	960	100	16.50	1.0
3kw					
NMRV75	186.7	136	7.5	2.78	1.4
	140	180	10	3.06	1.1
	93.3	261	15	3.50	0.8
NMRV90	186.7	138	7.5	3.08	2.1
	140	182	10	3.39	1.7
	93.3	264	15	3.88	1.4
	70	344	20	4.27	1.0
	56	420	25	4.60	0.8
	46.7	479	30	4.89	0.9
NMRV110	93.3	264	15	4.90	2.5
	70	348	20	5.39	1.9
	56	430	25	5.81	1.6
	46.7	485	30	6.18	1.5
	35	638	40	6.80	1.1
	28	767	50	7.32	0.9
NMRV130	56	429	25	7.60	2.2
	46.7	491	30	8.08	2.1
	35	638	40	8.89	1.6
	28	767	50	9.58	1.3
	23.3	884	60	10.18	1.0
	17.5	1113	80	11.21	0.8
NMRV150	28	777	50	13.10	1.8
	23.3	896	60	13.92	1.4
	17.5	1113	80	15.32	1.0
	14	1310	100	16.50	0.8
4kw					
NMRV75	186.7	182	7.5	2.44	1.4
NMRV90	186.7	184	7.5	3.08	1.6
	140	243	10	3.39	1.3
	93.3	352	15	3.88	1.0
	70	458	20	4.27	0.8
NMRV110	140	242	10	4.28	2.5
	93.3	352	15	4.90	1.9
	70	464	20	5.39	1.4

机型代号 Model	输出转速 N2 (r/min)	输出转矩 M2 (N.m)	传动比 i	输出轴径向力 kN	使用系数 f.s.
4kw					
NMRV110	56	573	25	5.81	1.2
	46.7	647	30	6.18	1.1
NMRV130	56	573	25	7.60	1.6
	46.7	655	30	8.08	1.6
	35	851	40	8.89	1.2
	28	1023	50	9.58	1.0
	23.3	1179	60	10.18	0.8
NMRV150	28	1036	50	13.10	1.4
	23.3	1195	60	13.92	1.1
	17.5	1484	80	15.32	0.8
5.5kw					
NMRV110	186.7	253	7.5	3.89	2.2
	140	334	10	4.28	1.8
	93.3	484	15	4.90	1.4
	70	638	20	5.39	0.9
	56	711	25	5.15	1.0
NMRV130	140	333	10	5.60	2.5
	93.3	490	15	6.41	1.9
	70	645	20	7.06	1.4
	56	788	25	7.60	1.2
	46.7	900	30	8.08	1.2
	35	1171	40	8.89	0.9
	28	1103	50	8.51	0.8
NMRV150	70	645	20	9.65	2.0
	56	788	25	10.40	1.5
	46.7	934	30	11.05	1.3
	35	1171	40	12.16	1.3
	28	1426	50	13.10	1.0
	23.3	1643	60	13.92	0.8
7.5kw					
NMRV110	186.7	345	7.5	3.89	1.6
	140	455	10	4.28	1.3
	93.3	660	15	4.90	1.0
NMRV130	186.7	349	7.5	5.09	2.1
	140	455	10	5.6	1.8
	93.3	668	15	6.41	1.4
	70	880	20	7.06	1.0
	56	1074	25	7.6	0.9
	46.7	1228	30	8.08	0.8
	35	1596	40	8.89	0.7
NMRV150	70	880	20	9.65	1.5
	56	1074	25	10.4	1.1
	46.7	1274	30	11.05	0.9
	35	1596	40	12.16	1.0
11kw					
NMRV150	186.7	512	7.5	6.96	2.3
	140	675	10	7.66	1.8
	93.3	990	15	8.77	1.3
	70	1291	20	9.65	1.0
	56	1576	25	10.4	0.8
15kw					
NMRV150	186.7	698	7.5	6.96	1.7
	140	921	10	7.66	1.3
	93.3	1351	15	8.77	0.9
	70	1760	20	9.65	0.7

NMRV
UD(L)
VF
WP
SWL
JW

NRV单级（轴伸输入，输入转速1400r/min）/（配4极电机）
NRV Single step reducer (shaft extend input, input speed is 1400r/min)

机型代号 Model	输入轴功率 kW	输出转速 N_2 (r/min)	输出转矩 M_2 (N.m)	传动比 i	输出轴径向力 kN	输入轴径向力 kN
NRV30	0.4	186.7	18	7.5	0.68	0.15
	0.3	140	18	10	0.75	0.16
	0.2	93.3	18	15	0.86	0.16
	0.2	70	18	20	0.94	0.19
	0.2	56	21	25	1.02	0.21
	0.2	46.7	20	30	1.08	0.21
	0.1	35	18	40	1.19	0.21
	0.1	28	17	50	1.28	0.21
	0.1	23.3	16	60	1.36	0.21
	0.1	17.5	13	80	1.50	0.21
NRV40	0.9	186.7	40	7.5	1.31	0.29
	0.7	140	40	10	1.44	0.33
	0.5	93.3	40	15	1.65	0.33
	0.4	70	39	20	1.82	0.35
	0.3	56	38	25	1.96	0.35
	0.3	46.7	45	30	2.08	0.35
	0.2	35	41	40	2.29	0.35
	0.2	28	39	50	2.47	0.35
	0.2	23.3	36	60	2.63	0.35
	0.1	17.5	33	80	2.89	0.35
	0.1	14	29	100	3.11	0.35
NRV50	1.6	186.7	71	7.5	1.80	0.4
	1.2	140	72	10	1.98	0.49
	0.9	93.3	74	15	2.27	0.49
	0.7	70	73	20	2.50	0.49
	0.5	56	70	25	2.69	0.49
	0.6	46.7	84	30	2.86	0.49
	0.4	35	76	40	3.15	0.49
	0.3	28	73	50	3.39	0.49
	0.3	23.3	68	60	3.61	0.49
	0.2	17.5	65	80	3.97	0.49
	0.2	14	55	100	4.28	0.49
NRV63	2.8	186.7	128	7.5	2.35	0.5
	2.2	140	130	10	2.59	0.57
	1.6	93.3	140	15	2.97	0.61
	1.2	70	135	20	3.27	0.66
	1.0	56	130	25	3.52	0.70
	1.1	46.7	160	30	3.74	0.70
	0.8	35	145	40	4.12	0.70
	0.6	28	135	50	4.44	0.70
	0.5	23.3	130	60	4.71	0.70
	0.4	17.5	122	80	5.19	0.70
	0.3	14	118	100	5.59	0.70
NRV75	4.1	186.7	185	7.5	2.78	0.70
	3.2	140	195	10	3.06	0.83
	2.3	93.3	200	15	3.50	0.85
	1.9	70	210	20	3.86	0.98
	1.5	56	200	25	4.16	0.98
	1.5	46.7	230	30	4.42	0.98

机型代号 Model	输入轴功率 kW	输出转速 N_2 (r/min)	输出转矩 M_2 (N.m)	传动比 i	输出轴径向力 kN	输入轴径向力 kN
NRV75	1.1	35	220	40	4.86	0.98
	0.9	28	210	50	5.24	0.98
	0.8	23.3	200	60	5.56	0.98
	0.6	17.5	190	80	6.13	0.98
	0.5	14	180	100	6.60	0.98
NRV90	6.3	186.7	290	7.5	3.08	0.90
	5.1	140	310	10	3.39	1.08
	4.1	93.3	360	15	3.88	1.25
	2.4	56	340	25	4.60	1.27
	2.6	46.7	410	30	4.89	1.27
	1.8	35	360	40	5.38	1.27
	1.4	28	340	50	5.79	1.27
	1.1	23.3	320	60	6.16	1.27
	0.8	17.5	285	80	6.78	1.27
	0.7	14	270	100	7.30	1.27
NRV110	12	186.7	552	7.5	3.89	1.20
	9.8	140	598	10	4.28	1.46
	7.5	93.3	656	15	4.90	1.60
	5.6	70	644	20	5.39	1.70
	4.7	56	679	25	5.81	1.70
	4.5	46.7	725	30	6.18	1.70
	3.3	35	702	40	6.80	1.70
	2.6	28	660	50	7.32	1.70
	2.1	23.3	616	60	7.78	1.70
	1.4	17.5	515	80	8.57	1.70
	1.1	14	483	100	9.23	1.70
NRV130	16.1	186.7	750	7.5	5.09	1.50
	13.5	140	820	10	5.60	1.84
	10.3	93.3	920	15	6.41	2.07
	7.8	70	910	20	7.06	2.10
	6.5	56	930	25	7.60	2.10
	6.4	46.7	1040	30	8.08	2.10
	4.9	35	1050	40	8.89	2.10
	3.8	28	980	50	9.58	2.10
	3.1	23.3	900	60	10.18	2.10
	2.3	17.5	840	80	11.21	2.10
	1.7	14	740	100	12.07	2.10
NRV150	25.8	186.7	1200	7.5	6.96	1.95
	20.2	140	1240	10	7.66	2.26
	13.9	93.3	1250	15	8.77	2.28
	11.1	70	1300	20	9.65	2.67
	8.4	56	1200	25	10.40	2.80
	7.1	46.7	1200	30	11.05	2.80
	7.3	35	1550	40	12.16	2.80
	5.4	28	1400	50	13.10	2.80
	4.2	23.3	1260	60	13.92	2.80
	3.1	17.5	1150	80	15.32	2.80
	2.3	14	1000	100	16.50	2.80

减速机外型尺寸 Dimension

NMRV

025

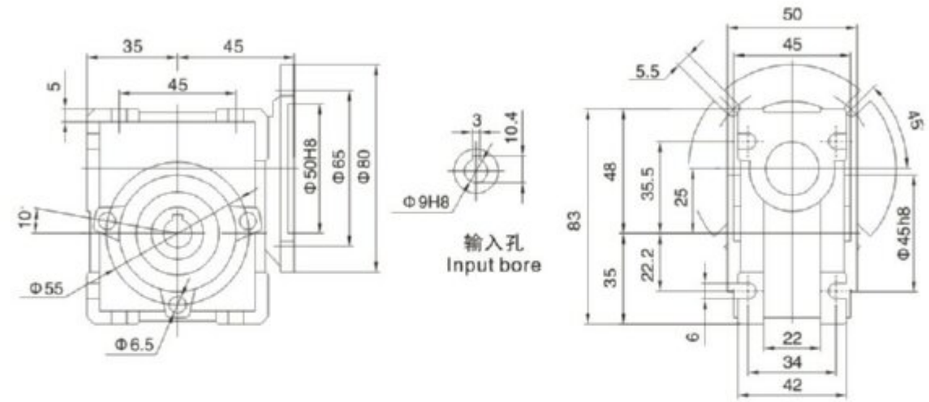

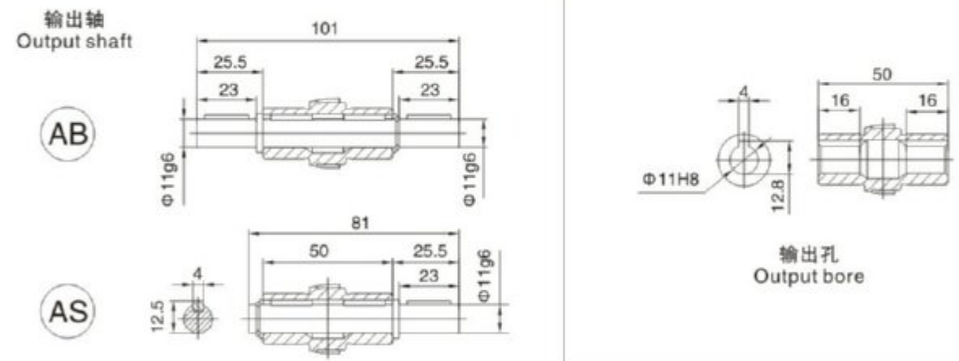

输出法兰 Output flange

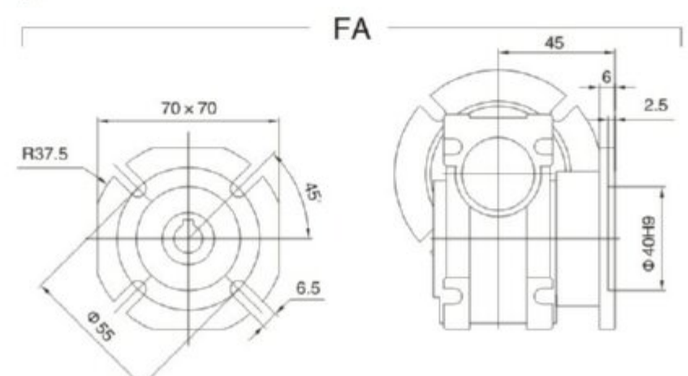

重量: 0.7kg
Weight: 0.7kg

NMRV

030

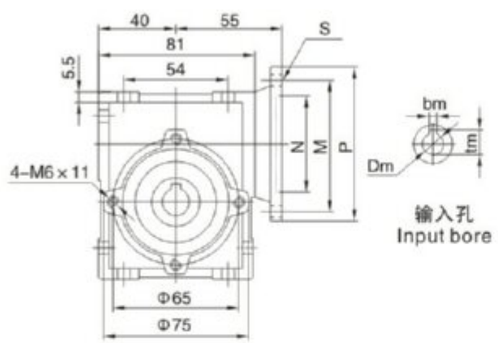

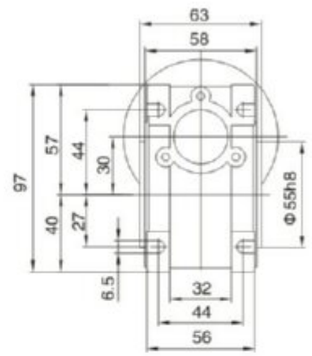

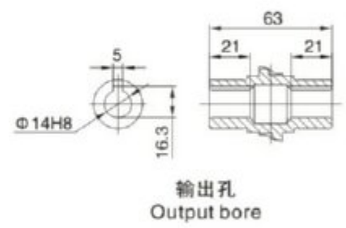

NMRV.VS

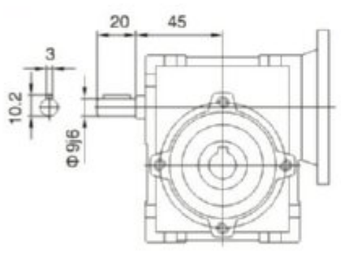

适用电机 PAM-IEC	N (H8)	M	P	bm	tm	S	Dm(H7)												
							5	7.5	10	15	20	25	30	40	50	60	80	100	Depth 深
63B5	Φ95	Φ115	Φ140	4	12.8	Φ9	11	11	11	11	11	11	11	11	11	–	–	–	23
63B14	Φ60	Φ75	Φ90	4	12.8	Φ6													
56B5	Φ80	Φ100	Φ120	3	10.4	Φ7	9	9	9	9	9	9	9	9	9	9	9	–	20
56B14	Φ50	Φ65	Φ80	3	10.4	Φ6													

重量: 1.3kg
Weight: 1.3kg

NRV

030

NRV.VS

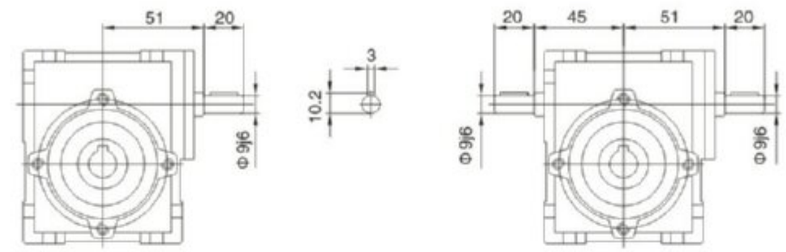

输出轴 Output shaft

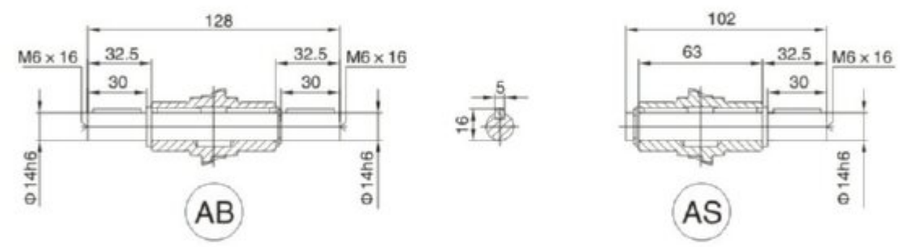

输出法兰 Output flange

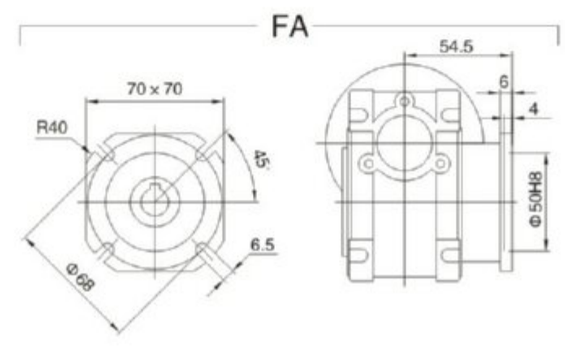

NMRV

040

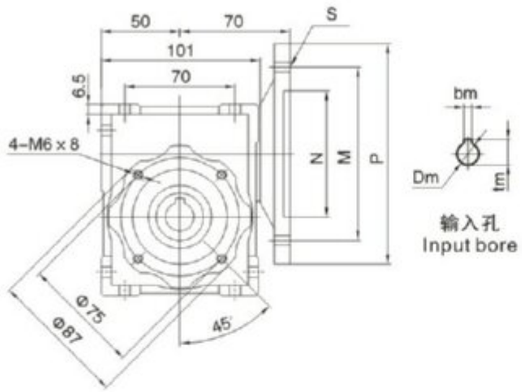

输入孔
Input bore

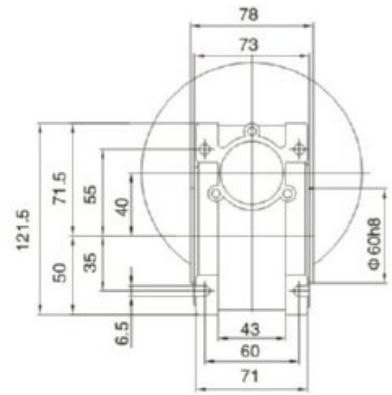

NMRV.VS

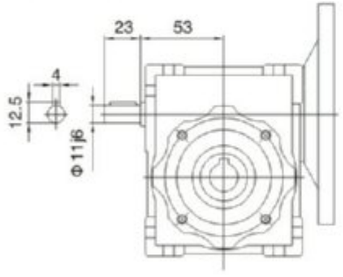

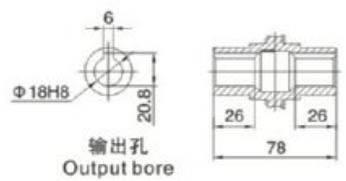

输出孔
Output bore

(规格1 Specification 1)

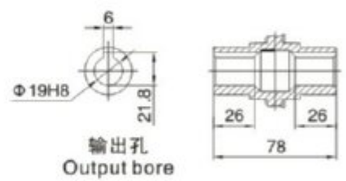

输出孔
Output bore

(规格2 Specification 2)

适用电机 PAM-IEC	N (H8)	M	P	bm	tm	S	Dm(H7)												
							5	7.5	10	15	20	25	30	40	50	60	80	100	Depth 深
71B5	Φ110	Φ130	Φ160	5	16.3	Φ11	14	14	14	14	14	14	14	14	–	–	–	–	30
71B14	Φ70	Φ85	Φ105	5	16.3	Φ7													
63B5	Φ95	Φ115	Φ140	4	12.8	Φ9	11	11	11	11	11	11	11	11	11	11	11	11	23
63B14	Φ60	Φ75	Φ90	4	12.8	Φ6													
56B5	Φ80	Φ100	Φ120	3	10.4	Φ7	–	–	–	–	–	–	–	–	9	9	9	9	23

重量: 2.4kg
Weight: 2.4kg

NRV

040

NRV.VS

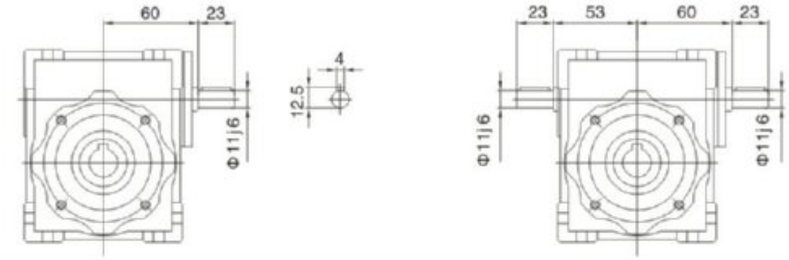

输出轴 Output shaft

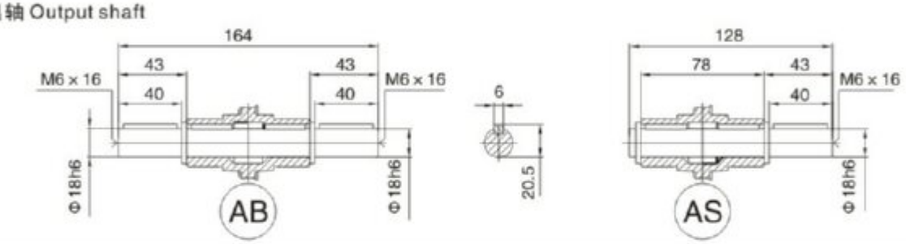

输出法兰 Output flange

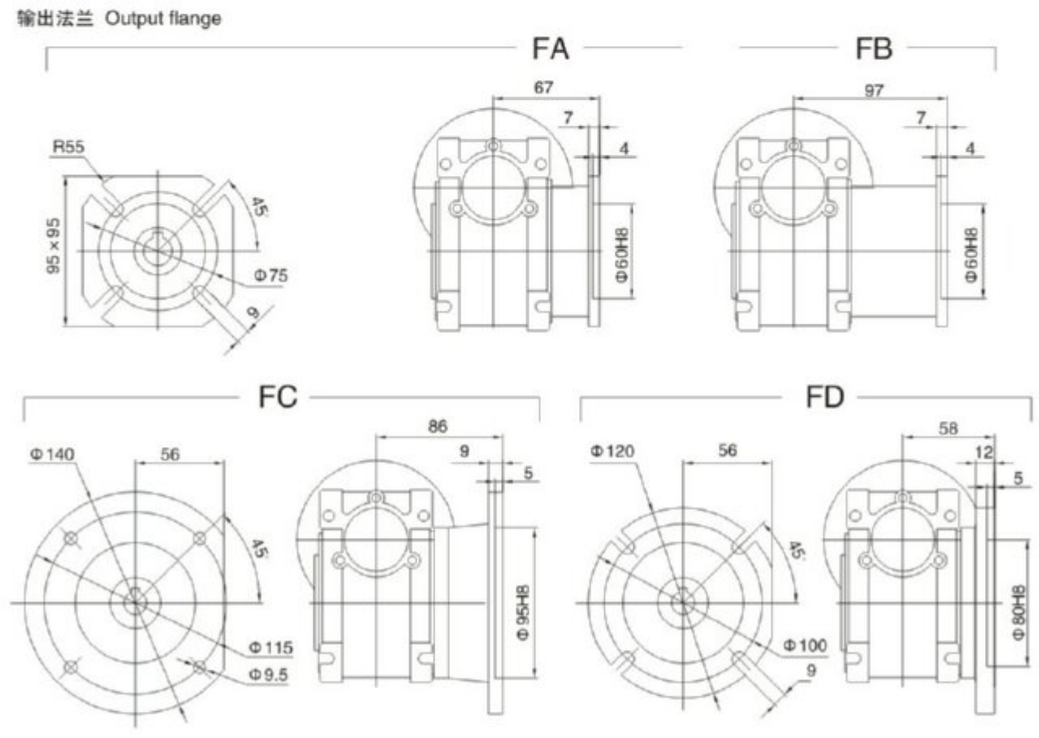

NMRV系列蜗杆减速机
NMRV SERIES WORM GEAR SPEED REDUCER

NMRV

050

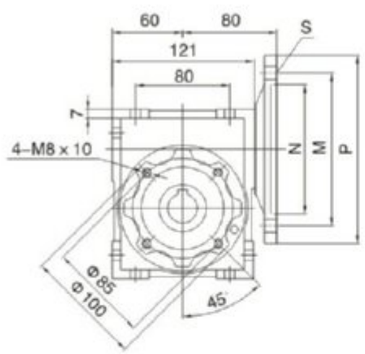

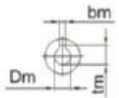

输入孔
Input bore

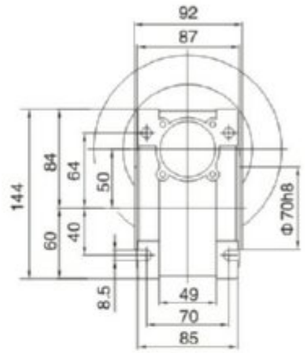

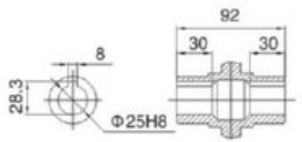

输出孔
Output bore

NMRV.VS

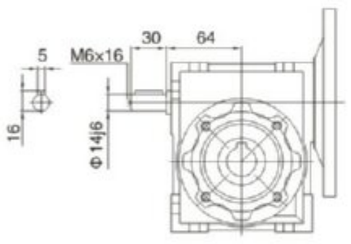

适用电机 PAM-IEC	N (H8)	M	P	bm	tm	S	Dm(H7)												
							5	7.5	10	15	20	25	30	40	50	60	80	100	Depth 深
80B5	Φ130	Φ165	Φ200	6	21.8	Φ11	19	19	19	19	19	19	19	–	–	–	–	–	40
80B14	Φ80	Φ100	Φ120	6	21.8	Φ7													
71B5	Φ110	Φ130	Φ160	5	16.3	Φ11	14	14	14	14	14	14	14	14	14	14	14	–	30
71B14	Φ70	Φ85	Φ105	5	16.3	Φ7													
63B5	Φ96	Φ115	Φ140	4	12.8	Φ9	–	–	–	–	–	–	–	11	11	11	11	11	23

重量: 3.6kg
Weight: 3.6kg

NRV

050

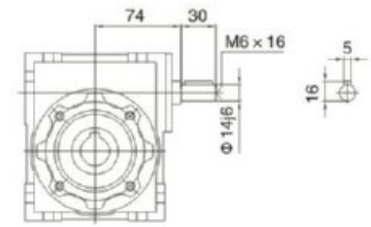

NRV.VS

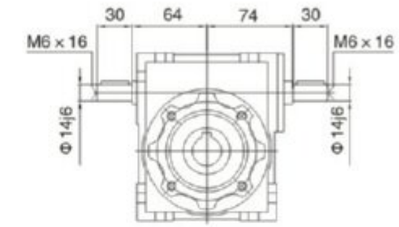

输出轴 Output shaft

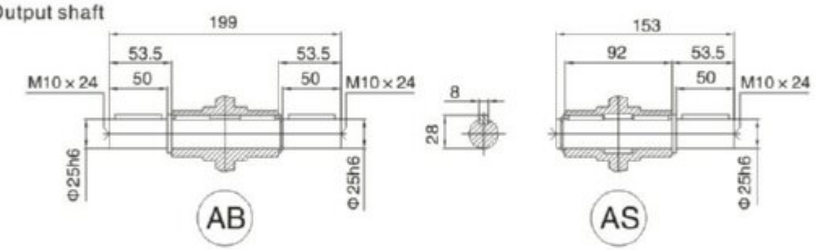

输出法兰 Output flange

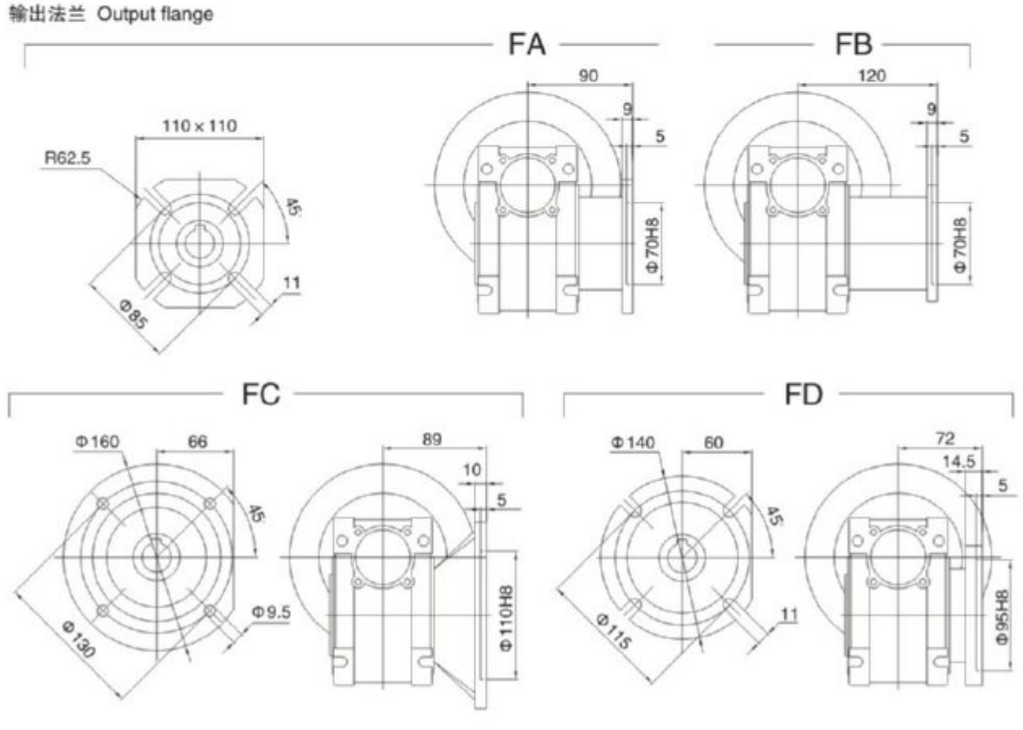

NMRV

063

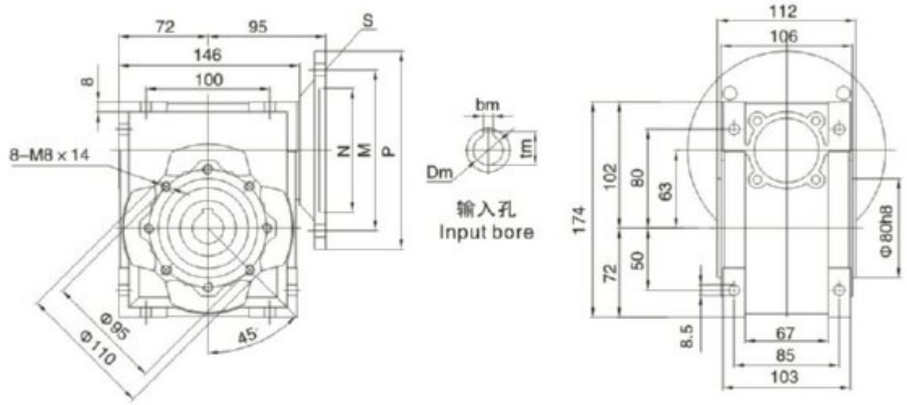

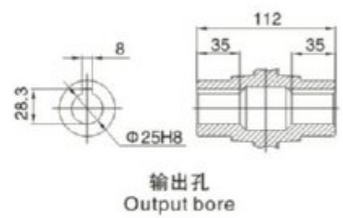

NMRV.VS

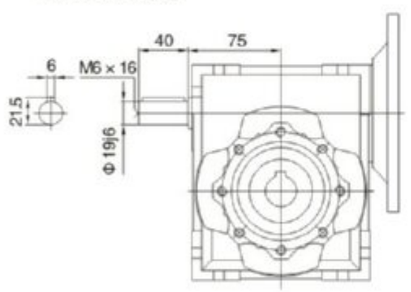

适用电机 PAM-IEC	N (H8)	M	P	bm	tm	S	Dm(H7)												
							5	7.5	10	15	20	25	30	40	50	60	80	100	Depth 深
90B5	Φ130	Φ165	Φ200	8	27.3	Φ11	24	24	24	24	24	24	24	–	–	–	–	–	50
90B14	Φ95	Φ115	Φ140	8	27.3	Φ9													
80B5	Φ130	Φ165	Φ200	6	21.8	Φ11	19	19	19	19	19	19	19	19	19	19	–	–	40
80B14	Φ80	Φ100	Φ120	6	21.8	Φ7													
71B5	Φ110	Φ130	Φ160	5	16.3	Φ11	–	–	–	–	–	–	–	14	14	14	14	14	30
71B14	Φ70	Φ85	Φ105	5	16.3	Φ7													

重量: 6.3kg
Weight: 6.3kg

NRV

063

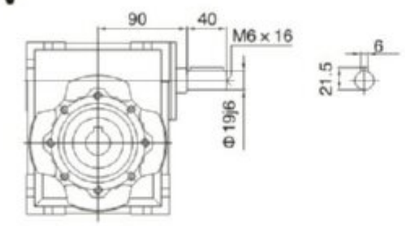

NRV.VS

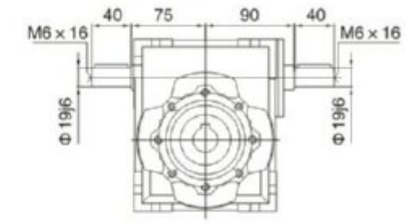

输出轴
Output shaft

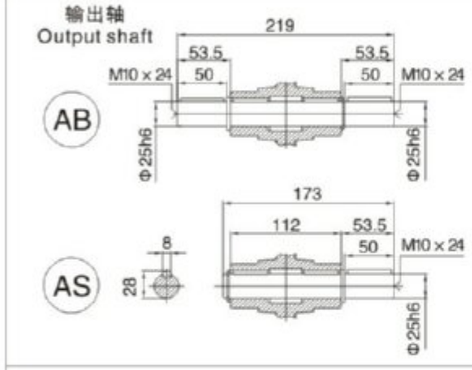

输出法兰
Output flange

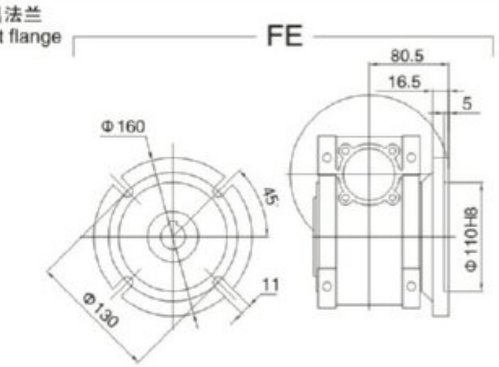

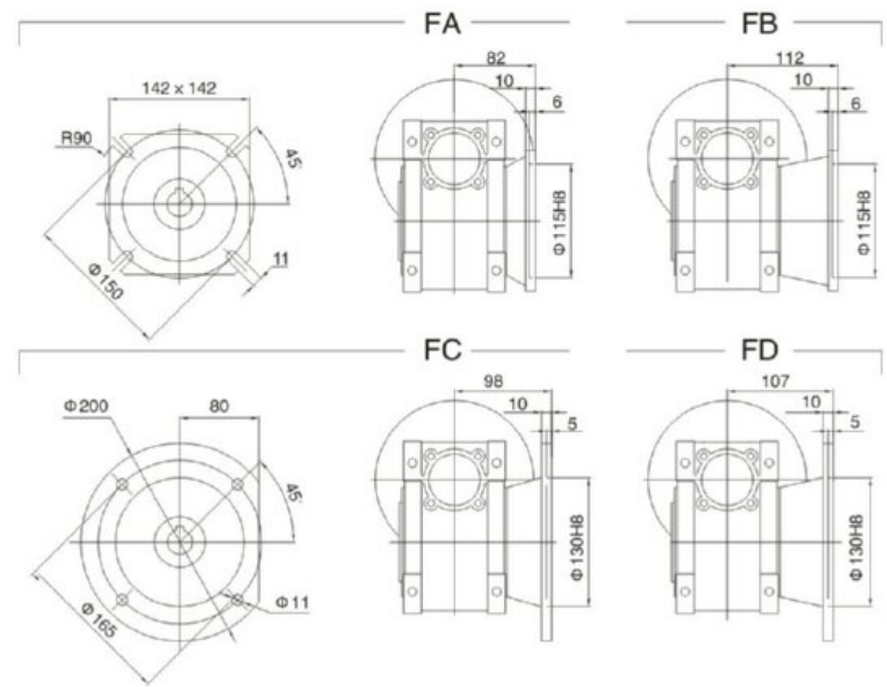

NMRV系列蜗杆减速机
NMRV SERIES WORM GEAR SPEED REDUCER

075

NMRV

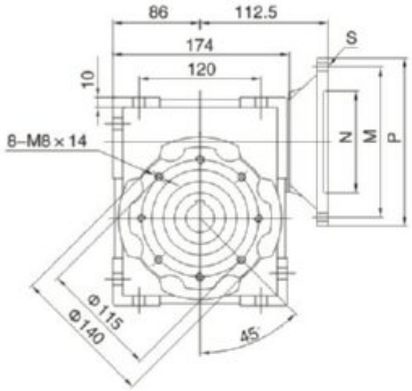

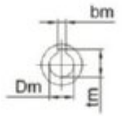

输入孔
Input bore

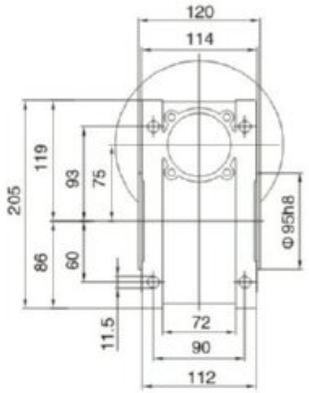

NMRV.VS

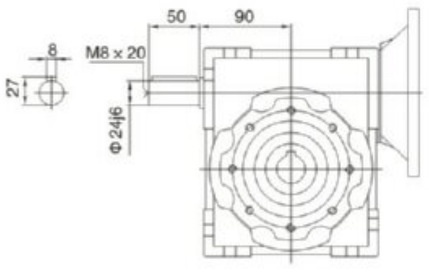

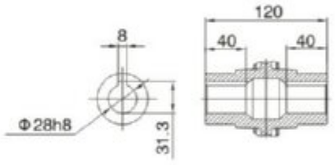

输出孔
Output bore

适用电机 PAM-IEC	N (H8)	M	P	bm	tm	S	Dm(H7)												
							5	7.5	10	15	20	25	30	40	50	60	80	100	Depth 深
100/112B5	Φ180	Φ215	Φ250	8	31.3	Φ15	–	28	28	28	–	–	–	–	–	–	–	–	60
100/112B14	Φ110	Φ130	Φ160	8	31.3	Φ9													
90B5	Φ130	Φ165	Φ200	8	27.3	Φ11	–	24	24	24	24	24	24	24	–	–	–	–	50
90B14	Φ95	Φ115	Φ140	8	27.3	Φ9													
80B5	Φ130	Φ165	Φ200	6	21.8	Φ11	–	–	–	–	19	19	19	19	19	19	19	19	40
80B14	Φ80	Φ100	Φ120	6	21.8	Φ7													
71B5	Φ110	Φ130	Φ160	5	16.3	Φ11	–	–	–	–	–	–	–	–	14	14	14	14	30

重量: 9kg
Weight: 9kg

075

NRV

NRV.VS

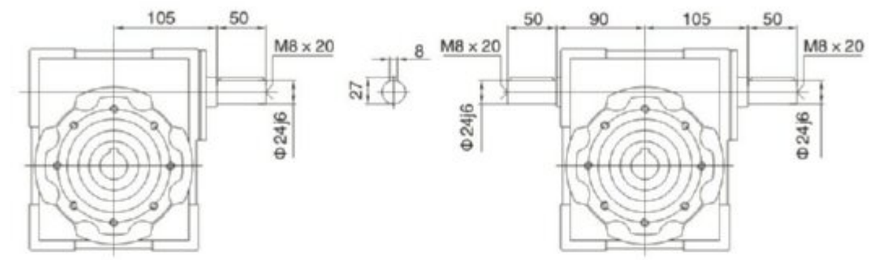

输出轴 Output shaft

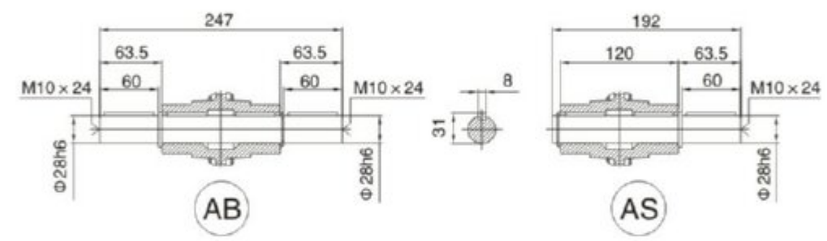

输出法兰 Output flange

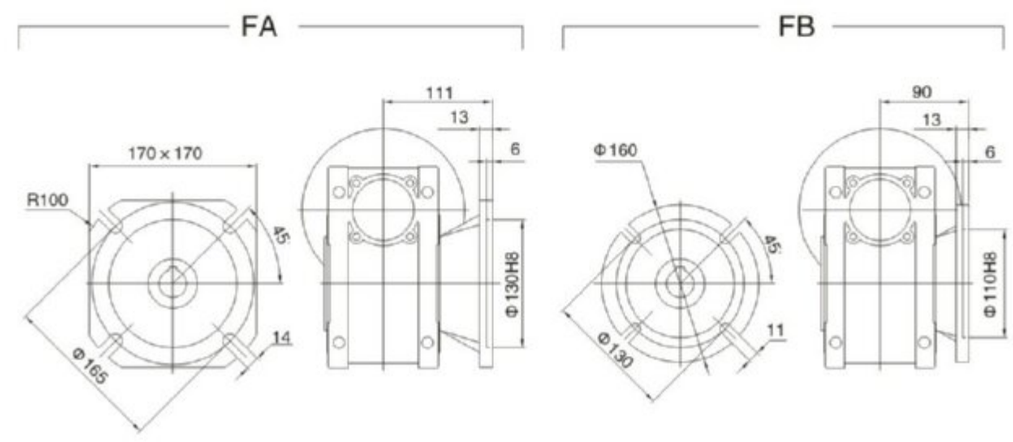

NMRV

090

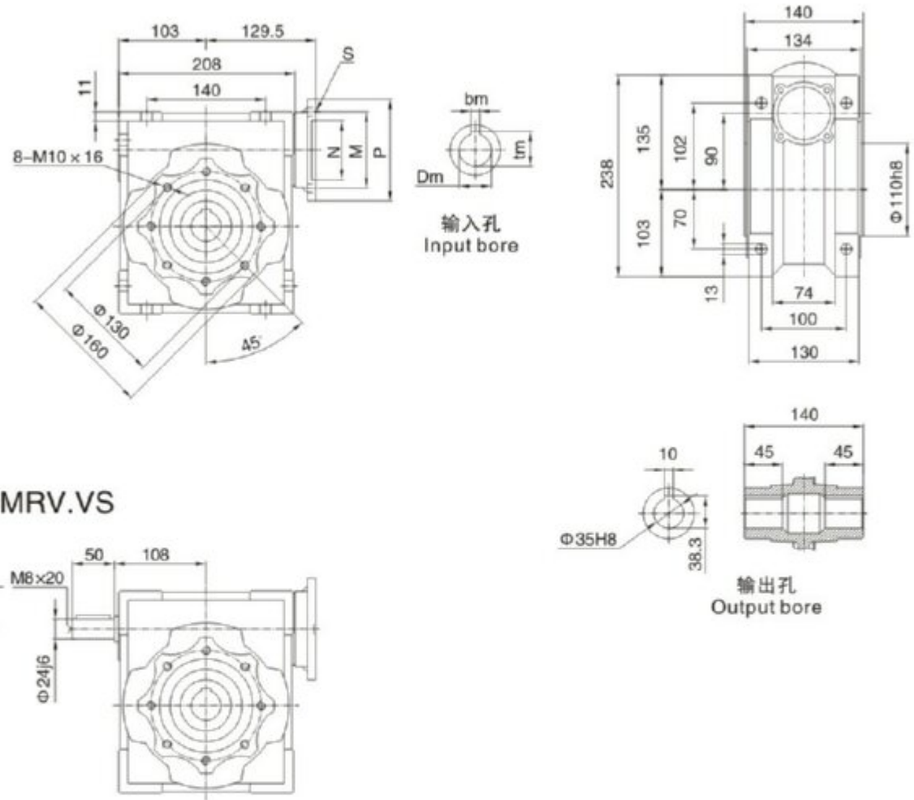

NMRV.VS

适用电机 PAM-IEC	N (H8)	M	P	bm	tm	S	Dm(H7)												
							5	7.5	10	15	20	25	30	40	50	60	80	100	Depth 深
100/112B5	Φ180	Φ215	Φ250	8	31.3	Φ15	28	28	28	28	28	28	28	–	–	–	–	–	60
100/112B14	Φ110	Φ130	Φ160	8	31.3	Φ9													
90B5	Φ130	Φ165	Φ200	8	27.3	Φ11	24	24	24	24	24	24	24	24	24	24	–	–	50
90B14	Φ95	Φ115	Φ140	8	27.3	Φ9													
30B5	Φ130	Φ165	Φ200	6	21.8	Φ11	–	–	–	–	–	–	–	19	19	19	19	19	40
80B14	Φ80	Φ100	Φ120	6	21.8	Φ7													

重量: 13kg
Weight: 13kg

NRV

090

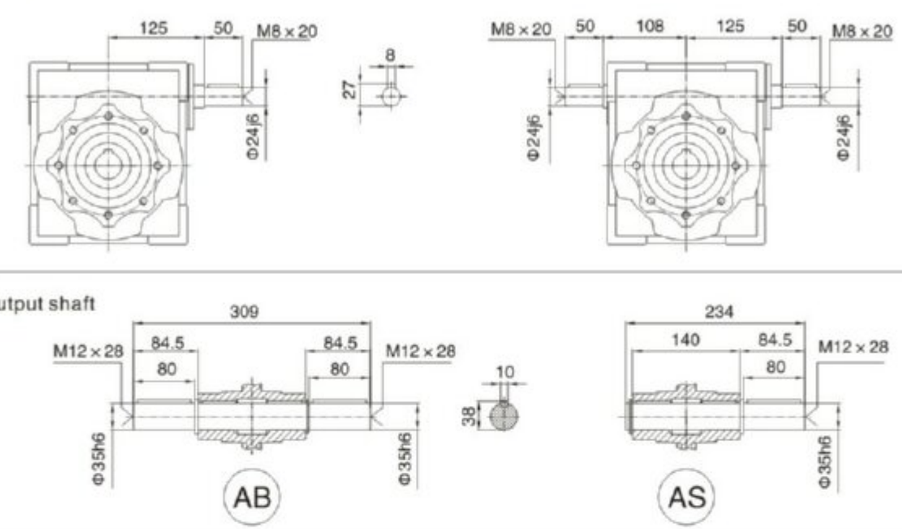

输出法兰 Output flange

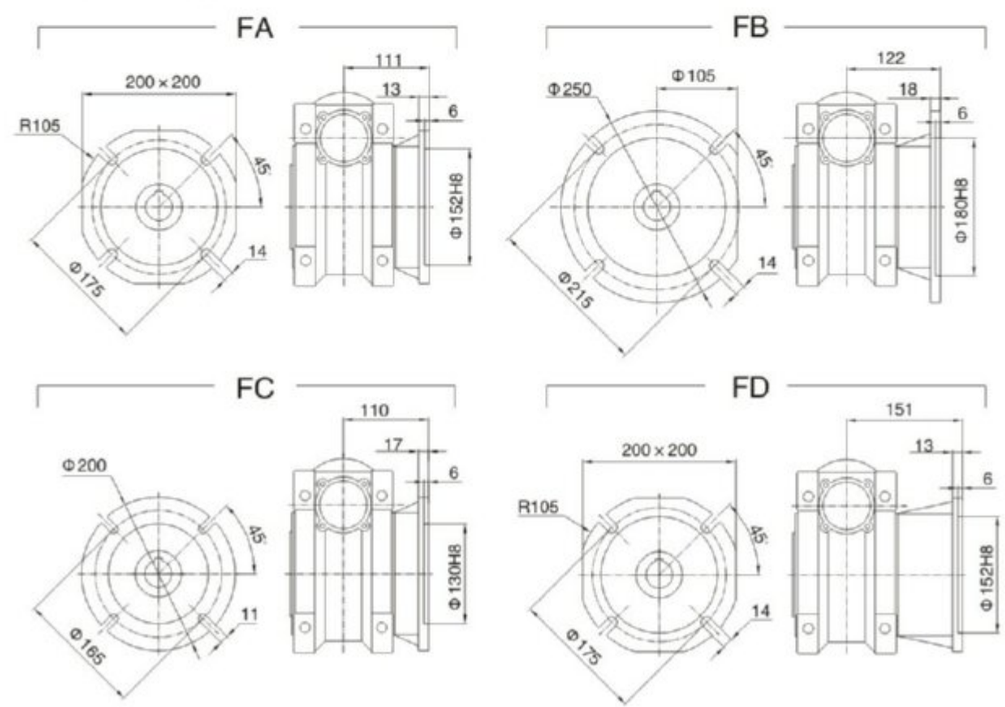

NMRV系列蜗杆减速机
NMRV SERIES WORM GEAR SPEED REDUCER

NMRV

110

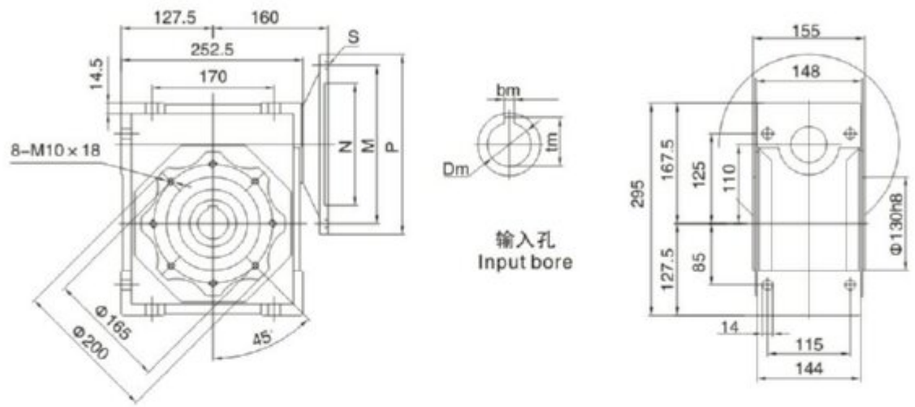

NMRV.VS

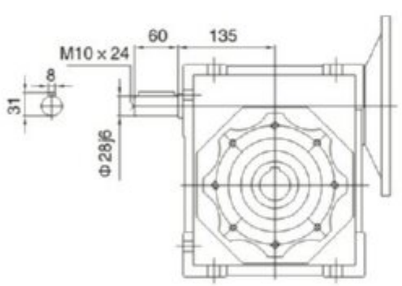

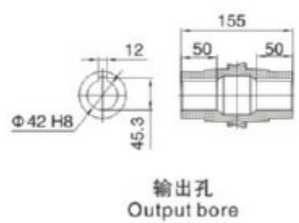

适用电机 PAM-IEC	N (H8)	M	P	bm	tm	S	Dm(H7)												
							5	7.5	10	15	20	25	30	40	50	60	80	100	Depth 深
132B5	Φ230	Φ265	Φ300	10	41.3	Φ15	–	38*	38*	38*	38*	–	–	–	–	–	–	–	80
100/112B5	Φ180	Φ215	Φ250	8	31.3	Φ15	–	28	28	28	28	28	28	28	28	28	–	–	60
90B5	Φ130	Φ165	Φ200	8	27.3	Φ11	–	–	–	–	–	24	24	24	24	24	24	24	50
80B5	Φ130	Φ165	Φ200	8	21.8	Φ11	–	–	–	–	–	–	–	–	–	–	19	19	40

重量: 40kg
Weight: 40kg

注释: 薄键由DAIFUSI提供。
Note: (*)Low profile key supplied by DAIFUSI.

NRV

110

NRV.VS

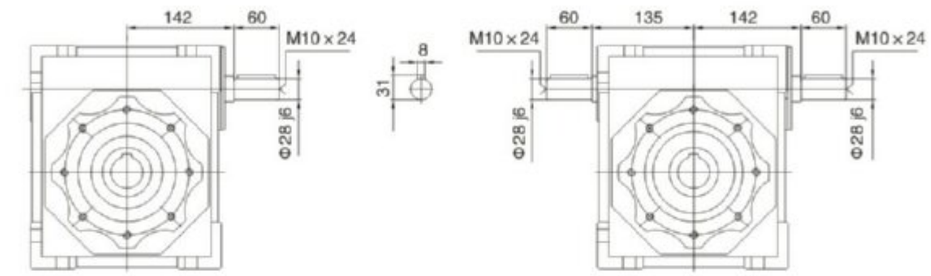

输出轴 Output shaft

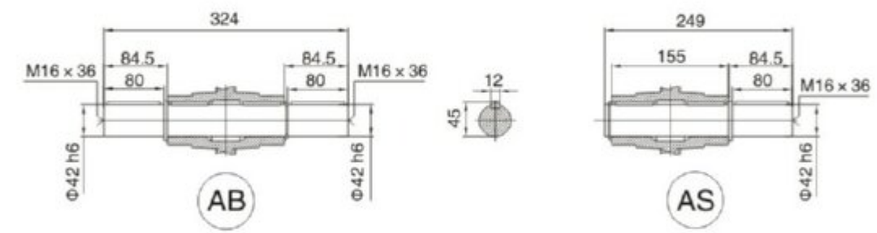

输出法兰 Output flange

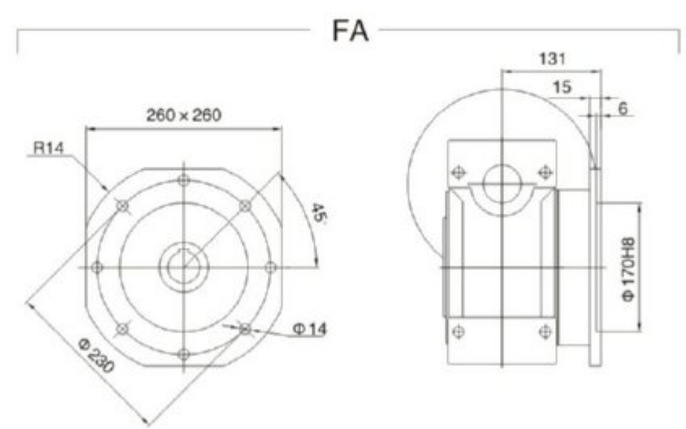

NMRV系列蜗杆减速机
NMRV SERIES WORM GEAR SPEED REDUCER

NMRV

130

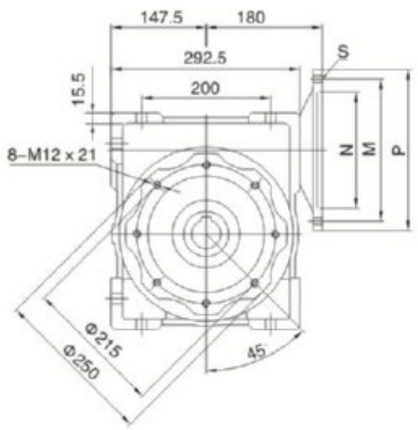

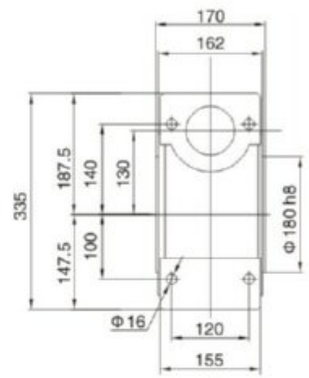

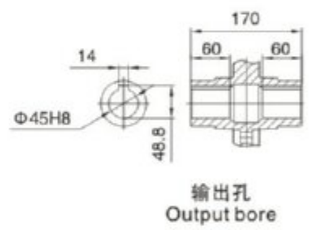

NMRV.VS

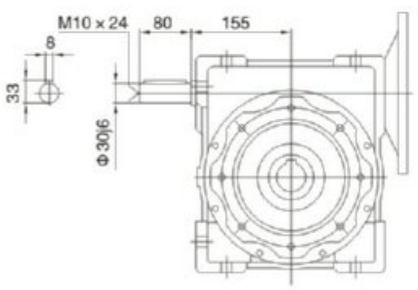

适用电机 PAM-IEC	N (H8)	M	P	bm	tm	S	Dm(H7)												
							5	7.5	10	15	20	25	30	40	50	60	80	100	Depth 深
132B5	Φ230	Φ265	Φ300	10	41.3	Φ15	–	38*	38*	38*	38*	38*	38*	38*	–	–	–	–	80
100/112B5	Φ180	Φ215	Φ250	8	31.3	Φ15	–	–	–	–	–	28	28	28	28	28	28	28	60
90B5	Φ130	Φ165	Φ200	8	27.3	Φ11	–	–	–	–	–	–	–	–	–	–	24	24	50

重量: 50kg
Weight: 50kg

注释: 薄键由DAIFUSI提供。
Note: (*)Low profile key supplied by DAIFUSI.

NRV

130

NRV.VS

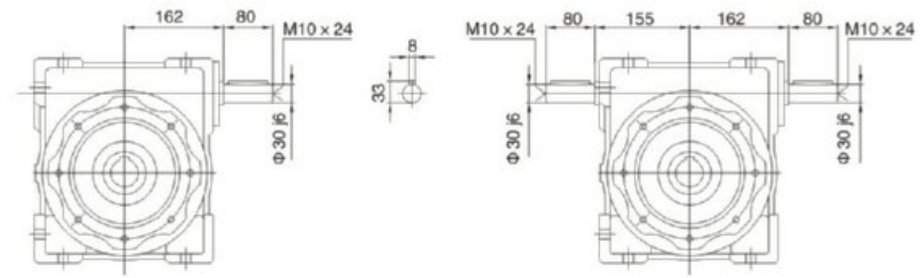

输出轴 Output shaft

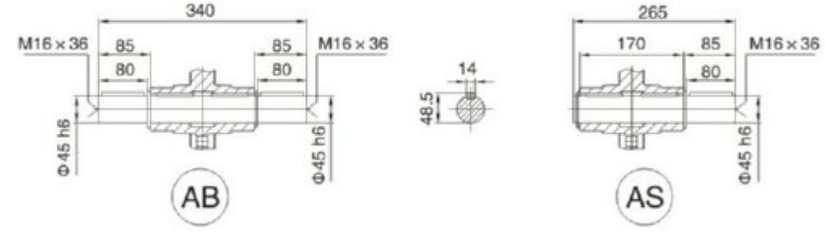

输出法兰 Output flange

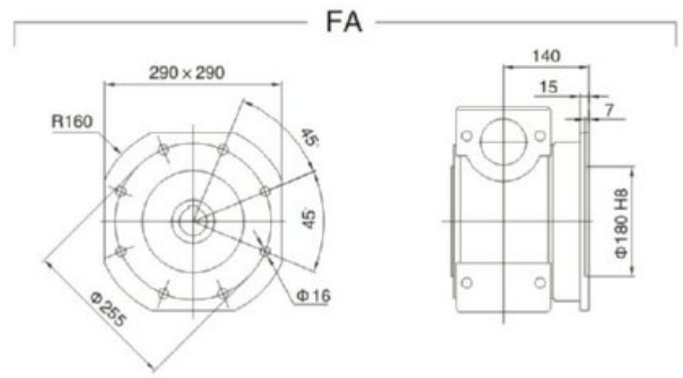

NMRV系列蜗杆减速机
NMRV SERIES WORM GEAR SPEED REDUCER

NMRV

150

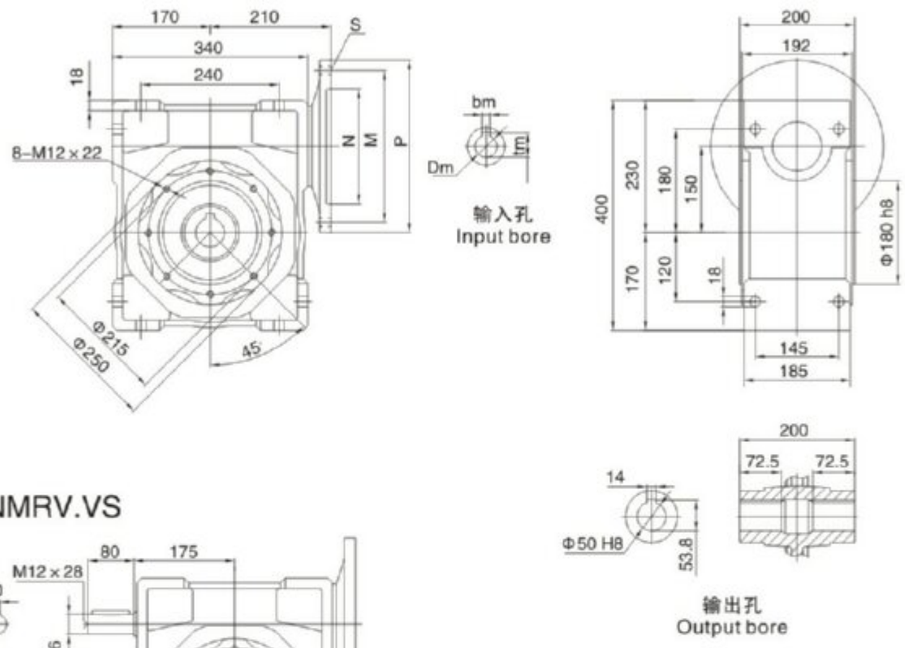

输出孔
Output bore

NMRV.VS

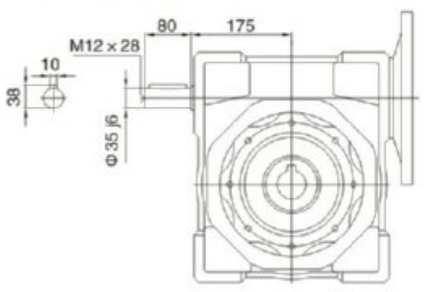

适用电机 PAM-IEC	N (H8)	M	P	bm	tm	S	Dm(H7)												
							5	7.5	10	15	20	25	30	40	50	60	80	100	Depth 深
160B5	Φ250	Φ300	Φ350	12	45.3	Φ15	–	42*	42*	42*	42*	42*	42*	42*	–	–	–	–	110
132B5	Φ230	Φ265	Φ300	10	41.3	Φ15	–	–	–	–	–	38	38	38	38	38	–	–	80
100/112B5	Φ180	Φ215	Φ250	8	31.3	Φ15	–	–	–	–	–	–	–	–	28	28	28	28	60

重量: 84kg
Weight: 84kg

注释: 薄键由DAIFUSI提供。
Note: (*)Low profile key supplied by DAIFUSI.

NRV

150

NRV.VS

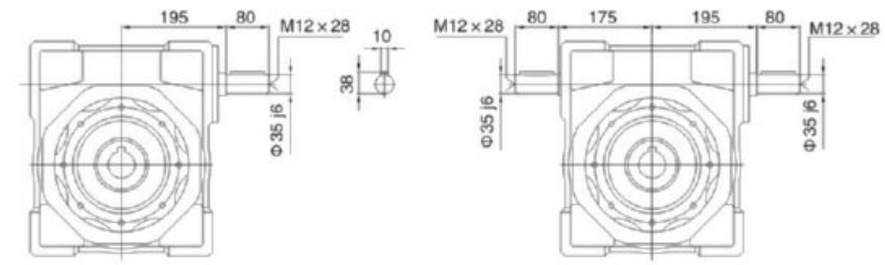

输出轴 Output shaft

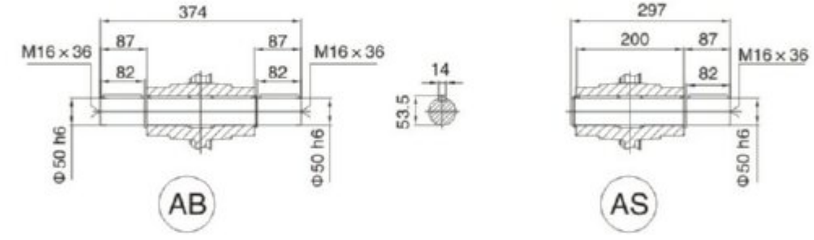

输出法兰 Output flange

FA

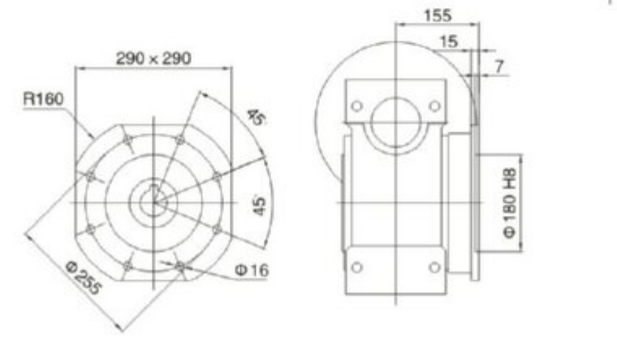

6. NMRV双级蜗杆减速机
NMRV double step worm gear reducer

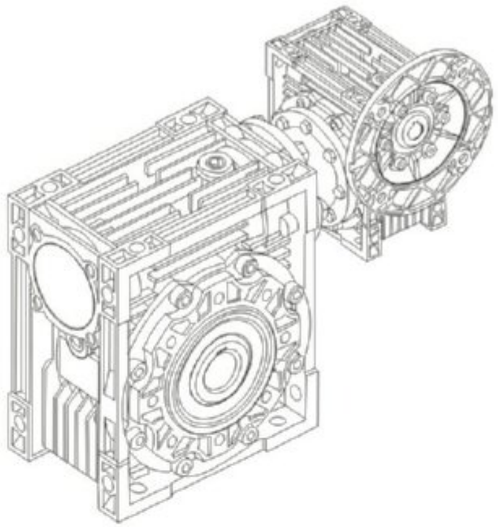

NMRV-NMRV

型号说明 Model notes

NMRV-063/130-600-VS-F1(FA)-AS-80B5-0.75kW-AS1			
NMRV-NMRV	蜗轮减速机 Worm gear speed reducer		
NRV-NMRV	蜗轮减速机（配接输入轴） Worm gear speed reducer (Matching input shaft)		
063/130	蜗轮减速机中心距 Center dictance		
600	减速比 Reduction ratio		
VS	双向输入轴 Double input shaft	F1(FA)	输出法兰位置及型号 Output flange
AS	单向输出轴 Single output shaft	AB	双向输出轴 Double output shaft
PAM	电机联接 Fitted for motor coupling	80B5	电机机座号和安装结构形式 Motor mounting facility
0.75kW	电机功率 Electric motor power	AS1	安装方位 Mounting position

注：1、用户需要带电机时，请注明“带电机”字样，并注明所带电机的基本参数。
2、附件为按用户需求随减速机附带之零件，未直接装配在减速机上，用户可根据实际需要自行装配。
Note：1.If you need motor，please note “with motor” and the model，power & poles of the motor.
2.Accessories are unassembled. You may assemble them according to your need.

NMRV-NMRV安装方式 Mounting positions

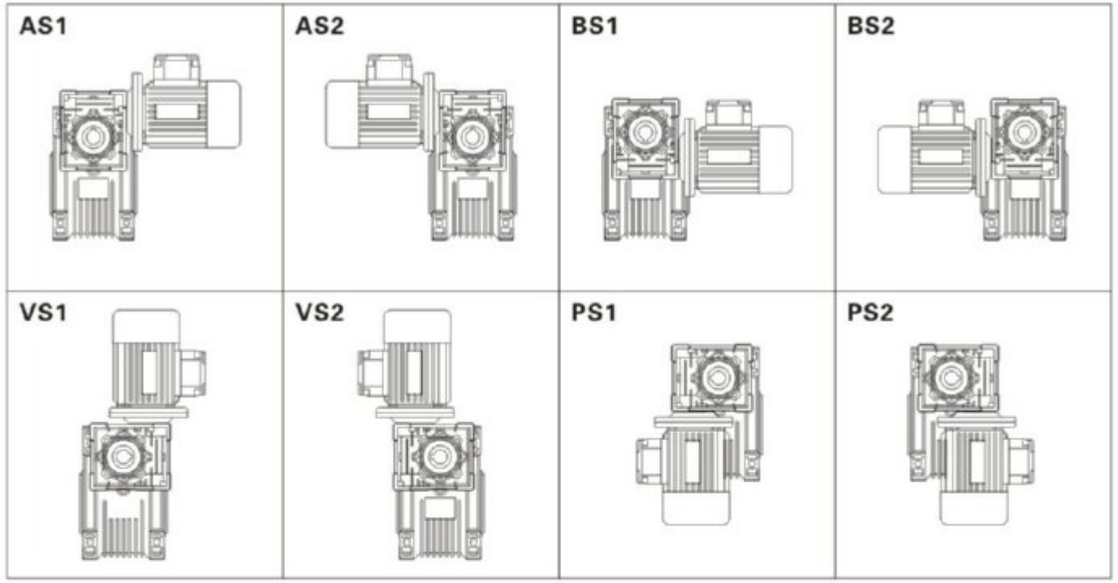

输出法兰 Output flange F-FL

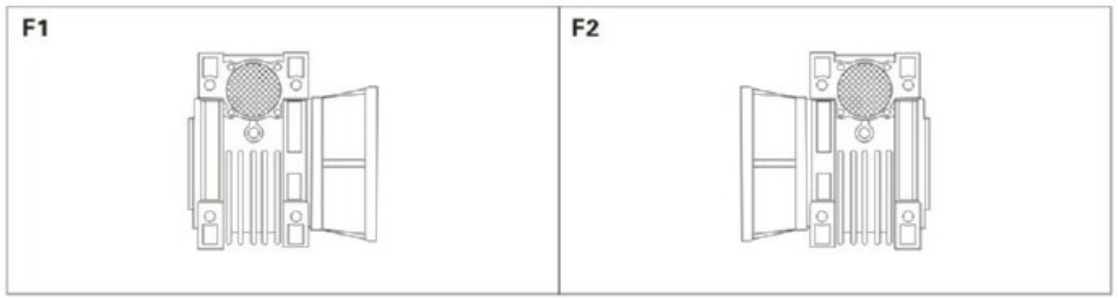

电机接线盒方位 Position of terminal box

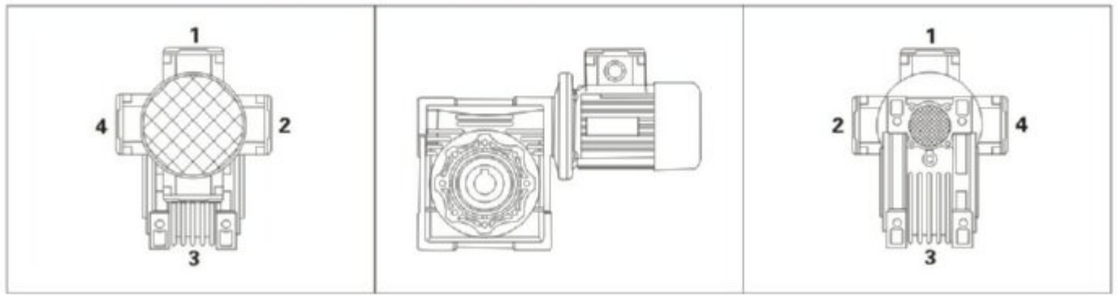

NMRV系列蜗杆减速机
NMRV SERIES WORM GEAR SPEED REDUCER

选型参数 Parameter selections

双级减速机（法兰输入，输入转速1400r/min）/（配4极电机）
Double step reducer(flange input, input speed is 1400r/min)/(matched with 4 poles motor)

组合机型 Model	输出转速 N2(r/min)	输出转矩 M2(N.m)	总传动比 i	高速级传动比 i1	低速级传动比 i2	输出轴径向力 kN	使用系数 f.s.
	0.06kw						
25/30	14	25	100	10	10	1.62	1.3
	9.3	32	150	10	15	1.83	0.9
	7.0	41	200	10	20	1.83	0.7
	5.6	44	250	10	25	1.83	0.8
25/40	4.7	59	300	10	30	3.49	1.2
	3.5	71	400	10	40	3.49	0.9
	2.8	82	500	20	25	3.49	0.7
	2.3	101	600	20	30	3.49	0.6
	1.9	116	750	25	30	3.49	0.5
	1.6	143	900	30	30	3.49	0.5
	1.2	171	1200	30	40	3.49	0.4
	0.9	197	1500	50	30	3.49	0.3
	0.8	217	1800	60	30	3.49	0.3
	0.6	268	2400	60	40	3.49	0.2
	0.5	324	3000	60	50	3.49	0.2
	0.4	294	4000	50	80	3.49	0.1
	0.3	356	5000	50	100	3.49	0.1
30/40	4.7	57	300	10	30	3.49	1.3
	3.5	70	400	10	40	3.49	0.9
	2.8	96	500	20	25	3.49	0.6
	2.3	104	600	20	30	3.49	0.7
	1.9	121	750	25	30	3.49	0.6
	1.6	139	900	30	30	3.49	0.5
	1.2	166	1200	30	40	3.49	0.4
	0.9	196	1500	50	30	3.49	0.4
	0.8	218	1800	60	30	3.49	0.3
	0.58	261	2400	60	40	3.49	0.2
	0.4	300	3200	80	40	3.49	0.2
	0.4	279	4000	50	80	3.49	0.1
	0.28	338	5000	50	100	3.49	0.1
30/50	1.6	141	900	30	30	4.84	1.0
	1.2	169	1200	30	400	4.84	0.7
	0.93	199	1500	50	30	4.84	0.7
	0.78	222	1800	60	30	4.84	0.7
	0.6	266	2400	60	40	4.84	0.5
	0.5	307	3000	60	50	4.84	0.4
	0.35	288	4000	50	80	4.84	0.3
	0.29	311	4800	60	80	4.84	0.3
30/63	0.9	203	1500	30	50	6.27	1.1
	0.78	225	1800	30	60	6.27	0.9
	0.58	276	2400	60	40	6.27	0.8
	0.47	319	3000	60	50	6.27	0.7
	0.35	306	4000	50	80	6.27	0.6
	0.28	360	5000	50	100	6.27	0.4

组合机型 Model	输出转速 N2(r/min)	输出转矩 M2(N.m)	总传动比 i	高速级传动比 i1	低速级传动比 i2	输出轴径向力 kN	使用系数 f.s.
	0.06kw						
40/75	0.6	330	2400	60	40	7.38	1.1
	0.47	377	3000	60	50	7.38	0.8
	0.35	355	4000	50	80	7.38	0.7
	0.28	419	5000	50	100	7.38	0.5
40/90	0.5	405	3000	60	50	8.18	1.4
	0.35	365	4000	50	80	8.18	1.3
	0.28	431	5000	50	100	81.8	1.0
	0.09kw						
25/30	14	37	100	10	10	1.62	0.8
	9.3	49	150	10	15	1.83	0.6
	7.0	62	200	10	20	1.83	0.5
	5.6	66	250	10	25	1.83	0.5
	4.7	75	300	10	30	1.83	0.4
	3.5	107	400	10	40	1.83	0.3
	2.8	115	500	20	25	1.83	0.2
	2.3	135	600	20	30	1.83	0.2
	1.9	151	750	25	30	1.83	0.2
	1.6	178	900	30	30	1.83	0.2
	1.2	212	1200	30	40	1.83	0.1
	0.9	247	1500	50	30	1.83	0.1
	0.78	304	1800	60	30	1.83	0.1
	0.58	340	2400	60	40	1.83	0.1
	0.47	405	3000	60	50	1.83	0.1
30/40	4.7	87	300	10	30	3.49	0.8
30/50	3.5	106	400	10	40	4.84	1.2
	2.8	123	500	10	50	4.84	1.0
	2.3	159	600	20	30	4.84	0.9
	1.9	185	750	25	30	4.84	0.8
	1.6	212	900	30	30	4.84	0.7
30/63	1.6	200	900	15	60	6.27	1.0
	1.2	263	1200	30	40	6.27	0.9
	0.93	305	1500	30	50	6.27	0.7
40/75	0.9	359	1500	50	30	7.38	1.1
	0.78	404	1800	60	30	7.38	1.0
	0.58	496	2400	60	40	7.38	0.7
40/90	0.5	608	3000	60	50	8.18	0.9
	0.35	548	4000	50	80	8.18	0.8
	0.12kw						
30/50	4.7	118	300	10	30	4.84	1.2
	3.5	142	400	10	40	4.84	0.9
	2.8	164	500	10	50	4.84	0.7
30/63	2.8	171	500	10	50	6.27	1.3
	2.3	208	600	15	40	6.27	1.1
	1.9	241	750	15	50	6.27	0.9

組合机型 Model	输出转速 N2(r/min)	输出转矩 M2(N.m)	总传动比 i	高速级传动比 i1	低速级传动比 i2	输出轴径向力 kN	使用系数 f.s.
	0.12kw						
40/75	1.6	324	900	30	30	7.38	1.2
	1.2	399	1200	30	40	7.38	0.9
40/90	0.78	546	1800	30	60	8.18	0.9
	0.58	695	2400	60	40	8.18	0.9
50/110	0.5	883	3000	60	50	10.32	1.2
	0.35	784	4000	50	80	10.32	1.0
	0.28	928	5000	50	100	10.32	0.8
	0.18kw						
30/63	3.5	221	400	10	40	6.27	1.0
	2.8	257	500	10	50	6.27	0.8
40/75	2.3	362	600	20	30	7.38	1.1
	1.9	435	750	25	30	7.38	0.9
	1.6	487	900	30	30	7.38	0.8
40/90	1.2	629	1200	30	40	8.18	1.0
	0.93	735	1500	30	50	8.18	0.8
50/110	0.8	860	1800	60	30	10.32	1.5
	0.58	1113	2400	60	40	10.32	1.1
	0.25kw						
30/63	3.5	159	400	10	40	6.27	1.4
	2.8	185	500	10	50	6.27	1.2
40/75	3.5	336	400	10	40	7.38	1.1
	2.8	384	500	10	50	7.38	0.8
40/90	2.3	511	600	15	40	8.18	1.2
	1.9	598	750	15	50	8.18	0.9
	1.6	667	900	15	60	8.18	0.8
50/110	1.2	943	1200	30	40	10.32	1.3
	0.93	1064	1500	50	30	10.32	1.2
	0.78	1195	1800	60	30	10.32	1.1
63/130	0.6	1624	2400	60	40	13.5	1.0
	0.47	1935	3000	60	50	13.5	0.8
	0.35	2046	4000	50	80	13.5	0.6
	0.28	2430	5000	50	100	13.5	0.5
63/150	0.8	1199	1800	60	30	18	1.8
	0.8	1199	1800	60	30	18	1.8
	0.6	1446	2400	60	40	18	1.8
	0.5	1713	3000	60	50	18	1.4
	0.4	2026	4000	50	80	18	0.9
	0.3	2251	5000	50	100	18	0.7
	0.37kw						
40/75	4.7	405	300	10	30	7.38	1.0
	3.5	498	400	10	40	7.38	0.7
40/90	4.7	401	300	7.5	40	8.18	1.5
	3.5	523	400	10	40	8.18	1.2
	2.8	611	500	10	50	8.18	0.9
	2.3	757	600	15	40	8.18	0.8
50/110	1.9	949	750	25	30	10.32	1.3
	1.6	1079	900	30	30	10.32	1.2
	1.2	1396	1200	30	40	10.32	0.8
63/130	0.9	1674	1500	50	30	13.5	1.1

組合机型 Model	输出转速 N2(r/min)	输出转矩 M2(N.m)	总传动比 i	高速级传动比 i1	低速级传动比 i2	输出轴径向力 kN	使用系数 f.s.
	0.37kw						
63/130	0.78	1887	1800	60	30	13.5	0.9
63/150	0.78	1774	1800	60	30	18	1.2
	0.6	2141	2400	60	40	18	1.2
	0.5	2535	3000	60	50	18	0.9
	0.55kw						
50/110	4.7	638	300	10	30	10.32	2.0
	3.5	826	400	10	40	10.32	1.4
	2.8	984	500	10	50	10.32	1.1
	2.3	1181	600	15	40	10.32	1.0
	1.9	1411	750	25	30	10.32	0.9
63/130	2.8	995	500	10	50	13.5	1.6
	1.9	1471	750	25	30	13.5	1.2
	1.2	2132	1200	30	40	13.5	0.8
63/150	0.78	2637	1800	60	30	18	0.8
	0.6	3182	240	60	40	18	0.8
	0.75kw						
50/110	4.7	871	300	10	30	10.32	1.5
	3.5	1126	400	10	40	10.32	1.1
63/130	2.8	1357	500	10	50	13.5	1.1
	2.3	1631	600	15	40	13.5	1.0
	1.9	2005	750	25	30	13.5	0.9
	1.6	2283	900	30	30	13.5	0.8
63/150	2.8	1290	500	10	50	18	1.8
	2.3	1529	600	15	40	18	1.7
	1.9	1783	750	25	30	18	1.3
	1.6	2215	900	30	30	18	0.9
	1.2	2680	1200	30	40	18	1.0
	1.1kw						
63/130	4.7	1312	300	10	30	13.5	1.3
	3.5	1671	400	10	40	13.5	1.0
	2.8	1991	500	10	50	13.5	0.8
63/150	9.3	752	150	10	15	18	3.1
	7.0	966	200	10	20	18	2.4
	5.6	1175	250	10	25	18	1.7
	4.7	1364	300	10	30	18	1.7
	3.5	1619	400	10	40	18	1.6
	2.8	1893	500	10	50	18	1.2
	2.3	2242	600	15	40	18	1.2
	1.9	2616	750	25	30	18	0.9
	1.5kw						
63/130	4.7	1789	300	10	30	13.5	1.0
	3.5	2279	400	10	40	13.5	0.7
63/150	9.3	1026	150	10	15	18	2.3
	7	1317	200	10	20	18	1.8
	5.6	1602	250	10	25	18	1.3
	4.7	1860	300	10	30	18	1.3
	3.5	2208	400	10	40	18	1.2
	2.8	2582	500	10	50	18	0.9
	2.3	3057	600	15	40	18	0.9

双级减速机（轴伸输入，输入转速1400r/min）/（配4极电机）
Double step reducer (shaft extend input, input speed is 1400r/min)

机型代号 Model	输入轴功率 kW	输出转速 N2 (r/min)	输出转矩 M2 (N.m)	传动比 i	输出轴径向力 kN	输入轴径向力 kN
30/40	0.1	4.7	73	300	3.49	0.21
	0.1	3.5	65	400	3.49	0.21
	0.08	2.8	61	500	3.49	0.21
	0.06	2.3	73	600	3.49	0.21
	0.04	1.9	73	750	3.49	0.21
	0.03	0.6	73	900	3.49	0.21
	0.02	1.2	65	1200	3.49	0.21
	0.02	0.9	73	1500	3.49	0.21
	0.02	0.8	73	1800	3.49	0.21
	0.01	0.58	65	2400	3.49	0.21
	0.01	0.4	65	3200	3.49	0.21
	0.01	0.35	33	4000	3.49	0.21
	0.01	0.28	29	5000	3.49	0.21
30/50	0.15	4.7	145	300	4.84	0.21
	0.1	3.5	124	400	4.84	0.21
	0.1	2.8	120	500	4.84	0.21
	0.1	2.3	145	600	4.84	0.21
	0.1	1.9	145	750	4.84	0.21
	0.1	1.6	145	900	4.84	0.21
	0.08	1.2	124	1200	4.84	0.21
	0.06	0.93	145	1500	4.84	0.21
	0.04	0.78	145	1800	4.84	0.21
	0.03	0.6	124	2400	4.84	0.21
	0.02	0.5	120	3000	4.84	0.21
	0.02	0.35	82	4000	4.84	0.21
	0.02	0.29	82	4800	4.84	0.21
30/63	0.24	4.7	230	300	6.27	0.21
	0.2	3.5	230	400	6.27	0.21
	0.2	2.8	216	500	6.27	0.21
	0.13	2.3	230	600	6.27	0.21
	0.11	1.9	216	750	6.27	0.21
	0.1	1.6	198	900	6.27	0.21
	0.1	1.2	230	1200	6.27	0.21
	0.1	0.93	216	1500	6.27	0.21
	0.1	0.78	198	1800	6.27	0.21
	0.1	0.58	230	2400	6.27	0.21
	0.08	0.47	216	3000	6.27	0.21
	0.06	0.35	172	4000	6.27	0.21
	0.04	0.28	150	5000	6.27	0.21
40/75	0.4	4.7	390	300	7.38	0.35
	0.3	3.5	360	400	7.38	0.35
	0.21	2.8	320	500	7.38	0.35
	0.2	2.3	390	600	7.38	0.35
	0.2	1.9	390	750	7.38	0.35
	0.14	1.6	390	900	7.38	0.35
	0.11	1.2	360	1200	7.38	0.35
	0.1	0.93	390	1500	7.38	0.35
	0.1	0.78	390	1800	7.38	0.35
	0.1	0.58	360	2400	7.38	0.35
	0.1	0.47	320	3000	7.38	0.35
	0.08	0.35	250	4000	7.38	0.35
	0.06	0.28	230	5000	7.38	0.35

机型代号 Model	输入轴功率 kW	输出转速 N2 (r/min)	输出转矩 M2 (N.m)	传动比 i	输出轴径向力 kN	输入轴径向力 kN
40/90	0.6	4.7	610	300	8.18	0.35
	0.43	3.5	610	400	8.18	0.35
	0.34	2.8	560	500	8.18	0.35
	0.3	2.3	610	600	8.18	0.35
	0.23	1.9	560	750	8.18	0.35
	0.2	1.6	505	900	8.18	0.35
	0.2	1.2	610	1200	8.18	0.35
	0.14	0.93	560	1500	8.18	0.35
	0.11	0.78	505	1800	8.18	0.35
	0.11	0.58	610	2400	8.18	0.35
	0.1	0.47	560	3000	8.18	0.35
	0.1	0.35	460	400	8.18	0.35
	0.1	0.28	410	5000	8.18	0.35
50/110	1.1	4.7	1265	300	10.32	0.49
	0.8	3.5	1185	400	10.32	0.49
	0.61	2.8	1100	500	10.32	0.49
	0.6	2.3	1185	600	10.32	0.49
	0.5	1.9	1265	750	10.32	0.49
	0.43	1.6	1265	900	10.32	0.49
	0.31	1.2	1186	1200	10.32	0.49
	0.3	0.93	1265	1500	10.32	0.49
	0.3	0.78	1265	1800	10.32	0.49
	0.2	0.58	1185	2400	10.32	0.49
	0.15	0.47	1100	3000	10.32	0.49
	0.13	0.35	819	4000	10.32	0.49
	0.1	0.28	746	5000	10.32	0.49
63/130	0.8	2.3	1650	600	13.5	0.7
	0.7	1.9	1760	750	13.5	0.7
	0.6	1.6	1760	900	13.5	0.7
	0.4	1.2	1650	1200	13.5	0.7
	0.4	0.93	1760	1500	13.5	0.7
	0.4	0.93	1760	1500	13.5	0.7
	0.3	0.78	1760	1800	13.5	0.7
	0.3	0.58	1650	2400	13.5	0.7
	0.2	0.47	1550	3000	13.5	0.7
	0.1	0.35	1220	4000	13.5	0.7
	0.1	0.28	1100	5000	13.5	0.7
63/150	3.4	9.3	2340	150	18	0.7
	2.7	7.0	2340	200	18	0.7
	1.9	5.6	2050	250	18	0.7
	1.9	4.7	2340	300	18	0.7
	1.8	3.5	2670	400	18	0.7
	1.4	2.8	2330	500	18	0.7
	1.3	2.3	2670	600	18	0.7
	1.0	1.9	2330	750	18	0.7
	0.7	1.6	2100	900	18	0.7
	0.7	1.2	2670	1200	18	0.7
	0.4	0.8	2100	1800	18	0.7
	0.5	0.6	2670	2400	18	0.7
	0.3	0.5	2330	3000	18	0.7
	0.2	0.4	1880	4000	18	0.7
	0.2	0.3	1650	5000	18	0.7

NMRV-NMRV外形尺寸 Dimension

NMRV025-NMRV030

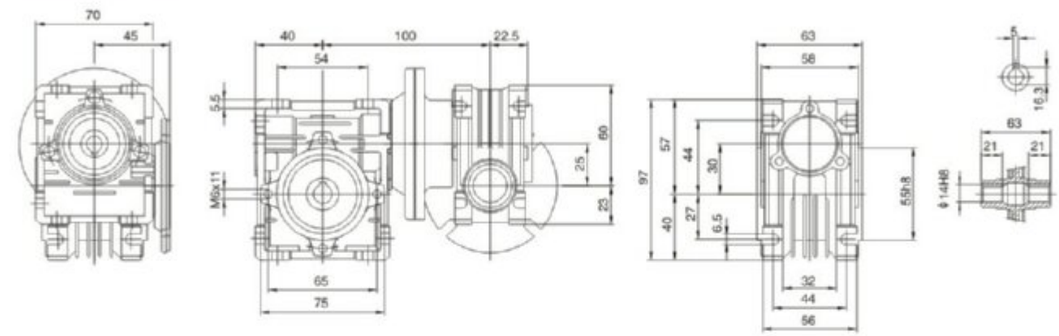

NMRV025-NMRV040

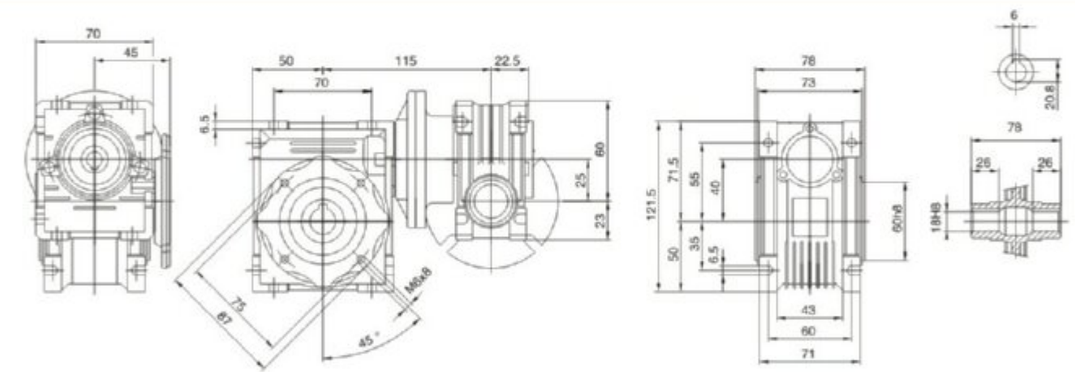

NMRV030-NMRV040

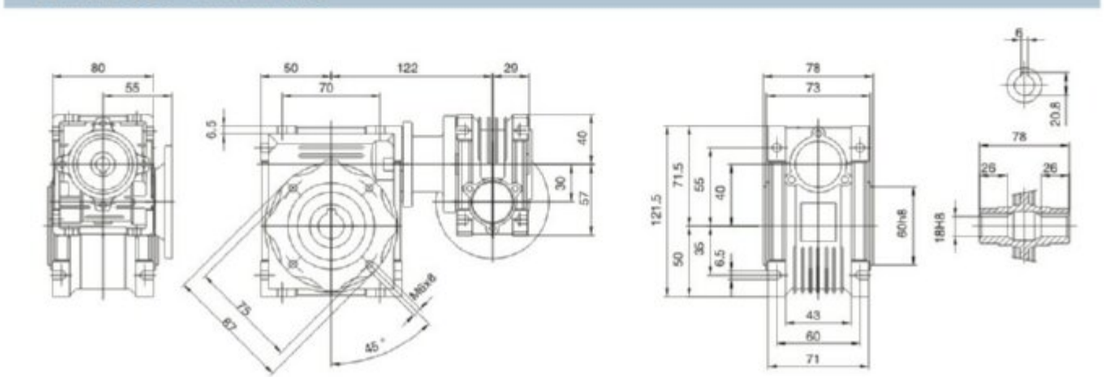

NMRV系列蜗杆减速机
NMRV SERIES WORM GEAR SPEED REDUCER

NMRV-NMRV外形尺寸 Dimension

NMRV030-NMRV050

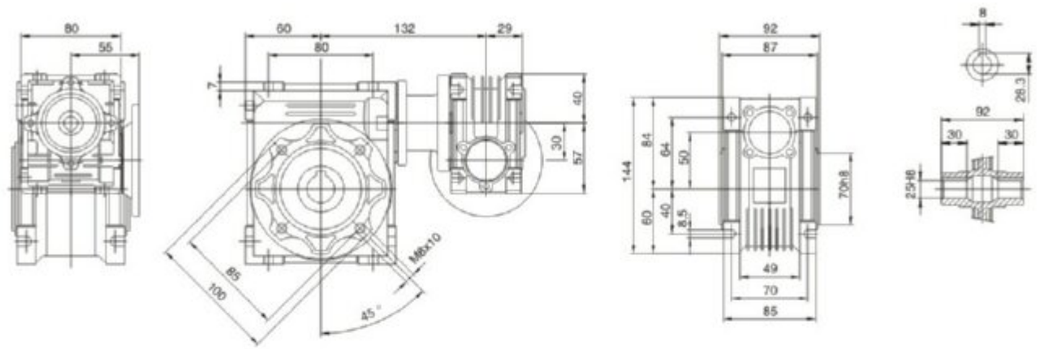

NMRV030-NMRV063

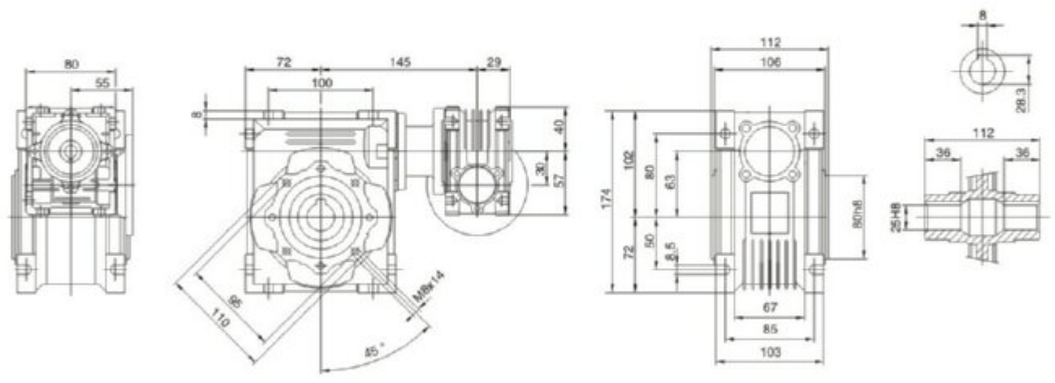

NMRV040-NMRV075

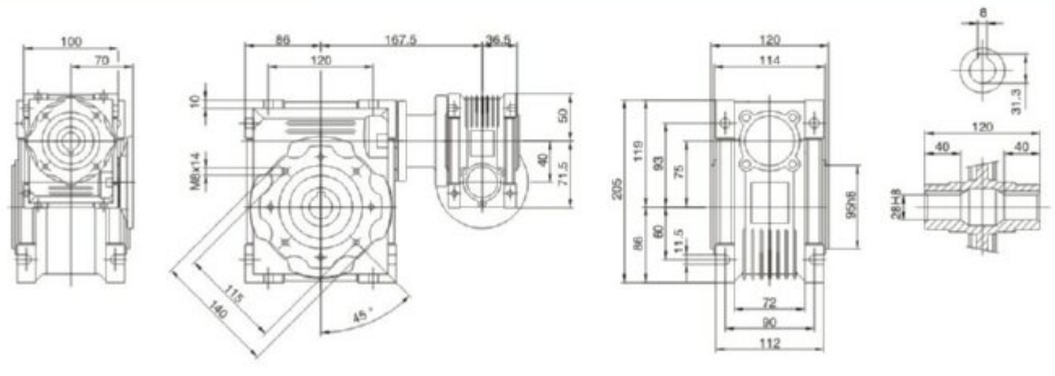

NMRV-NMRV外形尺寸 Dimension

NMRV040-NMRV090

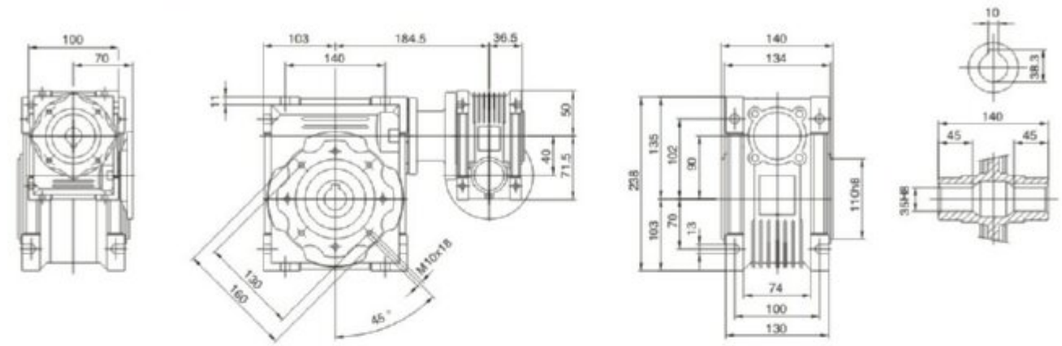

NMRV050-NMRV110

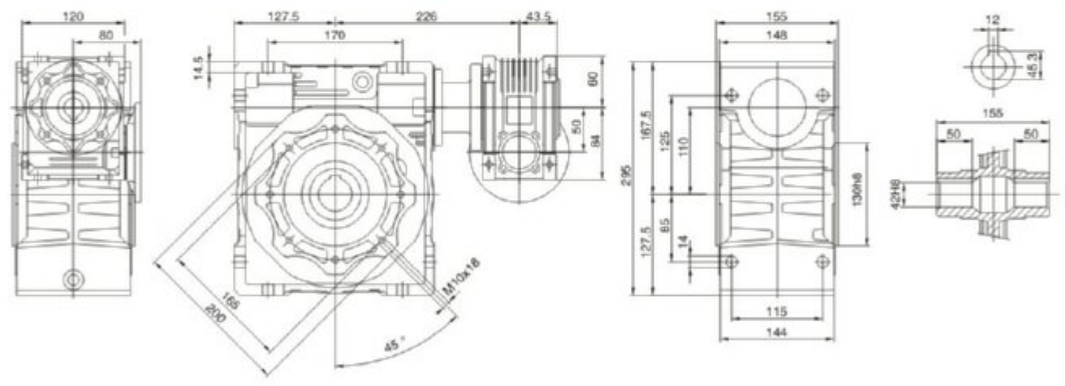

NMRV063-NMRV130

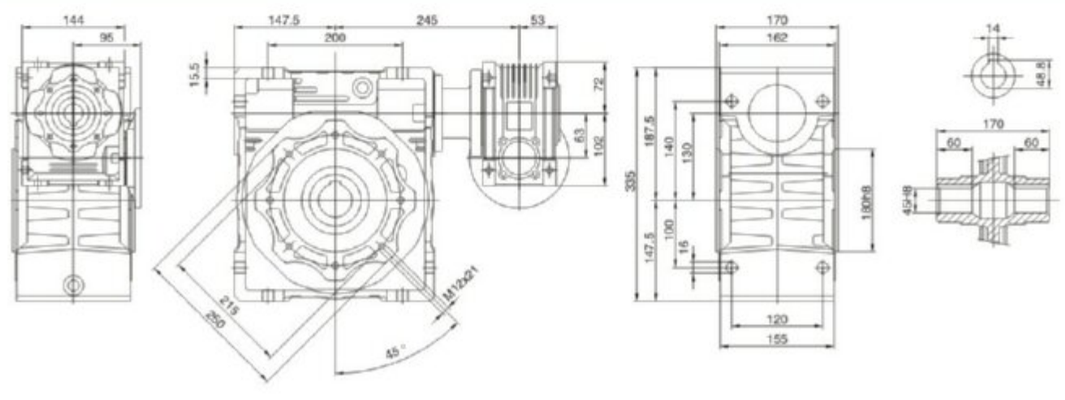

NMRV-NMRV外形尺寸 Dimension

NMRV063-NMRV150

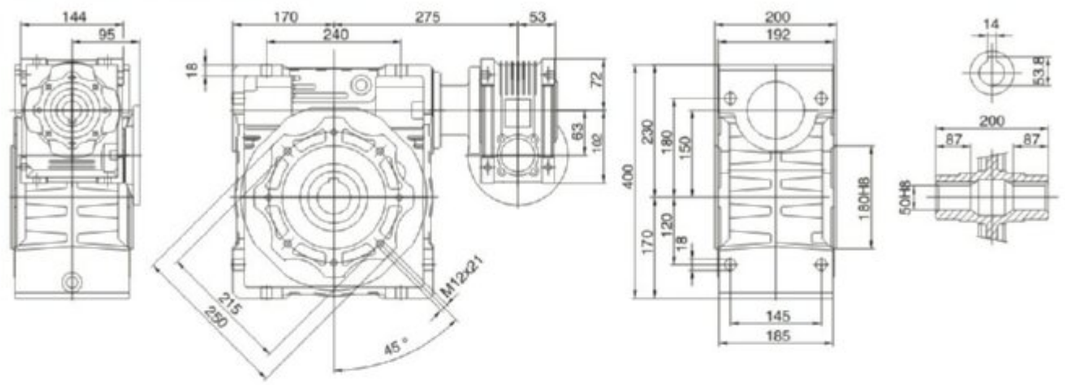

NRV-NMRV外形尺寸 Dimensions

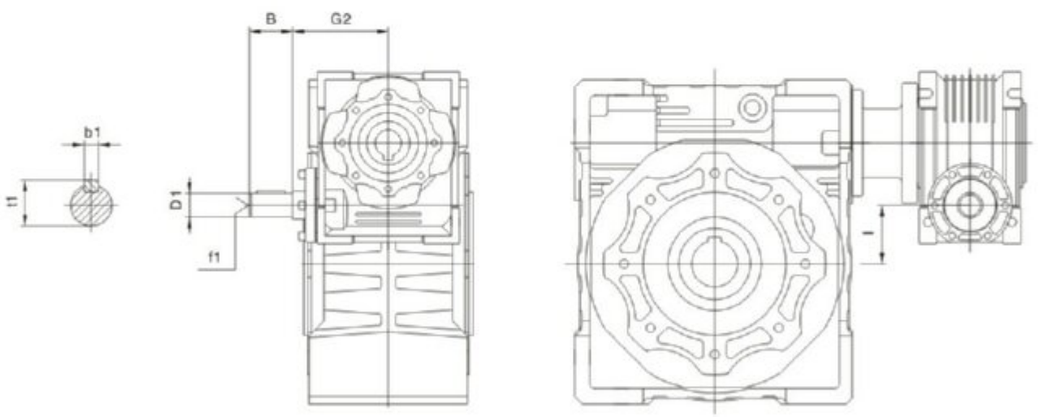

NRV-NMRV	025-030	025-040	030-040	030-050	030-063	040-075	040-090	050-110	063-130	063-150
B	20	20	20	20	20	23	23	30	40	40
D1	9 j6	9 j6	9 j6	9 j6	9 j6	11 j6	11 j6	14 j6	19 j6	19 j6
G2	42	42	51	51	51	60	60	74	90	90
l	5	15	10	20	33	35	50	60	67	87
b1	3	3	3	3	3	4	4	5	6	6
f1	–	–	–	–	–	–	–	M6	M6	M6
t1	10.2	10.2	10.2	10.2	10.2	12.5	12.5	16	21.5	21.5

NMRV系列蜗杆减速机
NMRV SERIES WORM GEAR SPEED REDUCER

7. 附　件
Accessories

防护罩 Protective cover

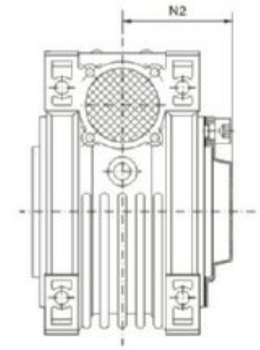

030	42
040	50
050	58
063	69
075	74
090	86
110	94
130	102
150	N2

基座 Base plate

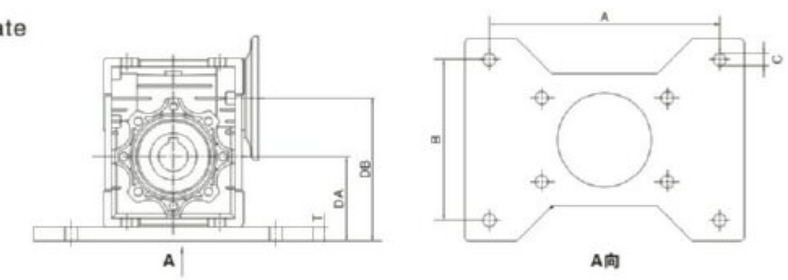

	030	040-A	040-B	050	063-A	063-B	075	090
A	111	111	146	162	179	203	214	241
B	84	84	114	119	124	133	149	156
C	8.5	8.5	10.5	12.5	12.5	12.5	12.5	12.5
DA	57	67	70	76	89	93	101.5	117.5
DB	87	107	110	126	152	156	176.5	207.5
T	17	17	20	16	17	21	15.5	14.5

扭力臂 Torque arm

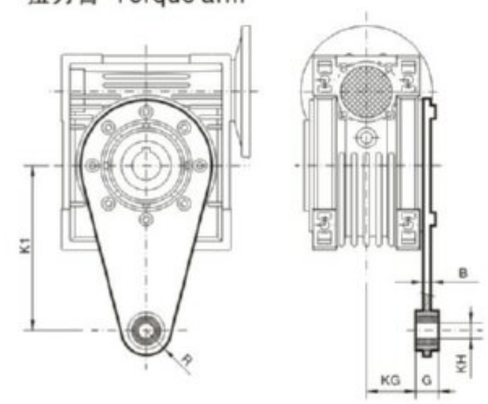

	K1	R	KG	G	KH	B
025	70	15	17.5	14	8	4
030	85	15	24	14	8	4
040	100	18	31.5	14	10	4
050	100	18	38.5	14	10	4
063	150	18	49	14	10	6
075	200	30	47.5	25	20	6
090	200	30	57.5	25	20	6
105	250	35	62	30	25	6
110	250	35	62	30	25	6
130	250	35	69	30	25	6
150	250	35	84	30	25	6

8. 使用说明
Operating instructions

1. 单级蜗杆减速机

1.1 减速机型号25~90采用优质铝合金压铸箱体，外形轻巧美观，结构紧凑，体积小，重量轻，节省安装空间，不易锈蚀。
1.2 减速机型号110~150采用灰铸铁铝模铸造，外型美观坚固，可多方位安装使用。
1.3 散热性能好，安全可靠，效率高。
1.4 承载能力高，传动平稳，振动小，噪音低。
1.5 具有动力输入及转矩输出的多种联接结构，满足多种联接需要；箱体外形设计及底脚孔设置布局适应多种安装方式，通用性强。

2. 双级蜗杆减速机

2.1 由单级蜗杆减速机组合而成，具有单级蜗杆减速机的一切优点，和获得大的传动比。
2.2 常用双级组合机型为：25/30、25/40、30/40、30/50、30/63、40/75、40/90、50/110、63/130、63/150，用户若有殊要求时，可根据实际需要选择25、30、40、50、63、75、90、110、130、150作为组合单元另行组合。

3. 安装注意事项

3.1 减速机须安装在平整坚固的底座上，底脚螺栓必须紧固、防震。
3.2 原动机--减速机--工作机的各联接轴伸，安装后必须互相准确对准轴线。
3.3 减速机输入端及输出端轴伸外径尺寸公差按h6制作，与之相匹配的联轴器、皮带轮、链轮等传动件内孔需按合适公差尺寸配置，避免装配过紧损坏轴承，装配过松影响正常的动力传递。
3.4 链轮、齿轮等传动件装上轴伸时，应尽量靠近轴承，以减少轴伸弯曲应力。
3.5 减速机装配电机时，应在蜗杆头部内孔孔壁及键槽处涂抹黄油，避免装配过紧，防止轴孔日久生锈。
3.6 使用各类电机直联型减速机时，若电机重量偏大，应设支撑装置。

4. 使用注意事项

4.1 使用前应注意检查减速机型式结构、中心距规格、传动比、输入轴连接方式、输出轴结构、输入轴输出轴轴指向和回转方向等是否符合使用要求，蜗杆输入转速不宜超过1500r/min。
4.2 开机时应逐步施加载荷，不能满载起动。
4.3 规格25~90减速机仅设加油孔，出厂时减速机内已加好ISO Vg320合成润滑油，用户无需再加油，机器连续运转约500小后，应该更换润滑油。以后换油周期为6000小时。
4.4 型号110~150减速机设有加油孔、放油孔和油标，减速机内已加ISO VG460矿物润滑油，用户在使用前须拉掉通气器上橡胶环。首次运行400小时后换注新油，以后每隔约4000小时换油一次。
4.5 减速机允许最高油温为95℃，超过时应停机检查。
4.6 若减速机在使用前已放置时间超过4-6个月，而油封又未浸入润滑油中，推荐更换油封。
4.7 若减速机使用环境温度超出或低于表中规定使用环境温度5℃以上，请与我公司人员联系。

1. Single step worm gear reducer

1.1 The reducer which is 25~90 made of Aluminum alloy die-casting box, good looking in appearance, compact in structure rust proofing on Surface and small volume to save mounting space.
1.2 The reducer model 110~150 is made of cast iron which casted with Aluminum mould. It's good looking and solid, and can be used through the setting of multi-azimuth.
1.3 Good radiating characteristic leads safe and high efficiency for using.
1.4 The strong capacity of loading and overload ensure stable transmission, make less vibration and noise.
1.5 Varies of connecting structure for power input and torque output meet different requirements; the design of box outline and the set of foot hole is apt to with high many kinds of mounting.

2. Double step worm gear reducer

2.1 It is combined by two single step reducers and has all the virtues of them. And you can get bigger ratio with it.
2.2 The models of 25/30、25/40、30/40、30/50、30/63、40/75、40/90、50/110、63/130、63/150, are in common use. You can choose 25、30、40、50、63、75、90、110、130、150 as combination units to combine according to the fact of your special needs.

3. Notes of installation

3.1 The base-plate must be plane and stoutness, and the base-bolts must be screwed down and shockproof.
3.2 The connecting shafts of prime mover, reducer and operation device must be coaxial after installation.
3.3 The diameter tolerance zone of input and output shaft is h6, the holes of fittings(such as couplings, belt-pulley, sprocket wheel and so on)must properly mate the shaft, which prevents bearing from breakage because of over-tight mate or avoid effecting normal power transmission because of over-loose mate.
3.4 Drivers such as sprocket wheel and gear must be fitted close to bearing in order to reduce bending stress of hanging shaft.
3.5 While assembling motor to the reducer, it is necessary to add butters to the worm shaft input hole and keyway, so as to avoid tightly assembling and rusting when it is used for a long time.
3.6 Supporting unit is required when reducers directly match with motors whose weight is bigger than normal types motor is a little bigger than normal.

4. Operating notes

4.1 Before using, please check carefully whether the reducer mode, distance size, ratio, input connecting method, output shaft structure, input and output shaft direction and revolving direction are right according to requirement. It is better for the input speed of worm shaft not more than 1500r/min.
4.2 The load should be added step by step when using the machine. Never running it with full load.
4.3 The reducer which model is among 25-90 has the oil add hole only. It has been full of synthetic lubrication oil ISO VG 320. User doesn't need to think about oil adding, after about 500 hours continual running, please change lubrication oil. Then change the oilonceper 600 hours.
4.4 Ther reducer model of 110~150 has oil add hole, oil out hole and oil gauge. Mineral lubrication oil ISO VG 460 has been filled in enough, before using, user must ull out the rubber ring of vent plug. After the first 400 hours running, clean the inter box and change new oil in it. Then change the oil once per 4000 hours.
4.5 The permitted temperature of the oil in reducer is 95℃. If up to this value, it must be stopped and checked.
4.6 We propose to change oil seal when the reducer has been stored over four to six months and the oil seal has n't been immersed in lubrication oil before using.
4.7 When the ambient temperature is 5℃ upper or lower than the normal level stated in the table, please contact with us.

9. 油品润滑
Lubricant

润滑油选用表 Lubrication oil chosen table

减速机规格 Reducer size	25-90	110-150	
润滑油类型 Type of lubrication oil	合成润滑油 Complex lubrication oil	矿物润滑油 Mineral lubrication oil	
环境温度℃ Ambient temperature	-25 ~ +50	-5 ~ +40	-15 ~ +25
ISO VG	ISO VG 320	ISO VG 460	ISO VG 220
AGIP	TELIUM VSF320	BLASIA 460	BLASIA 220
SHELL	TIVELA OIL Sc320	OMALA OIL 460	OMALA OIL220
ESSO	S220	SPARTAN EP460	SPARTAN EP220
MOBIL	GLYGOYLE 30	MOBIL GEAR 634	MOBIL GEAR 630
CASTROL	ALPHASYN PG320	ALPHA MAX 460	ALPHA MAX 220
BP	ENERGOL SG-XP320	ENERGOL GR-XP460	ENERGOL GR-XP220

润滑油注油量（L） Adding capacity of lubrication oil

规格 Type / 安装型式 Installation	025	030	040	050	063	075	090	110	130	150
B3	0.02	0.04	0.08	0.15	0.3	0.55	1	3	4.5	7
B6 B7								2.2	3.3	5.1
B8								2.5	3.5	5.4
V5								3	4.5	7
V6								2.2	3.3	5.1

10. 故障分析
Malfunctions analysis

故障情况 Fault Description	故障原因 Reasons	解决办法 Solutions
过 热 Overheating	原动力、减速机、工作机连接不当 Improper connection among prime morer, reducer and the operation device	调整至适当位置，使三者相联轴线同轴 Adjust to proper position
	超负荷运转 Overloading	适当调整负荷 Adjust to proper load
	油封过度磨擦 Over friction of oil seals	在油封唇口处滴润滑油 Drop lubricant at oil seal
	☆润滑油过少或过多 ☆Lubricant oil overmuch or shortage	按注油方式或调整油量 Adjust to proper oil quantity as lubricant capa city tale
	☆润滑油杂质多或润滑性差 ☆Much impurity in oil or inferior oil	按润滑油选用表更换合适新油 Refill proper oil
振 动 Vibration	原动力、减速机、工作机固定不良 Prime mover, reducer and the operation device mount badly	查出不良固定部件，正确固紧 Find out the bad place, tighteh it
	蜗轮副齿部磨耗或损伤 Tooth surface of worm gear sets worn-out ordamaged	更换蜗轮副（需要时本公司配合） Replace worm gear sets(we will cooperate with you when necessary)
	轴承磨损 Bearing worn-out	更换轴承 Replace Bearing
	螺栓松脱 Bolt loose	固紧螺栓 Tighten Screw
杂 音 Noise	原动机与减速机连接不当 Improper connection among prime mover, reducer and the operation device	原动机重新调整连接 Adjust to proer position
	轴承损伤或间隙过大 Bearing damaged or too large clearance	更换轴承 Replace Bearing
	蜗轮副啮合不良 Worm gear sets mesh badly	修整齿面或更换蜗轮副（请与本公司联系） Mend tooth surface or replace worm gear sets (please contact to us)
	☆润滑油不足 ☆Lubricant oil shortage	按注油方式或补加润滑油 Fill in adequate oil as lubricant capacity table
漏 油 Oil leakage	油封唇口磨损 Oil seal lip worn-out	更换油封 Replace oil seal
	油封档轴颈磨损 Shaft of oil seal area worn-out	更换输入轴或带轮轴蜗轮 Replace input or output shaft with worm gear
	放油螺塞未旋紧 Oil screw plug loose	螺纹处加密封胶，旋紧螺塞 Tighten oil screw plug
	油标破损 Oil gauge damaged	更换油标 Replace oil gauge
蜗轮副齿面磨损过快 Tooth surface of worm gear sets abrade extra-quickly	超负荷运转 Overload	调整至适当负荷 Adjust to proper loading
	☆润滑油不符合要求 ☆Lubricant oil not according with requirement	更换合适的润滑油 Replace proper lubricant oil
	☆润滑油不足 ☆Lubricant oil shortage	按油标指示点加足润滑油 Fill adequate oil as indication
	未按规定适时换油，润滑油劣化 Not replacing lubricant oil in time according to requirement; oil deteriorates	按规定要求适时更换润滑油 Replacing oil in time according to requirement
	运转温度过高 Overheating while running	1. 按"过热"故障处理 2. 采取合适措施，降低周遍环境温度 1. Deal with it as"Overheating" 2. Adopting proper measures to make environment temperatur fall

注：1.☆为换油后出现的故障原因。
2. 如果发生其他故障无法解决时，请随时与我们联系，以便提供咨询服务。
Annotate: 1.☆Accored after the lubricant changed.
2.If other faults not listed above occur,Please contact with us at any moment ,Our company will supply thorough consultation and service.

UD(L) 系列行星锥盘无级变速器
UD(L) SERIES PLANET CONE-DISK STEPLESS SPEED VARIATOR

UD(L) 系列行星锥盘无级变速器
UD(L) series planet cone-disk stepless speed variator

1. 产品图片
Products pictures

UDL-B5

UDL-B3

UDL+NMRV

UDL+WJ蜗轮减机

UDL+齿轮减速机

UDL+BW系列摆线针轮减速机

2. 产品概述
Product summary

UD(L) 系列行星锥盘无级变速器简介
Brif introduction of UD(L) series planet cone-disk steples speed variator

UD(L)系列行星锥盘无级变速器融合了国内外先进的技术和工艺,用材高级、加工精良、壳体采用优质铝合金压铸成形。本机具有造型美观、重量轻、体积小、传动效率高、散热快、噪声底、安装灵活、使用方便、寿命长等优点。

UD（L）系列行星锥盘无级变速器可与各种减速器组合，实现无级变速。变速范围大，调速精度高、可在运动中进行。

本机可广泛应用于食品、陶瓷、包装、化工、制药以及各种需要调速的自动线、输送线、装配流水线上实现大减速动力传动及控制。

UD(L) series planet cone-disk stepiess speed variator merges domestic and overseas a-dvanced technique and craftsmanship.It chooses high-grade material and of superior roces-sing. it's made of high-quality aluminiumalloy diecast into forming. It has merits such asbeautiful appearance, small volume, light weight, hight transmission eficiency.quick heat dissipation, low noise, flexible installation, convenient use, long life etc.

UD(L) series planet cone-disk stepiess speed variator may be combined with various s-peed reducers to fulfill stepless speed variation, large speed-change scope, high speed re-gulative precision, It may be carred out during operation.

It is widely applicable in foodstuffs, ceramics, packing, chemicals, pharmacy and various automatic production lines, conveyor lines, assembly lines which need speed-regulation to fulfation power drive & control.

型号及标记 Mood & mark

UD L 07 Y0.75 B5 S

- S：双轴型(标注可省略电机功率) Installation position code
- B5：安装方位代号 Installation position code
- Y0.75：配用电机功率 Relevant motor power
- 07：机座号 Frame size
- L：铝合金机壳，不标注时为铸铁机壳 Aluminium alloy casing, and no mark means castiron casing
- UD：行星锥盘无级变速器代号 Code of planetary cone stepless varitor.

结构与原理 Structure & Principle

行星锥盘无级变速器，其主要传动元件有内行星轨10、13、行星轮8，外行星轨5、9和加压装置、调整轨2等组成，如下图所示。电机轴即为输入轴，带动内行星轨旋转时，内行星轨在碟行弹簧11作用下两面夹紧行星轮以摩擦力驱动行星轮，行星轮在作自转的同时又绕内行星轨公转，其公转运动由行星轮轴通过行星架传递给输出轴。

调速时，转动操作手轮合使活动外行星轨5产生摆动，通过加压装置使行星轮向内（变快）或向外（变慢）移动，以改变行星轮与内行星轨的接触半径，即改变行星轮的自转与公转速度，这样改变的公转运动传递给输出轴就为无级变速输出。

The main drive components of planet cone-disk stepless speed variator consist of innerplanetary oebit 10,13, planeetary wheel 8,outer planetary orbit5,9and compression deviceregulating orbit 2.As table1.Electric motor shaft is input shaft. While driving inner pla-netary orbit to rotate, the inner planetary orbit tightly clamps planet wheel on both sidesunder actions of butterfly spring 11 to actuate planet wheel by frictional force. In the m-eantime of planet wheel's rotationm, it makes revolution round inner planetary orbit. It' srevolution motion is transmitted by planet wheel shaft to output shaft through planet su- pport.

While adjiusting its speed, rotate operating handwheel to make movable outer planetary orbit 5 swing, make planet wheel inward(quicker) or outward (slower) moving through compr-ession device in order to change thecontact radius between planet wheel and inner planet-ary orbit, That is change planet wheel's rotation & revolution speed. The revolution speed. The revolution moti-on changed in this way transmitting to output shaft becomes stepless speed variation output.

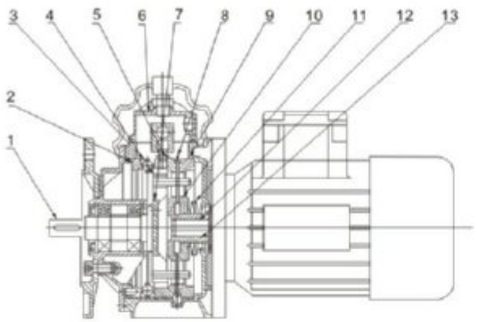

1. 输出轴 Owtput shaft
2. 调整轨 Regulating orbt
3. 钢球环 Ball ring
4. 滑块 Slide block
5. 活动外行星轨 Moving outer planetary orbit
6. 操作盒 Operating box
7. 行星架 Planet support
8. 行星轮 Planet wheel
9. 固定外行星轨 Fixed out planetary orbit
10. 活动内行星轨 Moving inner planetary orbit
11. 蝶形弹簧 Butterfly spring
12. 电机轴 Electric motor shaft
13. 固定内行星轨 Fixed inner planetary orbit

UD性能参数 Performance parameter

功率 Power	型号 Mode	i	n2 r/min	M2 N.M
0.12 kw	UDL0.12	1.6~8.2	850~170	1~2
0.18 kw	UDL0.18	1.6~8.2	850~170	1.5~3
0.25 kw	UDL0.25	1.4~7	1000~200	2~4
0.37 kw	UDL0.37	1.4~7	1000~200	3~6
0.55 kw	UDL0.55	1.4~7	1000~200	4~8
0.75 kw	UDL0.75	1.4~7	1000~200	6~12
1.0 kw	UD1.1	1.4~7	1000~200	9~18
1.5 kw	UD1.5	1.4~7	1000~200	12~24
2.2 kw	UD2.2	1.4~7	1000~200	18~36
3.0 kw	UD3.0	1.4~7	1000~200	24~48
4.0 kw	UD4.0	1.4~7	1000~200	32~64
5.5 kw	UD5.5	1.4~7	1000~200	44~88
7.5 kw	UD7.5	1.4~7	1000~200	60~120
11 kw	UD11	1.4~7	1000~200	88~176

安装方位图 Installation position diagram

B3

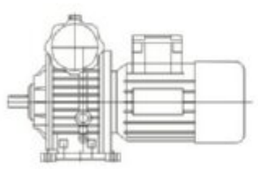

V5

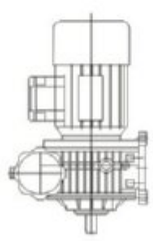

V6

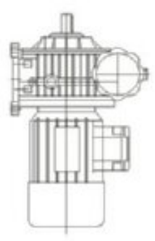

B5

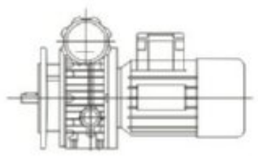

V1

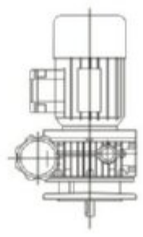

V3

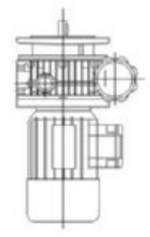

UD(L) 系列行星锥盘无级变速器
UD(L) SERIES PLANET CONE-DISK STEPLESS SPEED VARIATOR

3. 安装尺寸
Installation size

UD(L)外型及安装尺寸 Outline & installation sizes

B3 型
B3 Type

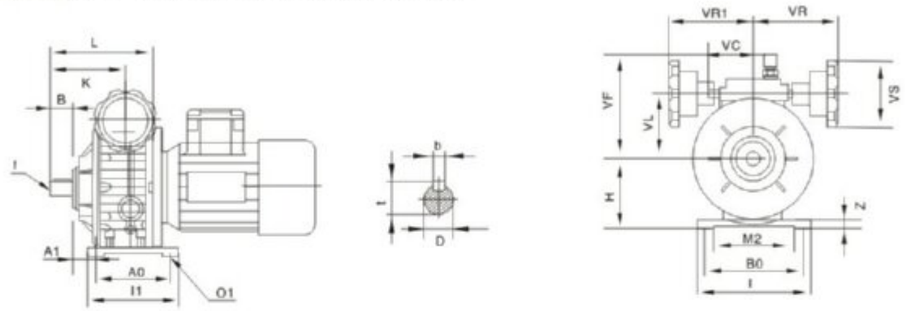

	A0	A1	D(j6)	B0	B	H	I	I1	K	L	M2	O1	VF	VL	VR	VR1	VS	Z	b	f	t
UDL0.12 UDL0.18	105	17.5	11	110	23	80	145	120	87.5	135.5	71	9	111	78	110	110	75	10	4	-	12.5
UDL0.25 UDL0.37	104	20	14	120	30	93	149	125	104	104	96	9	123	90	110	110	75	10	5	M6	16
UDL0.55 UDL0.75	125	26	19	160	40	113	190	150	125.5	179	135	11	140	107	120	120	90	15	6	M6	21.5
UD1.1 UD1.5	140	95	24	180	50	125	230	170	154	219	130	13	144	127	135	135	90	18	8	M8	27
UD2.2 UD3.0 UD4.0	230	25	28	245	60	150	300	270	191	298	190	14	188	151	166	166	110	25	8	M8	33
UD5.5 UD7.5	250	33	38	315	70	200	365	290	210	365	245	18	239	192	194	166	110	30	10	M10	38
UD11	350	50	50	350	110	224	455	420	308	455	285	20	301	254	266	-	250	45	14	M12	53.5

B5 型
B5 Type

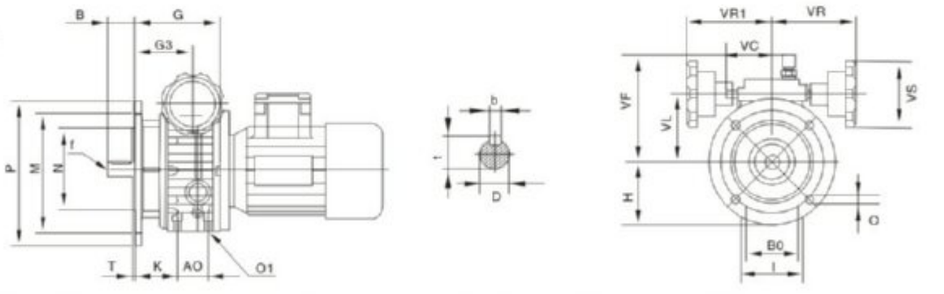

	A0	D(j6)	B0	B	G	G3	H	I	M	N	O	O1	P	T	K	VF	VL	VR	VR1	VS	b	f	t
UDL0.12 UDL0.18	50	11	60	23	112.5	64.5	70	72	115	95	9	ϕ7	140	3.5	46	111	78	110	110	75	4	-	12.5
UDL0.25 UDL0.37	40	14	77	30	110	93	80	90	130	110	9	ϕ9	160	3.5	53	123	90	110	110	75	5	M6	16
UDL0.55 UDL0.75	58	19	84	40	139	113	100	98	165	130	11	ϕ9	200	3.5	60	140	107	120	120	90	6	M6	21.5
UD1.1 UD1.5	-	24	-	50	167	125	116	230	165	130	13	-	200	3.5	-	144	127	135	135	90	8	M8	27
UD2.2 UD3.0 UD4.0	-	28	-	60	207	150	135	270	215	180	15	-	250	4	-	188	151	166	166	110	8	M8	33
UD5.5 UD7.5	-	38	-	70	244	131	200	-	265	230	15	-	300	5	-	239	192	194	-	110	10	M10	38
UD11	-	50	-	110	368	258	244	-	350	300	19	-	400	5	-	301	254	266	-	250	14	M12	53.5

UD(L) 系列行星锥盘无级变速器
UD(L) SERIES PLANET CONE-DISK STEPLESS SPEED VARIATOR

UD(L) 外型及安装尺寸
UD(L) outline & installation sizes

B3 型
B3 Type

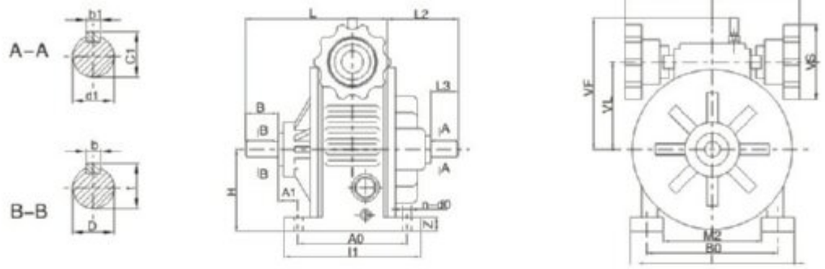

机座号 Frame size	型号 Model	中心高 The center is high	安装尺寸 Installation size						轴伸联接尺寸 Connecting size for shaft extension								外形尺寸 Appearane size								
									输出轴 Output shaft				输入轴 Input shaft												
		H	A0	A1	Z	B0	M2	n-d0	D(j6)	t	b	B	d1(j6)	c1	b1	L3	L2	I	I1	L	VF	VL	VR1	VR	VS
UDL02	UDL0.12 UDL0.18	80	105	17.5	10	110	71	4-φ9	11	12.5	4	23	11	12.5	4	23	74	145	120	135.5	111	78	110	110	75
UDL04	UDL0.25 UDL0.37	93	104	20	10	120	96	4-φ9	14	16	5	30	14	16	5	30	79	149	125	140	123	90	110	110	75
UDL07	UDL0.55 UDL0.75	113	125	26	15	160	135	4-φ11	19	21.5	6	40	19	21.5	6	40	110	190	150	179	140	107	120	120	90
UD15	UD1.1 UD1.5	125	140	45	18	180	130	4-φ13	24	27	8	50	24	27	8	40	91	230	170	219	144	127	135	135	90
UD40	UD2.2 UD3.0 UD4.0	150	230	25	25	245	190	4-φ14	28	31	8	60	24	27	8	50	119	300	270	298	188	151	166	166	110
UD75	UD5.5 UD7.5	200	250	33	30	315	245	4-φ18	38	41	10	70	32	35	10	60	109	365	290	365	239	192	194	194	110
UD150	UD11 UD15	224	350	50	45	350	285	4-φ20	42	45	12	10	42	45	12	82	202	455	420	455	301	254	226	226	250

B5 型
B5 Type

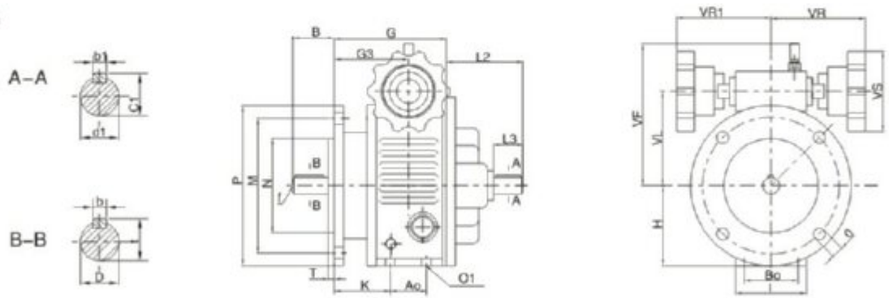

机座号 Frame size	型号 Model	H	d1(j6)	b1	c1	D(j6)	b	t	G3	A0	K	M	N	P	T	O1	B	G	L2	L3	f	VF	VR1	VR	VS	B0	I	O
UDL02	UDL0.12 UDL0.18	70	11	4	12.5	11	4	12.5	64.5	50	46	115	95	140	3.5	φ7	23	113	74	23	-	111	110	110	75	60	72	9
UDL04	UDL0.25 UDL0.37	80	14	5	16	14	5	16	93	40	53	130	110	160	3.5	φ9	30	110	79	30	M6	123	110	110	75	77	90	9
UDL07	UDL0.55 UDL0.75	100	19	6	21.5	19	6	21.5	113	58	60	165	130	200	3.5	φ9	40	139	110	40	M6	140	120	120	90	84	98	11
UD15	UD1.1 UD1.5	116	24	8	27	24	8	27	125	-	-	165	130	200	3.5	-	40	167	91	40	M8	144	135	135	90	-	230	13
UD40	UD2.2 UD3.0 UD4.0	135	24	8	27	26	8	33	150	-	-	215	180	250	4	-	50	207	119	50	M8	188	166	166	110	-	270	15
UD75	UD5.5 UD7.5	200	32	10	35	38	10	38	131	-	-	265	230	300	5	-	60	244	109	60	M10	239	194	194	110	-	-	15
UD150	UD11 UD15	224	42	12	45	42	12	45	258	-	-	300	250	350	5	-	82	368	202	82	M12	301	226	226	250	-	-	19

4. 行星锥盘无级变速器与NMRV蜗轮减速器组合
Combination of planet cone-disk stepless speed variator and NMRV worm-gear speed reducer

型号及标记 Mood & mark

UD L 0.75 – NMRV 063 – 40 E F1 SZ B3

- 安装方位代号 Installation position code
- 带双向输出轴，标注"DZ"为带单向输出轴，不标注时为孔输出
  Two-way shaft output, "DZ" mark means one-way shaft output, and no mark means hole output
- 带输出法兰，不标注时为不带输出法兰
  Flange output,no mark means flangeless output
- 带蜗轮杆同向输出轴，不标注时不带蜗杆同向输出轴
  Double extension worm shaft,no make means single extension worm shaft
- 蜗轮减速器速比 Speed ratio of worm-gear speed reducer
- 蜗轮减速器中心距 Centre-to-centre spacing of worm-gear speed reducer
- 蜗轮减速器代号 Code of worm-gear speed reducer
- 配用电机功率 Relevant motor power
- 铝合金机壳，不标注时为铸铁机壳
  Aluminium alloy casing,and no mark means cast iron casing
- 行星锥盘无级变速器代号
  Code of planetary cone-disk stepless speed variator

安装方位图 Installation position

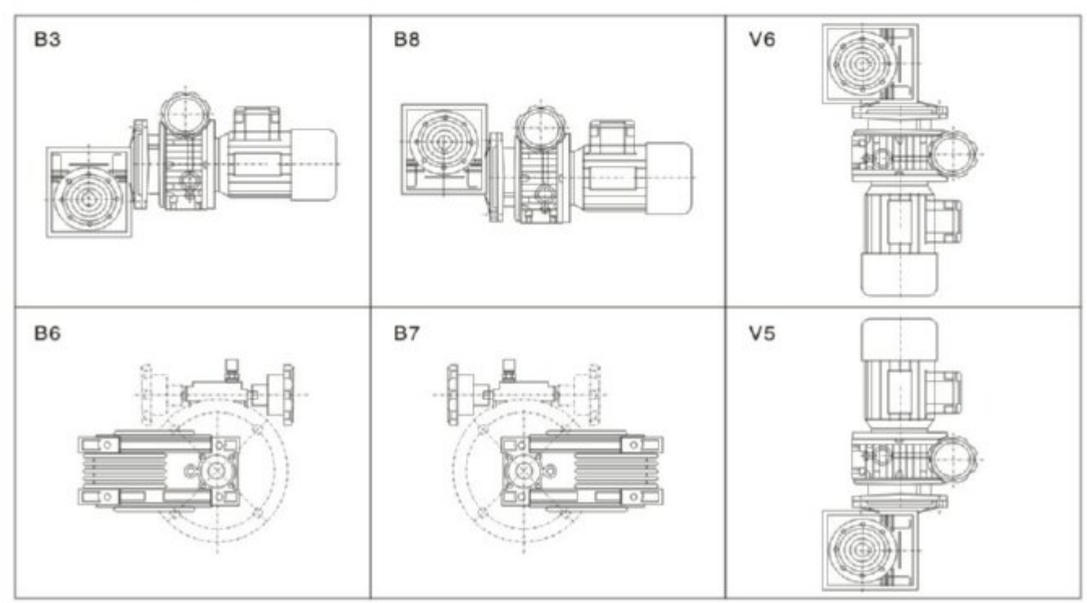

UD(L) 系列行星锥盘无级变速器
UD(L) SERIES PLANET CONE-DISK STEPLESS SPEED VARIATOR

性能参数
performance parameter

	型号Model	i	n2 rpm	M2
0.12K 4P n1=1400r/min	UDL0.12 -NMRV040	7.5	113-23	6-12
		10	85-17	8-17
		15	57-11	12-24
		20	43-8.5	15-31
		25	34-7	18-36
		30	28-5.5	20-41
		40	21-4.5	25-51
		50	17-3.5	30-61
		60	14-3	35-71
	UDL0.12 -NMRV050	80	11-2	39-78
		100	8.5-1.5	44-88
0.18K 4P n1=1400r/min	UDL0.18 -NMRV040	7.5	113-23	9-18
		10	85-17	12-23
		15	57-11	17-32
		20	43-8.5	22-40
		25	34-7	27-47
		30	28-5.5	30-51
		40	21-4.5	37-62
		50	17-3.5	43-60
	UDL0.18 -NMRV050	60	14-3	50-80
		80	11-2	59-82
		100	8.5-1.5	66-79
0.25K 4P n1=1400r/min	UDL0.25 -NMRV050	7.5	133-26.7	12-21
		10	100-20	17-34
		15	66.7-13.3	24-49
		20	50-10	31-63
		25	40-8	36-73
		30	33.3-6.7	41-82
		40	25-5	51-102
		50	20-4	61-122
		60	16.7-33	70-143
	UDL0.25 -NMRV063	80	12.5-2.5	84-169
		100	10-2	93-187
0.37K 4P n1=1400r/min	UDL0.37 -NMRV050	7.5	133-26.7	19-36
		10	100-20	25-47
		15	66.7-13.3	36-65
		20	50-10	46-82
		25	40-8	55-97
		30	33.3-6.7	61-107
		40	25-5	76-124
		50	20-4	89-120
	UDL0.37 -NMRV063	60	16.7-3.3	104-173
		80	12.5-2.5	125-172
		100	10-2	139-150

	型号Model	i	n2 rpm	M2 N.M
0.55K 4P n1=1400r/min	UDL0.55 -NMRV063	7.5	133-26.7	26-49
		10	100-20	34-63
		15	66.7-13.3	48-88
		20	50-10	62-112
		25	40-8	75-133
		30	33.3-6.7	81-146
		40	25-5	105-179
		50	20-4	123-207
	UDL0.55 -NMRV075	60	16.7-3.3	146-242
		80	12.5-2.5	175-250
	UDL0.55-NMRV090	100	10-2	218-350
0.75K 4P n1=1400r/min	UDL0.75 -NMRV063	7.5	133-26.7	39-73
		10	100-20	51-94
		15	66.7-13.3	72-132
		20	50-10	92-168
		25	40-8	112-199
		30	33.3-6.7	126-219
		40	25-5	156-232
		50	20-4	185-310
	UDL0.75-NMRV075	60	16.7-3.3	219-300
	UDL0.75 -NMRV090	80	12.5-2.5	265-428
		100	10-2	303-410
1.1KW 4P n1=1400r/min	UD1.1 -NMRV05	7.5	133-26.7	59-111
		10	100-20	77-144
		15	66.7-13.3	110-203
		20	50-10	142-258
		25	40-8	172-308
		30	33.3-6.7	195-340
		40	25-5	245-360
	UD1.1-NMRV090	50	20-4	304-517
	UD1.1 -NMRV110	60	16.7-3.3	368-625
		80	12.5-2.5	455-751
		100	10-2	522-710
1.5KW 4P n1=1400r/min	UD1.5 -NMRV075	7.5	133-26.7	78-148
		10	100-20	102-192
		15	66.7-13.3	147-270
		20	50-10	190-344
		25	40-8	229-330
		30	33.3-6.7	260-390
	UD1.5 -NMRV090	40	25-5	341-589
		50	20-4	406-560
	UDL1.5-NMRV110	60	16.7-3.3	490-833
	UD1.5 -NMRV130	80	12.5-2.5	614-999
		100	10-2	696-1100
2.2KW 4P n1=1400r/min	UD2.2 -NMRV110	7.5	133-26.7	120-226
		10	100-20	157-294
		15	66.7-13.3	228-418
		20	50-10	298-549
		25	40-8	364-664
		30	33.3-6.7	413-717
		40	25-5	533-931
	UD2.2 -NMRV130	50	20-4	648-1097
		60	16.7-3.3	746-1246
3.0KW 4P n1=1400r/min	UD3.0 -NMRV110	7.5	133-26.7	160-302
		10	100-20	210-392
		15	66.7-13.3	304-558
		20	50-10	398-732
		25	40-8	485-885
		30	33.3-6.7	547-956
		40	25-5	711-1030
	UD3.0-NMRV130	50	20-4	884-1463
4.0KW 4P n1=1400r/min	UD4.0 -NMRV110	7.5	133-26.7	213-402
		10	100-20	279-523
		15	66.7-13.3	405-744
		20	50-10	530-975
		25	40-8	653-1180
	UDL4.0 -NMRV130	30	33.3-6.7	749-1298
		40	25-5	960-1650

外型及安装尺寸 Outline & installation sizes

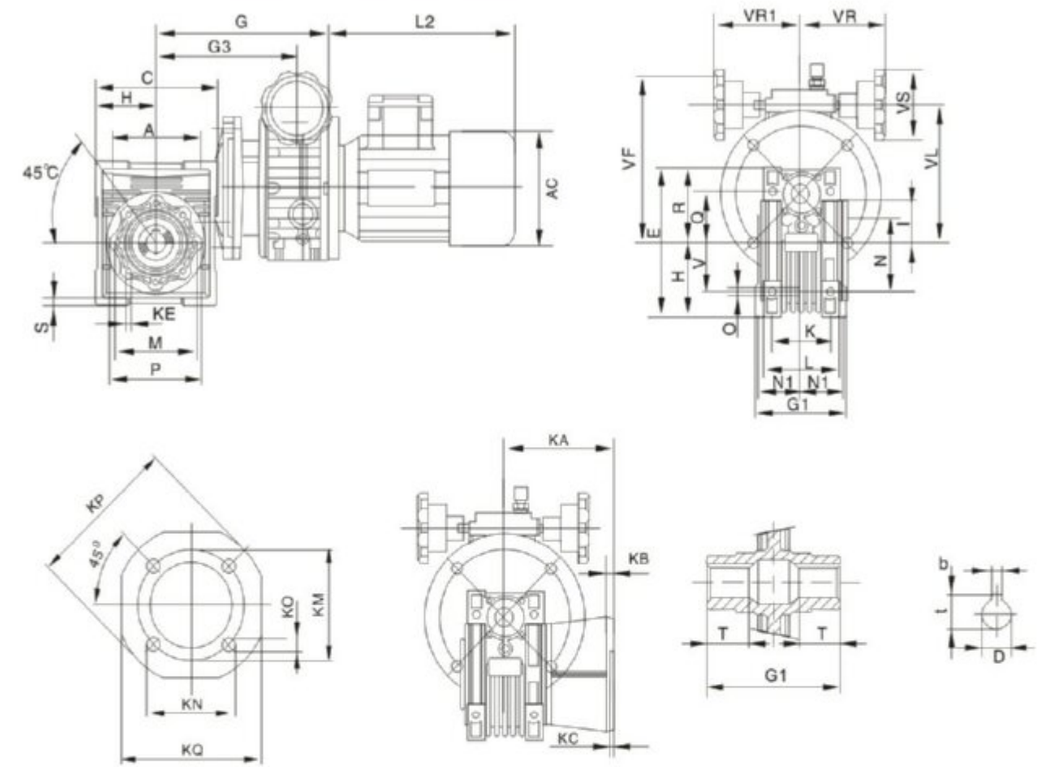

输出法兰位置图 Position diagram for output flange

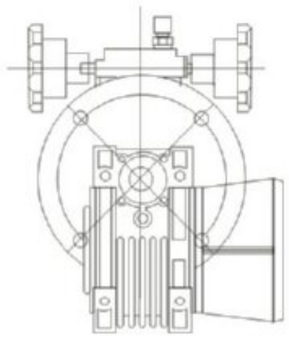

F1
FH1

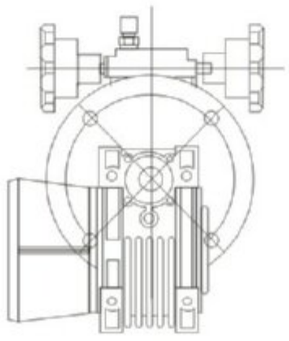

F2
FH2

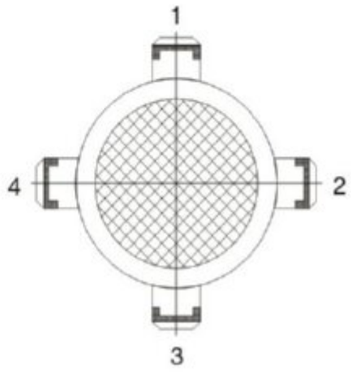

电机安装方位图
motor Installaton position diagram

外型及安装尺寸 Outline & installation sizes

型号 Model	安装尺寸 Intallaion Size														输出尺寸 Output Size			
	A	K	KC	KE	KM	KN(h8)	KO	M	N(h8)	NI	O	Q	S	V	b	D(H7)	t	T
UDL0.12-NMRV040	70	60	4	M6X8 (N.4)	87	60	9(n.4)	75	60	36.5	6.5	55	6.5	35	6	19	21.8	26
UDL0.18-NMRV040																		
UDL0.12-NMRV050	80	70	5	N8X10 (N.8)	90	70	11(n.4)	85	70	43.5	8.5	64	7	40	8	25	28.3	30
UDL0.18-NMRV050																		
UDL0.25-NMRV050																		
UDL0.37-NMRV050																		
UDL0.25-NMRV063	100	85	6	M8X14 (N.8)	150	115	11(n.4)	95	80	53	8.5	80	8	50	8	25	28.3	36
UDL0.37-NMRV063																		
UDL0.55-NMRV063																		
UDL0.75-NMRV063																		
UDL0.55-NMRV075	120	90	6	M8X14 (N.8)	165	130	14(n.4)	115	95	57	11	93	10	60	8	28	31.3	40
UDL0.75-NMRV075																		
UD1.1NMRV075																		
UD1.5-NMRV075																		
UDL0.55-NMRV090	140	100	6	M10X18 (N.8)	175	152	14(n.4)	130	110	67	13	102	115	70	10	35	38.3	45
UDL0.75-NMRV090																		
UD1.1-NMRV090																		
UD1.5-NMRV090																		
UD1.1-NMRV110	170	115	6	M10X18 (N.8)	230	170	14(n.8)	165	130	74	14	125	14	85	12	42	45.3	50
UD1.5-NMRV110																		
UD2.2-NMRV110																		
UD3.0-NMRV110																		
UD4.0-NMRV110																		
UD1.5-NMRV130	200	120	6	M12X21 (N.8)	255	180	16.(n.8)	215	180	81	16	140	15	100	14	45	48.8	60
UD2.2-NMRV130																		
UD3.0-NMRV130																		
UD4.0-NMRV130																		

型号 Model	外形尺寸 Outione Size																	
	C	E	G	G1	G3	H	I	KA F	KA FH	KB(h8)	KPI	KQ	L	P	R1	VL	VS	VR	VR1
UDL0.12-NMRV040	100	122	183	78	135	50	40	67	97	7	110	95	71	87	71.5	118	75	110	110
UDL0.18-NMRV040																			
UDL0.12-NMRV050	120	144	193	92	145	60	50	90	120	9	125	110	5	100	84	128	75	110	110
UDL0.18-NMRV050																			
UDL0.25-NMRV050			190		154											140			
UDL0.37-NMRV050																			
UDL0.25-NMRV063	144	174	205	112	169	72	63	82	112	10	180	142	103	110	102	153	75	120	120
UDL0.37-NMRV063																			
UDL0.55-NMRV063			234		181											170	90		
UDL0.75-NMRV063																			
UDL0.55-NMRV075	172	205	252	120	198	86	75	111	-	13	200	170	112	140	119	182	90	120	120
UDL0.75-NMRV075																			
UD1.1NMRV075			272		215.5											183		145	145
UD1.5-NMRV075			284.5		221.5											202			
UDL0.55-NMRV090	206	238	269	140	215	103	90	111	-	13	210	200	130	160	135	197	90	120	120
UDL0.75-NMRV090																			
UD1.1-NMRV090			288.5		232.5											198		145	145
UD1.5-NMRV090			301.5		238.5											217			
UD1.1-NMRV110	253	295	319	155	263	128	110	131	-	15	280	260	144	200	168	218	90	145	145
UD1.5-NMRV110			332		269											237			
UD2.2-NMRV110			368		292											261	110	180	180
UD3.0-NMRV110																			
UD4.0-NMRV110																			
UD1.5-NMRV130	293	335	352	170	289	148	130	140	-	15	320	290	155	250	188	257	90	145	145
UD2.2-NMRV130			388		312											281	110	180	180
UD3.0-NMRV130																			
UD4.0-NMRV130																			

UD(L) 系列行星锥盘无级变速器
UD(L) SERIES PLANET CONE-DISK STEPLESS SPEED VARIATOR

5. 行星锥盘无级变速机与WJ蜗轮减速机组合
Combination of planet cone-disk stepless speed variator and WJ worm-gear speed reducer

型号及标记 Mood & mark

UD 0.37 WJ50 / PC - 40 - 20#

- 20# — 安装方位代号 Installation position code
- 40 — 蜗轮减速机速比 Speed ratio of worm-gear speed reducer
- PC — 蜗轮减速机的结构形式 Structure of worm-gear speed reducer
- WJ50 — 蜗轮减速机代号 Code of worm-gear speed reducer
- 0.37 — 配用电机功率 Relevanl motor power
- UD — 无级变速机代号 Code of stepless speed variator

无级变速器代号	A	B(H7)	C	F	F1	G	H	H1	H2	H3	I	L	L1	M	N	O	O1
UD0.25-WJ50/**	50	25	82	68	64	82	138	80	162	56	98	124	110	64	110	4-Φ9	4-6M6
UD0.37-WJ50/**																	
UD0.37-WJ63/**	63	25	120	90	86	100	176	98	199	76	115	140	110	95	140	4-Φ10.5	4-6M8
UD0.55-WJ63/**	63	25	120	90	86	100	176	98	199	76	115	140	139	95	140	4-Φ10.5	4-6M8
UD0.75-WJ63/**																	
UD1.1-WJ90/**	90	35	140	121	116	142	248	138	280	106	146	182	167	140	200	4-Φ12.5	4-6M10
UD1.5-WJ90/**																	

无级变速器代号	P	R	S	T	U	V(H8)	W	Z
UD0.25-WJ50/**	12	-	42	105	125	70	-	10
UD0.37-WJ50/**								
UD0.37-WJ63/**	12	3.5	57	150	180	115	-	11
UD0.55-WJ63/**	12	3.5	57	150	180	115	80	11
UD0.75-WJ63/**								
UD1.1-WJ90/**	14	4	80	180	210	152	110	15
UD1.5-WJ90/**								

UD(L) 系列行星锥盘无级变速器
UD(L) SERIES PLANET CONE-DISK STEPLESS SPEED VARIATOR

外型及安装尺寸 Outline & installation sizes

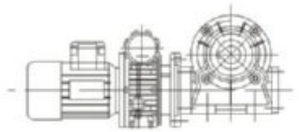

UDL...-WJ.../X

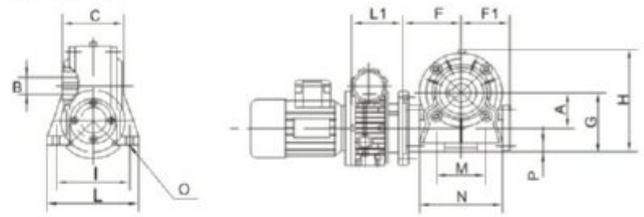

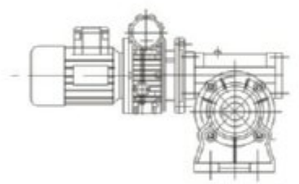

UDL...WJ.../S

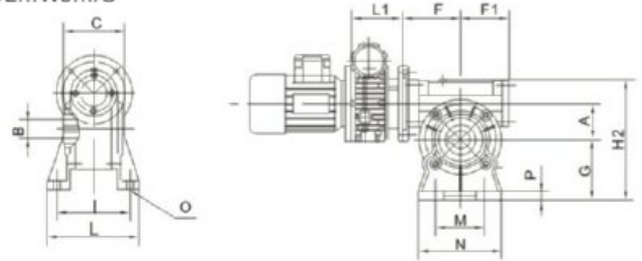

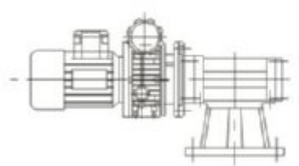

UDL...WJ.../Pc

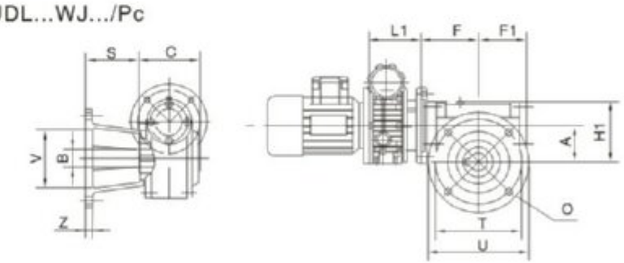

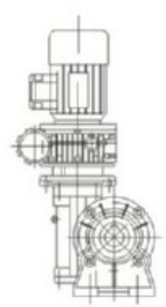

UDL...WJ.../Sh

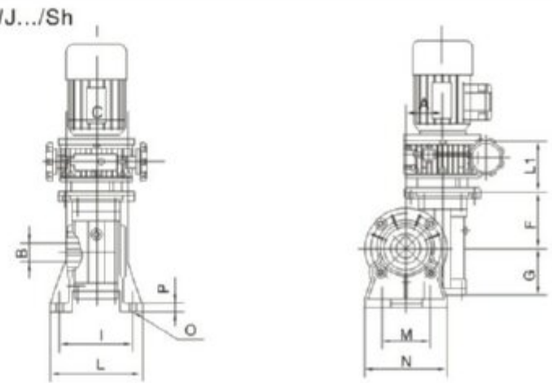

性能参数 Performance parameter

型号 Model	配用电机 Equipped motor		蜗轮减速机 Worm gear reducer i	输出转速 Output speed r/min	输出扭矩 Output torque N.m
	型号 Model	功率 Power(kw)			
UD0.25-WJ50/...7.5	Y2-7114/B5	0.25	0.75	133~27	10-29
UD0.37-WJ50/...7.5	Y2-7124/B5	0.37			15-34
UD0.25-WJ50/...15	Y2-7114/B5	0.25	15	67~13	18-31
UD0.37-WJ50/...15	Y2-7124/B5	0.37			27-47
UD0.25-WJ50/...20	Y2-7114/B5	0.25	20	50~10	24-41
UD0.37-WJ50/...20	Y2-7124/B5	0.37			36-61
UD0.25-WJ50/...30	Y2-7114/B5	0.25	30	33~7	32-53
UD0.37-WJ50/...30	Y2-7124/B5	0.37			48-68
UD0.25-WJ50/...40	Y2-7114/B5	0.25	40	25~5	36-57
UD0.37-WJ50/...40	Y2-7124/B5	0.37			55-62
UD0.55-WJ63/...7.5	Y2-8014/B5	0.55	7.5	133~27	25-66
UD0.75-WJ63/...7.5	Y2-8024/B5	0.75			34-90
UD0.55-WJ63/...15	Y2-8014/B5	0.55	15	67~13	44-76
UD0.75-WJ63/...15	Y2-8024/B5	0.75			60-104
UD0.55-WJ63/...20	Y2-8014/B5	0.55	20	50~10	57-99
UD0.75-WJ63/...20	Y2-8024/B5	0.75			78-135
UD0.55-WJ63/...30	Y2-8014/B5	0.55	30	33~7	87-151
UD0.75-WJ63/...30	Y2-8024/B5	0.75			119-206
UD0.55-WJ63/...40	Y2-8014/B5	0.55	40	25~5	86-99
UD0.75-WJ63/...40	Y2-8024/B5	0.75			117-135
UD0.37-WJ63/...50	Y2-7124/B5	0.37	50	20~4	80-123
UD0.55-WJ63/...50	Y2-8014/B5	0.55			107-124
UD1.1-WJ90/...7.5	Y2-7114/B5	1.1	7.5	133~27	58-106
UD1.5-WJ90/...7.5	Y2-7114/B5	1.5			78-141
UD1.1-WJ90/...15	Y2-90S-4/B5	1.1	15	67~13	176-295
UD1.5-WJ90/...15	Y2-90L-4/B5	1.5			235-394
UD1.1-WJ90/...20	Y2-90S-4/B5	1.1	20	50~10	124-207
UD1.5-WJ90/...20	Y2-90L-4/B5	1.5			165-277
UD1.1-WJ90/...25	Y2-90S-4/B5	1.1	25	40~8	146-248
UD1.5-WJ90/...25	Y2-90L-4/B5	1.5			195-330
UD1.1-WJ90/...40	Y2-90S-4/B5	1.1	40	25~5	216-330
UD1.5-WJ90/...40	Y2-90L-4/B5	1.5			288-440
UD1.1-WJ90/...50	Y2-90S-4/B5	1.1	50	20~4	270-412
UD1.5-WJ90/...50	Y2-90L-4/B5	1.5			360-550

NMRV
UD(L)
VF
WP
SWL
JW

安装方位图 Installation position diagram


SH.04"垂直安装电机在上


S.05"壁式安装电机在上


X.06"壁式安装电机在上


PC.07"垂直安装电机在上


PC.08"壁式安装电机在上


SH.25"顶面安装电机在下


S.26"壁式安装电机在下


X.27"壁式安装电机在下


PC.28"壁式安装电机在下


PC.29"壁式安装电机在下


X.09"底面安装电机水平


S.10"底面安装电机水平


S.11"壁式安装电机水平在左


SH.12"壁式安装电机水平在右


SH.13"壁式安装电机水平


SH.14"壁式安装电机水平


SH.15"壁式安装电机水平


SH.16"壁式安装电机水平


PC.17"底面安装电机水平


PC.18"底面安装电机水平


PC.19"顶面安装电机水平


PC.20"顶面安装电机水平


PC.21"壁式安装电机水平在左


PC.22"壁式安装电机水平在右


PC.23"壁式安装电机水平在左


PC.24"壁式安装电机水平在右

UD(L) 系列行星锥盘无级变速器
UD(L) SERIES PLANET CONE-DISK STEPLESS SPEED VARIATOR

6. 行星锥盘无级变速器与齿轮减速器组合
Combination of plant cone-disk stepless speed variation and gear speed reducer

型号及标记 Mood & mark

UD(L) 0.75 – 2 C 5 B3

- B3：地脚式安装（法兰安装用B5表示）
  Installation with foot screws(flange installation is indcated by B5)
- 5：齿轮减速器速比
  Speed ratio of gear speed reducer
- C：齿轮减速器代号
  Code of gear speed reducer
- 2：二级齿轮减速，不标注时为一级齿轮减速
  Second gear speed reducer,no mark means first gear speed reducer
- 0.75：配用电机功率
  Relevant motor power
- UD(L)：行星锥盘无级变速器代号
  Code of planetary cone-disk stepless variator

性能参数 Performance parameter

	型号Model	i	n2 rpm	M2 N.M
0.25KW 4P n1=1400r/min	UDL0.25-C	1.5	665-134	2.8-5.6
		2.5	400-80	4.75-9.5
		3.3	300-60	6.2-12.4
		5	200-40	9.5-19
	UDL0.25-2C	8	125-25	14.5-29
		12	80-17	21.5-43
		16	60-13	28.8-57.6
		25	40-8	45-90
		40	25-5	72-144
0.37KW 4P n1=1400r/min	UDL0.37-C	1.5	655-134	4.2-8.4
		2.5	400-80	7.1-14.2
		3.3	300-60	9.5-18
		5	200-40	14.2-28.4
	UDL0.37-2C	8	125-25	21.5-43
		12	80-17	32.4-64.8
		16	60-13	43-86
		25	40-8	67.5-135
		40	25-5	108-216
0.55KW 4P n1=1400r/min	UDL0.55-C	1.5	655-134	7-14
		2.5	400-80	11.8-23.6
		3.3	300-60	15.5-31
		5	200-40	23.5-47
	UDL0.55-2C	8	125-25	36-72
		12	80-17	54-108
		16	60-13	72-144
		25	40-8	112-224
0.75KW 4P n1=1400r/min	UDL0.75-C	1.5	655-134	8.5-17
		2.5	400-80	14.4-28.4
		3.3	300-60	19-38
		5	200-40	28.5-57
	UDL0.75-2C	8	125-25	43-86
		12	80-17	64.5-129
		16	60-13	86.5-173
		25	40-8	135-270
1.1KW 4P n1=1400r/min	UD1.1-C	1.5	655-134	12.5-35
		2.5	400-80	21.3-42.6
		3.3	300-60	28-56
	UD1.1-2C	5	200-40	42.5-85
		8	125-25	64.5-129
		12	80-17	97-194
		16	60-13	130-260
		25	40-8	202-404
1.5KW 4P n1=1400r/min	UD1.5-C	1.5	655-134	17-34
		2.5	400-80	28.5-57
		3.3	300-60	37.5-75
		5	200-40	57-114

	型号Model	i	n2 rpm	M2 N.M
0.15KW 4P n1=1400r/min	UD1.5-2C	8	125-25	86.5-173
		12	80-17	130-260
		16	60-13	192-384
		25	40-8	270-540
2.2KW 4P n1=1400r/min	UD2.2-C	1.5	655-134	25.5-51
		2.5	400-80	42.5-85
		3.3	300-60	56.5-113
		5	200-40	85.5-171
	UD2.2-2C	8	125-25	130-260
		12	80-17	195-389
		16	60-13	260-520
		25	40-8	405-810
3.0KW 4P n1=1400r/min	UD3.0-C	1.5	655-134	34-68
		2.5	400-80	57-114
		3.3	300-60	75-150
		5	200-40	114-228
	UD3.0-2C	8	125-25	172-244
		12	80-17	260-520
		16	60-13	245-690
		25	40-8	540-1080
4.0KW 4P n1=1400r/min	UD4.0-C	1.5	655-134	45.5-91
		2.5	400-80	76-152
		3.3	300-60	99.5-199
		5	200-40	152-304
	UD4.0-2C	8	135-25	236-472
		12	80-17	345-690
		16	60-13	460-920
		25	40-8	720-1440
5.5KW 4P n1=1400r/min	UD5.5-C	1.5	655-134	62.5-125
		2.5	400-80	104.5-209
		3.3	300-60	136.5-273
		5	200-40	209-418
	UD5.5-2C	8	125-25	325-649
		12	80-17	474-948
		16	60-13	632-1265
		25	40-8	990-1980
7.5KW 4P n1=1400r/min	UD7.5-C	1.5	655-134	85-170
		2.5	400-80	124-248
		3.3	300-60	186-373
		5	200-40	285-570
	UD7.5-2C	8	125-25	442-885
		12	80-17	646-1293
		16	60-13	862-1725
		25	40-8	1350-2700

安装方位图 Installation position diagram

B3 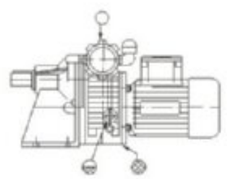	V5 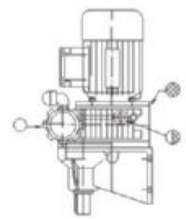	V6 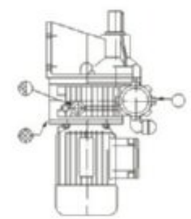
B5 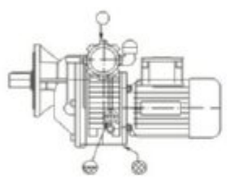	V1 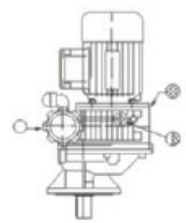	V3 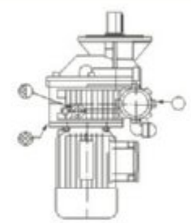
B6S 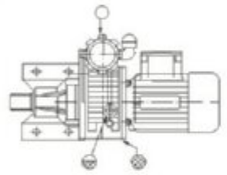	B6D 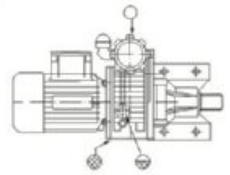	B8 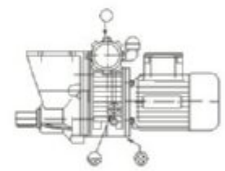

外型及安装尺寸 Outline & installation sizes

行星锥盘无级变速器与一级齿轮减速组合地脚式（B3型）外型及安装尺寸
Outine & instation size for combination of planet cone-disk stepless speed variator and first gear speed reducer with foot screws(B3 type)

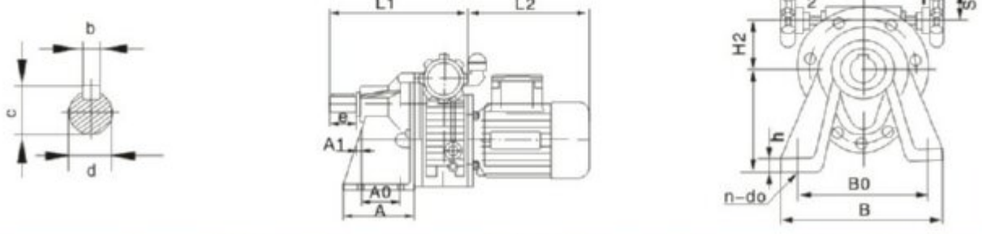

型号Model	安装尺寸Install ation size							轴伸联接尺寸Shaft connect size				外形尺寸Otine size						
	H0	A0	A1	B0	h	n	d0	d	b	c	e	A	B	L1	H2	R	L2	S
UDL0.25-CB3	130	70	3	150	12	4	12	24js6	8	27	50	112	190	241	40	110	227	75
UDL0.37-CB3																		
UDL0.55-CB3	162	70	7	165	14	4	13	28js6	8	31.3	60	133	2129	291	46.5	143	268	90
UDL0.75-CB3																		

UD(L) 系列行星锥盘无级变速器
UD(L) SERIES PLANET CONE-DISK STEPLESS SPEED VARIATOR

外型及安装尺寸 Outline & installation sizes

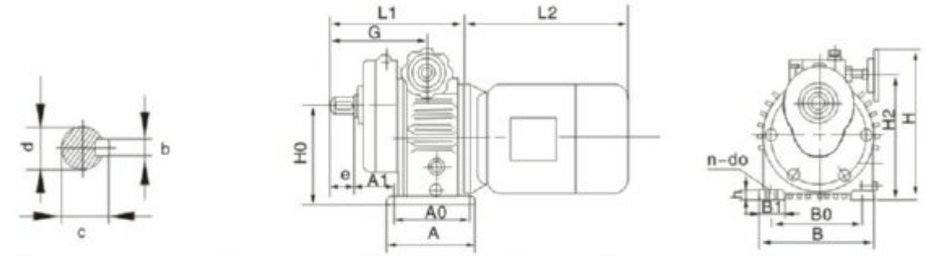

型号Model	安装尺寸Install ation size								轴伸联接尺寸Shaft connect size				外形尺寸Otine size						
	H0	A0	A1	B0	B1	h	n	d0	d(js6)	b	c	e	H	H2	B	A	G	L1	L2
UD1.1-CB3	190	140	78	180	50	18	4	12	30	8	33	45	313	246	230	165	178	245	270
UD1.5-CB3																			295
UD2.2-CB3	230	230	93	245	55	20	4	14	40	12	43	60	355	300	300	270	234	306	325
UD3.0-CB3																			
UD4.0-CB3																			340
UD5.5-CB3	320	250	157	315	70	30	4	18	50	14	53.5	82	475	389	365	290	347	455	390
UD7.5-CB3																			430

行星锥盘无级变速器与一级齿轮减速组全法兰式（B5型）外型及安装尺寸
Outine & instation size for combination of planet cone-disk stepless speed variatorand first gear speed reducer with flanges(B5 type)

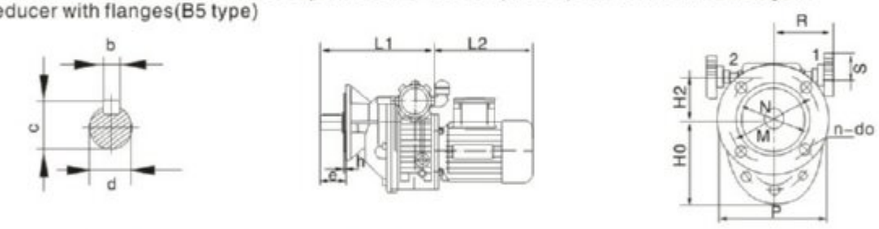

型号Model	安装尺寸Install ation size					轴伸联接尺寸Shaft connect size					外形尺寸Otine size					
	N	M	h	n	d0	d	b	c	e	H0	H2	P	R	L1	L2	S
UDL0.25-CB5	110	130	9	4	10.5	24js6	8	27	50	131.5	40	160	110	241	227	75
UDL0.37-CB5																
UDL0.55-CB5	130	165	9	4	10.5	28js6	8	31.3	60	164	50	200	143	272	268	90
UDL0.75-CB5																

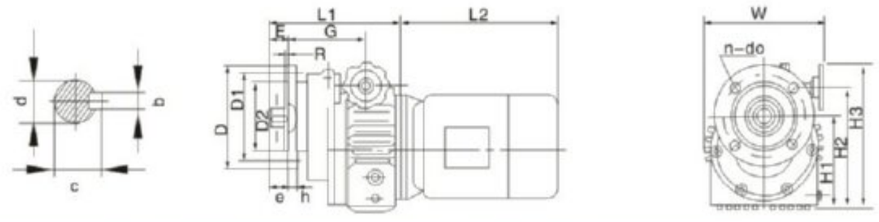

型号Model	安装尺寸Install ation size							轴伸联接尺寸Shaft connect size				外形尺寸Otine size							
	D1	D2(h9)	E	h	R	n	d0	d(js6)	b	c	e	D	G	H1	H2	H	W	L1	L2
UD1.1-CB5	165	130	45	14	4	4	12	30	8	33	45	200	155	190	246	313	252	266	270
UD1.5-CB5																			295
UD2.2-CB5	215	180	60	16	4	4	15	40	12	43	60	250	205	230	300	355	286	377	325
UD3.0-CB5																			
UD4.0-CB5																			340
UD5.5-CB5	265	230	827	20	5	4	15	50	.14	53.5	82	300	263	320	389	475	400	453	390
UD7.5-CB5																			430

外型及安装尺寸 Outline & installation sizes

行星锥盘无级变速器与二级齿轮减速组合地脚式（B3型）外型及安装尺寸
Outine & instation size for combination of planet cone-disk stepless speed variator and second gear speed reducer with foot screws(B3 type)

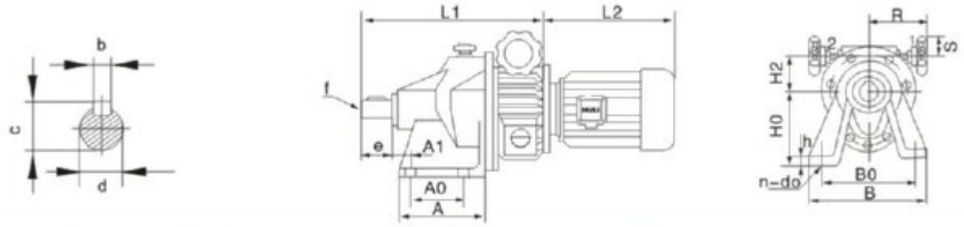

型号Model	安装尺寸Install ation size								轴伸联接尺寸Shaft connect size				外形尺寸Otine size						
	H0	A0	A1	B0	h	n	d0	d	b	c	e	f	A	B	L1	H2	R	L2	S
UDL0.25-2CB3	110	85	25	150	12	4	10	28js6	8	31	55	M8	148	190	275	40	110	227	75
UDL0.37-2CB3																			
UDL0.55-2CB3	152	106	25	174	14	4	13	28js6	8	31	60	M8	163	212	322	46.5	118	268	90
UDL0.75-2CB3																			
UD1.1-2CB3	170	130	15	200	16	4	13	38k6	10	41.3	70	M10	200	250	460	121	135	265	90
UD1.5-2CB3																		290	
UD2.2-2CB3	235	180	43	250	20	4	18	55M6	16	59.3	110	M12	265	320	540	151	145	320	110
UD3.0-2CB3																		340	
UD4.0-2CB3																			
UD5.5-2CB3	280	250	48	300	25	4	21	70M6	20	74.5	140	M16	344	380	592	192	194	396	110
UD7.5-2CB3																		435	

外型及安装尺寸 Outline & installation sizes

行星锥盘无级变速器与二级齿轮减速组合地脚式（B5型）外型及安装尺寸
Outine & instation size for combination of planet cone-disk stepless speed variator and second gear speed reducer with flanges (B5 type)

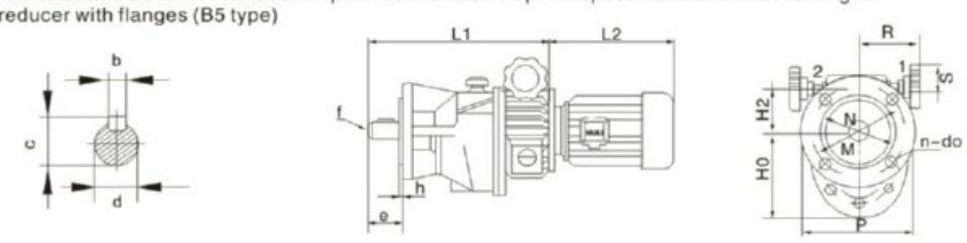

型号Model	安装尺寸Install ation size							轴伸联接尺寸Shaft connect size						外形尺寸Otine size			
	N0	M	h	n	d0	d	b	c	e	f	H0	H2	P	R	L1	L2	S
UDL0.25-2CB3	110	130	10	4	10.5	28js6	8	31	55	M8	105	40	160	110	275	227	75
UDL0.37-2CB3																	
UDL0.55-2CB3	130	165	12	4	11	28k6	8	31	60	M8	123	50	160	118	316	268	90
UDL0.75-2CB3																	
UD1.1-2CB3	180	215	5	4	13	38k6	10	41.3	70	M10	70	121	250	135	460	265	90
UD1.5-2CB3																290	
UD2.2-2CB3	230	265	5	4	16	55M6	16	59.3	110	M12	110	151	300	145	540	320	110
UD3.0-2CB3																340	
UD4.0-2CB3																	
UD5.5-2CB3	250	300	5	4	18	70M6	20	74.5	140	M16	140	192	350	194	592	396	110
UD7.5-2CB3																435	

UD(L) 系列行星锥盘无级变速器
UD(L) SERIES PLANET CONE-DISK STEPLESS SPEED VARIATOR

7. 行星锥盘无级变速器与摆线针轮减速器组合
Combination of planet cone-disk stepless speed variator and cycloid pin wheel speed reducer

型号及标记 Mood & mark

UD L 0.75 - X3 B3 17

- 17：摆线减速器的减速比 / Speed ratio of cycloid pin wheel reducer
- B3：摆线减速器的结构型式 / Framwork of cycloid pin wheel reducer
- X3：摆线针轮减速器代号 / Code of cycloid pin wheel reducer
- 0.75：配用电机功率 / Relevanl motor power
- L：铝合金机壳，不标注时为铸铁机壳 / Aluminium alloy casing, and no mark means cast iron casing
- UD：行星锥盘无级变速器代号 / Code of planetary stepless speed variator

性能参数
Performance parameter

功率 Power	型号 Model	i	n2 rpm	M2 N.m
0.12kw 4P n1=1400 r/min	UDL0.12-X2	9	110~22	8~16
		11	90~18	10~20
		17	60~12	15~30
		23	43~9	21~41
		29	35~7	26~52
		35	30~6	32~63
		43	25~5	39~77
		59	18~4	53~106
0.18kw 4P n1=1400 r/min	UDL0.18-X2	9	110~22	12~24
		11	90~18	15~30
		17	60~12	23~46
		23	43~9	31~62
		29	35~7	39~78
		35	30~6	47~94
		43	25~5	58~116
		59	18~4	80~160
0.25kw 4P N1=1400 r/min	UDL0.25-X2	9	110~22	16~32
		11	90~18	20~40
		17	60~12	31~61
		23	43~9	41~82
		29	35~7	52~104
		35	30~6	63~126

功率 Power	型号 Model	i	n2 rpm	M2 N.m
0.25kw 4P n1=1400 r/min	UDL0.25-X3	43	25~5	77~154
		59	18~4	106~212
	UDL0.25-X4	71	14~3	127~254
		87	12~3	156~312
0.37kw 4P n1=1400 r/min	UDL0.37-X2	9	110~22	24~48
		11	90~18	30~60
		17	60~12	46~92
		23	43~9	62~124
	UDL0.37-X3	29	35~7	78~156
		35	30~6	95~189
		43	25~5	116~232
	UDL0.37-X4	59	18~4	159~318
		71	14~3	192~384
		87	12~2.5	234~468
0.55kw 4P n1=1400 r/min	UDL0.55-X3	9	110~22	41~81
		11	90~18	50~99
		17	60~12	77~153
		23	43~9	103~206
		29	35~7	130~260
	UDL0.55-X4	35	30~6	157~314
		43	25~5	193~386
		59	18~4	265~530
	UDL0.55-X5	71	14~3	320~640
		87	12~3	364~728

性能参数 Performance parameter

功率 Power	型号 Model	i	n2 rpm	M2 N.m
0.75kw 4P N1=1400 r/min	UDL0.75-X3	9	110~22	49~97
		11	90~18	60~120
		17	60~12	92~184
		23	43~9	124~248
	UDL0.75-X4	29	35~7	156~312
		35	30~6	198~378
		43	25~5	232~464
	UDL0.75-X5	59	18~4	318~636
		71	14~3	383~766
	UDL0.75-X6	87	12~3	437~874
1.1kw 4P N1=1400 r/min	UDL1.1-X3	9	110~22	73~146
		11	90~18	89~178
		17	60~12	137~274
	UDL1.1-X4	23	43~9	186~372
		29	35~7	234~468
	UDL1.1-X5	35	30~6	283~566
		43	25~5	348~696
	UDL1.1-X6	59	18~4	478~956
		71	14~3	575~115
	UDL1.1-X7	87	12~3	704~140
1.5kw 4P N1=1400 r/min	UDL1.5-X3	9	110~22	73~146
		11	90~18	118~236
	UDL1.5-X4	17	60~12	183~366
		23	43~9	248~498
	UDL1.5-X5	29	35~7	313~626
		35	30~6	378~756
		43	25~5	464~928
	UDL1.5-X6	59	18~4	637~1274
		71	14~3	767~1534
	UDL1.5-X7	87	12~3	939~1878

功率 Power	型号 Model	i	n2 rpm	M2 N.m
2.2kw 4P N1=1400 r/min	UDL2.2-X5	9	110~22	146~292
		11	90~18	178~356
		17	60~12	275~550
		23	43~9	372~744
		29	35~7	470~940
	UDL2.2-X6	35	30~6	567-1134
		43	25~5	696~1392
	UDL2.2-X7	59	18~4	955~1910
	UDL2.2-X8	71	14~3	1150~2300
		87	12~3	1410~2820
3.0kw 4P N1=1400 r/min	UDL3.0-X5	9	110~22	194~388
		11	90~18	237~474
		17	60~12	367~734
	UDL3.0-X6	23	43~9	496~992
		29	35~7	626~1252
	UDL3.0-X7	35	30~6	756~1512
		43	25~5	929~1858
	UDL3.0-X8	59	18~4	1274~2548
		71	14~3	1533~3066
	UDL3.0-X9	87	12~3	1880~3760
4.0kw 4P N1=1400 r/min	UDL4.0-X5	9	110~22	259~518
		11	90~18	316~632
		17	60~12	490~980
	UDL4.0-X6	23	43~9	662~1324
		29	35~7	835~1670
	UDL4.0-X7	35	30~6	1008~2016
		43	25~5	1238~2476
	UDL4.0-X8	59	18~4	1700~3400
		71	14~3	2044~4088
	UDL4.0-X9	87	11.5~2.3	2505~5010

UD(L) 系列行星锥盘无级变速器
UD(L) SERIES PLANET CONE-DISK STEPLESS SPEED VARIATOR

外型及安装尺寸 Outline & installation sizes

B3 型
B3 type

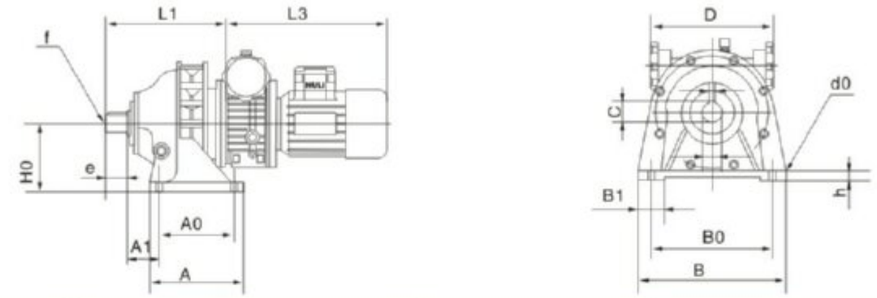

型号 (可组合型号) Model(Allow combination)	安装尺寸Install ation size							轴伸联接尺寸Shaft connect size					外形尺寸Otine size					
	H0	A0	A1	B0	B1	h	d0	d(js6)	b	c	e	f	A	B	D	H	L1	L3
UDL0.18-X2	100	90	82	90	90	15	4-φ11	25	8	28	34	M6	120	210	168	184	214	313
UDL0.37-X3(X2,X3,X4)	140	100	121	100	100	20	4-φ15	35	10	38.5	55	M10	150	290	200	270	266	335
UDL0.75-X4(X3,X4,X5,X6)	150	145	120	145	145	22	4-φ15	45	14	48.5	74	M10	195	330	240	316	320	405
UDL1.1-X5(X3,X4,X5,X6,X7)	160	150	170	150	150	25	4-φ15	55	16	59	91	M10	260	420	300	356	416	424
UDL1.5-X6(X4,X5,X6,X7)	200	275	66	275	275	30	4-φ21	65	18	70	89	M12	335	430	340	425	476	462
UDL2.2-X7(X5,X6,X7,X8)	220	320	66	320	320	30	4-φ21	80	22	85	109	M12	380	470	340	435	529	528
UDL3.0-X8(X5,X6,X7,X8,X9)	250	380	65	380	380	35	4-φ22	90	25	95	120	M12	440	530	400	505	600	528
UDL4.0-X9(X5,X6,X7,X8,X9)	290	480	85	480	480	40	4-φ26	100	28	106	141	M20	560	620	500	605	723	548

B5 型
B5 type

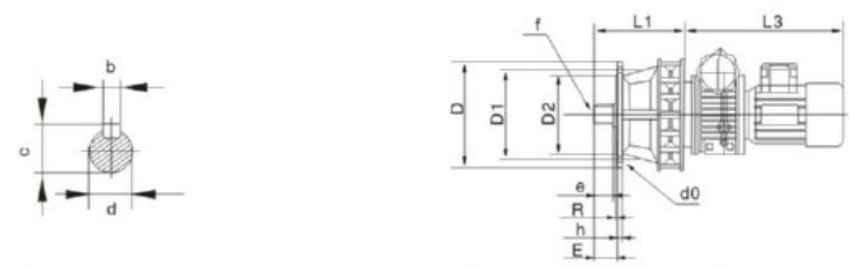

型号 (可组合型号) Model(Allow combination)	安装尺寸Install ation size							轴伸联接尺寸Shaft connect size				外形尺寸Otine size		
	D1	D2	E	h	R	f	d0	d(js6)	b	c	e	D	L1	L3
UDL0.18-X2	160	130	42	12	3	M6	6-φ12	25	8	28	34	180	214	313
UDL0.37-X3(X2,X3,X4)	200	170	50	15	4	M10	6-φ12	35	10	38.5	45	230	266	335
UDL0.75-X4(X3,X4,X5,X6)	230	200	79	15	4	M10	6-φ12	45	14	48.5	63	260	320	405
UDL1.1-X5(X3,X4,X5,X6,X7)	310	170	93	20	4	M10	6-φ12	55	16	59	79	340	416	424
UDL1.5-X6(X4,X5,X6,X7)	360	316	92	22	5	M12	8-φ16	65	18	70	80	400	476	462
UDL2.2-X7(X5,X6,X7,X8)	390	345	114	22	5	M12	8-φ18	80	22	85	98	430	529	528
UDL3.0-X8(X5,X6,X7,X8,X9)	450	400	112	30	6	M20	12-φ18	90	25	95	110	490	600	528
UDL4.0-X9(X5,X6,X7,X8,X9)	520	455	170	35	8	M20	12-φ22	100	28	106	129	580	723	548

8. 使用与保养
Operation & maintenance

UD系列行星锥盘无级变速机使用与保养
Operation & maintenance of UD series planet cone-disk stepless variator

1、机械无级变速器不宜用于可能超负荷或堵转场合使用。

2、调速应在运转中进行，严禁停车时转动调速手轮。

3、输出轴装联轴器或带轮时；用轴端螺孔压入，或加热装配，严禁锤击。

4、变速器采用润滑油浴润滑。润滑油牌号为Ub-3无级变速器专用油。出厂前润滑油已加入，首次使用1000小时后应更换润滑油。（免维护产品除外）

5、操作盒上透气螺母出厂时为防止搬运中漏油已旋紧，运转时须松开，严禁未松开使用。（免维护产品无须松开）

6、操作盒下的两端调速限位螺钉已调整流好，请勿再动。

7、变速器内润滑油应保持在油标三分之二处高度，用户应经常检查油位高度。严禁在润滑不良的情况下使用。

8、本机不宜在高于40℃环境中工作，温升不得高于45℃。（变速器采用四极电机工作，部件在跑合过程中温升约高于正常工作的环境温度的40-50℃，跑合60-80小时后，温升逐渐下降，并保持稳定，跑合时高的温升对部件的使用寿命并无有害影响。）

1. The mechanical stepless speed variator is not used in such an occasion where overload or running-blockage happen to occur.

2. Speed-regulation should be effected in running. No turning the hand wheel of speed-regulation when the machine stops.

3. When the output shaft is installed with the coupling or belt wheel, they should be pressed into the screw hole on shaft end, or assembled by heating. No hammering on it.

4. The liquid lubricating oil is used for the speed variator. Its trade mark is Ub-3 stepless speed variator special-purpose oil. The lubricating oil has been added before the speed variator be dispatched from the factory. It should be changed after it has been used a thousand hours of the first use (exclusion the exempt maintain production).

5. The air screw nut on the operating box is screwed up for preventing from oil leakage in moving when leaving the factory.It should be loosed when it starts to run .It is strictly forbidden to use it before loosing. (exclusion the exempt maintain production) .

6. The banking screws of spee-regulation on two ends under the operating box are well adjusted. Please don't touch them.

7. The lubricating oil level inside the speed variator should be kept at the height of two-third in the oil scale. Users should usually check up the height of oil level. It is strictly prohibited to operate it short of lubricating oil.

8. This set is not suited to work in the environment of above40℃ ,especially no more than 45℃ when the temperature goes up.(when the speed variator adopts a 4-pole motor, the temperature under running-in is 40-50℃ higher than that of normal working environment. After running-in up to 60-80 hours, the temperature rise will go down gradually and keeps its stability.The high t emperature rise in running will give no harm to the parts in service life.)

VF系列蜗轮减速机
VF series worm gear speed reducer

1. 产品图片
Picture of products

VF..A..

VF..A..E..

VF..N..

VF..V..

VF..F(FA)..

VF..P..

VF..HS..

VF..P..E..HS..

2. 设计方案
Design proposal

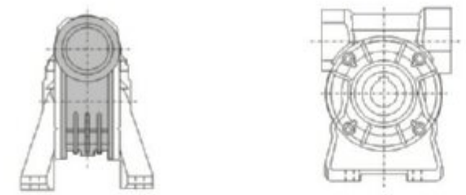

VF..A..
Foot mounted,overdriven

VF..N..
Foot mounted,underdriven

VF..V..
Foot mounted,wormshaft vertical

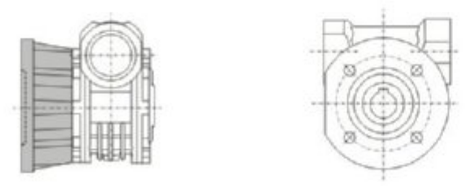

VF..F..
Standard output flange
VF..FA..
Extended output flange

VF..P..
Side cover for shaft mounting

3. 型号说明
Model illuminate

3.1 VF蜗杆减速机型号说明 Worm gear units model illuminate

VF 30 F - 15 - E SS1 P71B5 B3

① ② ③ ④ ⑤ ⑥ ⑦ ⑧

NO	说 明	Comments
1	蜗轮减速器代号	Code of worm gear units
2	蜗轮减速器中心距(规格)	Central distance of worm gear units(spec)
3	结构型式 1). A: 底脚安装，输入轴置上 2). N: 底脚安装，输入轴置下 3). V: 底脚安装，蜗杆竖直 4). F(1/2): 标准输出法兰 5). FA(1/2): 加长输出法兰 6). P: 端盖用于轴装式	Central distance of worm gear units(spec) 1). A: Foot mounted over driven 2). N: Foot mounted under driven 3). V:Foot mounted worm shaft vertical 4). F(1/2): Standard output flange 5). FA(1/2): Extended output flange 6). P: Side cover for shaft mounting
4	减速器速比..... (i=7;10;14;.....80;100)	Speed ratio of reducer (i=7;10;14;.....80;100)
5	1). 无代号表示不带蜗杆同向输出轴 2). E: 带蜗杆同向输出轴	1). No mark means single extension worm shaft 2). E: Double extension worm shaft
6	1). 无代号表示孔输出 2). SS(1/2): 单向输出轴和位置 3). DS: 双向输出轴	1). No mark means hole output 2). SS(1/2): Single output shaft and position 3). DS: Double output shaft
7	1). IEC 输入法兰 2). HS: 轴输入	1). IEC Output flange 2). HS: Shaft input
8	安装方位代号	Installation position code

3.2 VF/VF双级蜗杆减速机型号说明 Combination worm gear units model illuminate

VF 30/40 F - 15 - E SS1 P71B5 CW1

① ② ③ ④ ⑤ ⑥ ⑦ ⑧

NO	说 明	Comments
1	蜗轮减速器代号	Code of worm gear units
2	蜗轮减速器中心距(规格)	Central distance of worm gear units(spec)
3	结构型式 1). A: 底脚安装，输入轴置上 2). F(1/2): 标准输出法兰 3). FA(1/2): 加长输出法兰 4). P: 端盖用于轴装式	Central distance of worm gear units(spec) 1).A:Foot mounted overdriven 2).F(1/2):Standard output flange 3).FA(1/2):Extended output flange 4).P:Side cover for shaft mounting
4	减速器速比..... (i=240;245;315;.....)	Speed ratio of reducer (i=240;245;315.....)
5	1). 无代号表示不带蜗杆同向输出轴 2). E: 带蜗杆同向输出轴	1).No mark means single extension worm shaft 2).E:Double extension worm shaft
6	1). 无代号表示孔输出 2). SS(1/2): 单向输出轴和位置 3). DS: 双向输出轴	1).No mark means hole output 2).SS(1/2):Single output shaft and position 3).DS:Double output shaft
7	1). IEC 输入法兰 2). HS: 轴输入	1).IEC Output flange 2).HS:Shaft input
8	安装方位代号	Installation position code

4. 减速机选型表
Gear unit selection tables

4.1 VF..P(IEC)..性能参数 Performance parameter

VF..P(IEC)

P_{1N} [kW]	n_2 [r/min]	M_{2N} [Nm]	i	F_{r2} [N]	fs				Page
0.06	19.3	14	70	1600	1.1	VF30	56B5/B14	5614	87
	22.5	13	60	1600	1.5				
	34	10	40	1650	1.9				
	45	8	30	1340	2.5				
	68	6	20	1180	2.9				
	90	5	15	1080	3.7				
	135	3	10	950	4.7				
	193	2	7	840	6.4				
	2.4	74	560	2500	0.8	VF30/44	56B5/B14	5614	93
	3.2	62	420	2500	1.0				
	3.9	53	350	2500	1.1				
	5.5	42	245	2500	1.4				
	2	116	720	3450	0.8	VF30/49	56B5/B14	5614	94
	2.5	85	540	3450	1.1				
	3.2	73	420	3450	1.3				
	4.3	53	315	3450	1.8				
	5.6	45	240	3450	2.1				
0.09	22.5	19	60	1600	1.0	VF30	56B5/B14	5624	87
	34	15	40	1410	1.3				
	45	12	30	1290	1.6				
	68	9	20	1140	2.0				
	90	7	15	1050	2.5				
	135	5	10	920	3.1				
	193	4	7	820	4.3				
	22	22	40	1560	0.9	VF30	63B5/B14	6316	87
	29.3	18	30	1440	1.2				
	44	14	20	1230	1.5				
	59	11	15	1170	1.9				
	88	8	10	1050	2.3				
	126	6	7	920	3.2				
	3.9	80	350	2500	0.7	VF30/44	56B5/B14	5624	93
	5.5	62	245	2500	1.0				
	12.6	38	70	2300	0.8	VF44	63B5/B14	6316	89
	14.7	33	60	2300	1.2				
	19.1	28	46	2300	1.4				
	25.1	23	35	2300	1.7				
	31	19	28	2300	2.0				
	44	15	20	2300	2.6				
	3.2	110	420	3450	0.9	VF30/49	56B5/B14	5624	94
	4.3	80	315	3450	1.2				
	5.6	69	240	3450	1.4				
	8.8	41	100	3300	1.3	VF49	63B5/B14	6316	91
	11.0	37	80	3300	1.6				
	12.6	34	70	3300	1.8				
	14.7	31	60	3300	2.1				
	19.6	26	45	3300	2.7				
	24.4	22	36	3300	3.4				
0.12	138	7	20	840	2.1	VF30	56B5/B14	5622	87
	275	4	10	740	3.4				
	393	3	7	660	4.7				
	33	21	40	1360	0.9	VF30	63B5/B14	6314	87
	44	17	30	1250	1.2				
	66	13	20	1110	1.4				

P_{1N} [kW]	n_2 [r/min]	M_{2N} [Nm]	i	F_{r2} [N]	fs				Page
0.12	87	10	15	1020	1.8	VF30	63B5/B14	6314	87
	131	7	10	900	2.3				
	187	5	7	810	3.1				
	29	24	30	1360	0.9	VF30	63B5/B14	6326	87
	44	18	20	1250	1.1				
	58	15	15	1130	1.4				
	87	10	10	1020	1.7				
	124	8	7	900	2.4				
	18.7	34	70	3300	0.9	VF44	63B5/B14	6314	89
	21.8	30	60	2300	1.3				
	28.5	25	46	2300	1.6				
	37	21	35	2300	1.9				
	47	17	28	2300	2.2				
	66	13	20	2100	2.9				
	94	10	14	1870	2.9				
	14.5	42	60	2300	1.1	VF44	63B5/B14	6326	89
	19	36	46	2300	1.4				
	25	30	35	2300	1.7				
	31	25	28	2300	2.0				
	44	19	20	2300	2.3				
	62	14	14	2150	2.7				
	4.2	110	315	3450	0.9	VF30/49	63B5/B14	6314	94
	5.5	94	240	3450	1.0				
	13.1	42	100	3150	1.2	VF49	63B5/B14	6314	91
	16.4	36	80	3150	1.5				
	18.7	34	70	3150	1.6				
	21.8	30	60	3150	1.9				
	29.1	25	45	3040	2.6				
	36	21	36	2830	3.3				
	8.7	55	100	3300	0.9	VF49	63B5/B14	6326	91
	10.9	50	80	3300	1.2				
0.18	90	13	30	1020	1.1	VF30	63B5/B14	6312	87
	135	10	20	900	1.4				
	180	8	15	800	1.8				
	270	5	10	710	2.2				
	386	4	7	640	3.1				
	66	19	20	1040	1.0	VF30	63B5/B14	6324	87
	88	15	15	960	1.2				
	132	11	10	860	1.5				
	189	8	7	770	2.1				
	45	24	60	2300	1.2	VF44	63B5/B14	6312	89
	59	20	46	2190	1.4				
	77	16	35	1970	1.8				
	96	14	28	1770	2.1				
	135	10	20	1590	2.8				
	193	7	14	1470	2.9				
	22	45	60	2300	0.9	VF44	63B5/B14	6324	89
	29	37	46	2500	1.1				
	38	31	35	2430	1.3				
	47	26	28	2270	1.5				
	66	20	20	2040	1.9				
	94	15	14	1830	2.0				
	132	11	10	1640	2.7				
	26	43	35	2340	1.1	VF44	71B5/B14	7116	89
	32	36	28	2290	1.4				
	45	28	20	2050	1.6				
	64	21	14	1830	1.9				
	90	16	10	1650	2.5				

P_{1N} [kW]	n_2 [r/min]	M_{2N} [Nm]	i	F_{r2} [N]	fs				Page
0.18	16.5	54	80	3150	1.0	VF49	63B5/B14	6324	91
	18.9	50	70	3150	1.1				
	22	45	60	3150	1.3				
	29.3	37	45	2300	1.8				
	37	31	36	2760	2.2				
	47	26	28	2560	2.9				
	55	23	24	2430	2.7				
	73	19	18	2230	3.2				
	15	61	60	3000	1.1	VF49	71B5/B14	7116	91
	20	52	45	2790	1.4				
	25	43	36	2650	1.7				
	32	36	28	2450	2.3				
0.25	135	14	20	840		VF30	63B5/B14	6322	87
	180	11	15	780					
	270	7	10	690					
	77	23	35	1930	1.3	VF44	63B5/B14	6322	89
	96	19	28	1730	1.5				
	135	14	20	1550	2.0				
	193	10	14	1400	2.1				
	270	8	10	1300	2.9				
	38	43	35	2300	0.9	VF44	71B5/B14	7126	89
	47	36	28	2190	1.1				
	66	28	20	1970	1.4				
	94	21	14	1770	1.4				
	132	15	10	1590	1.9				
	189	11	7	1420	2.7				
	32	50	28	2300	1.0	VF44	71B5/B14	7126	89
	45	39	20	2190	1.1				
	64	29	14	1980	1.3				
	90	22	10	1780	1.8				
	129	16	7	1590	2.5				
	39	38	70	2650	1.1	VF49	63B5/B14	6322	91
	45	34	60	2500	1.3				
	60	28	45	2350	1.8				
	75	23	36	2230	2.2				
	96	19	28	2070	2.9				
	113	17	24	1930	2.8				
	22	63	60	3100	0.9	VF49	71B5/B14	7114	91
	29	51	45	2810	1.3				
	37	44	36	2670	1.6				
	47	36	28	2480	2.1				
	55	33	24	2360	1.9				
	73	26	18	2170	2.3				
	94	21	14	2010	3.2				
	20	72	45	3150	1.0	VF49	71B5/B14	7126	91
	25	60	36	3150	1.2				
	32	51	28	3150	1.6				
	38	46	24	2600	1.5				
	50	36	18	2460	1.9				
	64	29	14	2260	2.4				
	90	22	10	2040	2.9				
0.37	79	33	35	2860	0.9	VF44	63B5/B14	7112	89
	98	27	28	2720	1.1				
	138	21	20	1570	1.4				
	196	15	14	1400	1.5				
	275	11	10	1260	2.0				
	393	8	7	1120	2.7				

VF系列蜗轮减速机
VF SERIES WORM GEAR SPEED REDUCER

NMRV
UD(L)
VF
WP
SWL
JW

P_{1N} [kW]	n_2 [r/min]	M_{2N} [Nm]	i	F_{r2} [N]	fs				Page
0.37	69	40	20	1870	1.0	VF44	63B5/B14	7124	89
	98	29	14	1690	1.0				
	137	22	10	1500	1.3				
	196	16	7	1360	1.9				
	61	40	45	2270	1.2	VF49	63B5/B14	7112	91
	76	34	36	2180	1.5				
	98	28	28	2020	2.0				
	115	25	24	1880	1.9				
	153	19	18	1720	2.3				
	30	73	45	2680	0.9	VF49	63B5/B14	7124	91
	38	62	36	2530	1.1				
	49	51	28	2360	1.4				
	57	46	24	2250	1.4				
	76	37	18	2080	1.6				
	98	29	14	1940	2.2				
	137	22	10	1750	2.7				
	196	16	7	1570	3.4				
	38	67	24	2350	1.0	VF49	63B5/B14	8016	91
	51	53	18	2240	1.3				
	65	43	14	2070	1.7				
	91	32	10	1930	2.0				
	130	23	7	1740	2.6				
0.55	141	30	20	1490	1.0	VF44	71B5/B14	7122	89
	201	22	14	1350	1.0				
	281	16	10	1210	1.4				
	401	12	7	1080	1.9				
	78	49	36	2090	1.1	VF49	71B5/B14	7122	91
	100	40	28	1960	1.4				
	117	36	24	1800	1.3				
	156	28	18	1650	1.6				
	201	22	14	1420	2.2				
	281	16	10	1390	2.7				
	401	12	7	1250	3.5				
	49	76	28	2170	1.0	VF49	80B5/B14	8014	91
	58	69	24	2080	0.9				
	77	54	18	1930	1.1				
	99	43	14	1810	1.5				
	138	32	10	1650	1.8				
	197	23	7	1480	2.3				
	66	63	14	1960	1.1	VF49	80B5/B14	8026	91
	92	47	10	1800	1.4				
	131	34	7	1660	1.8				
0.75	117	49	24	1710	1.0	VF49	80B5/B14	8012	91
	156	38	18	1580	1.2				
	200	30	14	1480	1.6				
	280	22	10	1340	2.0				
	400	16	7	1200	2.6				
	100	58	14	1690	1.1	VF49	80B5/B14	8024	91
	140	43	10	1540	1.4				
	200	31	7	1400	1.7				
1.1	200	45	14	1370	1.1	VF49	80B5/B14	8022	91
	280	33	10	1250	1.3				
	400	23	7	1130	1.8				

VF系列蜗轮减速机
VF SERIES WORM GEAR SPEED REDUCER

4.2 VF..HS.. 性能参数 Performance parameter

VF..HS..

M_{2n} [Nm]	n_1 [r/min]	i	P_{1n} [kW]	n_2 [r/min]	F_{r2} [N]	F_{r1} [N]		Page
12	2800	7	0.58	400	510	120	VF30	87
12	2800	10	0.41	280	620	70		
14	2800	15	0.34	187	720	–		
14	2800	20	0.26	140	820	–		
15	2800	30	0.21	93	960	–		
14	2800	40	0.16	70	1090	–		
14	2800	60	0.12	47	1270	–		
11	2800	70	0.08	40	1380	–		
16	1400	7	0.41	200	630	140	VF30	87
16	1400	10	0.30	140	770	80		
18	1400	15	0.24	93	910	–		
18	1400	20	0.19	70	1030	–		
20	1400	30	0.15	47	1200	–		
19	1400	40	0.12	35	1360	–		
19	1400	60	0.09	23.3	1590	–		
15	1400	70	0.07	20	1600	–		
18	900	7	0.30	129	730	150	VF30	87
18	900	10	0.22	90	900	150		
20	900	15	0.17	60	1060	–		
20	900	20	0.14	45	1200	–		
22	900	30	0.12	30	1400	–		
20	900	40	0.09	23	1590	–		
20	900	60	0.07	15	1650	–		
17	900	70	0.05	13	1700	–		
20	500	7	0.19	71	920	150	VF30	87
20	500	10	0.14	50	1120	150		
22	500	15	0.11	33	1320	150		
22	500	20	0.09	25	1490	150		
24	500	30	0.07	16.7	1700	–		
22	500	40	0.06	12.5	1700	–		
22	500	60	0.05	8.3	1700	–		
19	500	70	0.04	7	1700	–		
22	2800	7	1.1	400	950	220	VF44	89
22	2800	10	0.74	280	1150	220		
22	2800	14	0.55	200	1340	220		
29	2800	20	0.52	140	1490	220		
29	2800	28	0.40	100	1710	220		
29	2800	35	0.33	80	1870	220		
29	2800	46	0.27	61	2080	220		
29	2800	60	0.22	47	2290	220		
22	2800	70	0.15	40	2300	220		
21	2800	100	0.11	28	2300	220		
29	1400	7	0.71	200	1180	220	VF44	89
29	1400	10	0.51	140	1430	220		
29	1400	14	0.37	100	1680	220		
39	1400	20	0.37	70	1860	220		
39	1400	28	0.29	50	2140	220		
39	1400	35	0.25	40	2300	220		
39	1400	46	0.19	30	2300	220		
39	1400	60	0.16	23.3	2300	220		
29	1400	70	0.11	20	2300	220		
28	1400	100	0.09	14	2300	220		
39	900	7	0.63	129	1300	220	VF44	89
39	900	10	0.45	90	1610	220		
39	900	14	0.34	64	1890	220		
45	900	20	0.29	45	2160	220		
49	900	28	0.24	32	2300	220		
49	900	35	0.20	25.7	2300	220		
49	900	46	0.17	19.6	2300	220		
45	900	60	0.13	15	2300	220		
39	900	70	0.10	12.9	2300	220		
30	900	100	0.06	9	2300	220		

M_{2n} [Nm]	n_1 [r/min]	i	P_{1n} [kW]	n_2 [r/min]	F_{r2} [N]	F_{r1} [N]		Page
41	2800	7	2	400	950	400	VF49	91
44	2800	10	1.5	280	1140	400		
49	2800	14	1.2	200	1310	400		
44	2800	18	0.87	156	1520	400		
47	2800	24	0.73	117	1670	400		
56	2800	28	0.78	100	1740	400		
52	2800	36	0.59	78	1970	400		
49	2800	45	0.46	62	2180	400		
44	2800	60	0.34	47	2480	400		
41	2800	70	0.28	40	2650	400		
41	2800	80	0.25	35	2780	400		
37	2800	100	0.20	28	3050	400		
54	1400	7	1.3	200	1170	400	VF49	91
59	1400	10	1.0	140	1410	400		
65	1400	14	0.90	100	1630	400		
59	1400	18	0.60	78	1890	400		
63	1400	24	0.50	58	2110	400		
74	1400	28	0.55	50	2170	400	VF49	91
69	1400	36	0.42	39	2460	400		
65	1400	45	0.33	31	2725	400		
59	1400	60	0.25	23.3	3100	400		
55	1400	70	0.21	20	3150	400		
54	14000	80	0.19	17.5	3150	400		
49	1400	100	0.13	14	3150	400		
61	900	7	0.97	129	1370	400	VF49	91
64	900	10	0.75	90	1670	400		
71	900	14	0.61	64	1920	400		
68	900	18	0.47	50	2190	400		
68	900	24	0.36	38	2480	400		
82	900	28	0.41	32	2540	400		
75	900	36	0.31	25	2880	400		
71	900	45	0.25	20	3190	400		
64	900	60	0.19	15	3300	400		
60	900	70	0.16	12.9	3300	400		
58	900	80	0.14	11.3	3300	400		
52	900	100	0.11	9	3300	400		
74	500	7	0.67	71	1670	400	VF49	91
74	500	10	0.49	50	2060	400		
78	500	14	0.39	36	2400	400		
74	500	18	0.30	27.8	2730	400		
74	500	24	0.24	20.8	3090	400		
88	500	28	0.26	17.9	3180	400		
80	500	36	0.20	13.9	3450	400		
78	500	45	0.17	11.1	3450	400		
69	500	60	0.12	8.3	3450	400		
69	500	70	0.11	7.1	3450	400		
59	500	80	0.09	6.3	3450	400		
59	500	100	0.08	5	3450	400		
45	500	7	0.41	71	1610	220	VF44	89
45	500	10	0.29	50	1980	220		
50	500	14	0.25	36	2280	220		
50	500	20	0.18	25	2500	220		
55	500	28	0.16	17.9	2500	220		
55	500	35	0.14	14.3	2500	220		
50	500	46	0.10	10.9	2500	220		
50	500	60	0.09	8.3	2500	220		
45	500	70	0.07	7.1	2500	220		
32	500	100	0.04	5	2500	220		

NMRV UD(L) VF WP SWL JW

VF系列蜗轮减速机
VF SERIES WORM GEAR SPEED REDUCER

4.3 VF/VF..HS..性能参数 Performance parameter

VF/VF..HS..

M_{2n} [Nm]	n_1 [r/min]	i	P_{1n} [kW]	n_2 [r/min]	F_{r2} [N]	F_{r1} [N]		Page
60	1400	245	0.09	5.7	2500	140	VF30/44	93
60	1400	350	0.07	4.0	2500	80		
60	1400	420	0.06	3.3	2500	–		
60	1400	560	0.05	2.5	2500	–		
60	1400	700	0.04	2.0	2500	–		
60	1400	840	0.04	1.7	2500	–		
60	1400	1120	0.03	1.3	2500	–		
60	1400	1680	0.02	0.83	2500	–		
60	1400	2100	0.02	0.67	2500	–		
70	900	245	0.07	3.7	2500	150	VF30/44	93
70	900	350	0.05	2.6	2500	150		
70	900	420	0.04	2.1	2500	–		
70	900	560	0.04	1.6	2500	–		
70	900	700	0.03	1.3	2500	–		
70	900	840	0.03	1.1	2500	–		
70	900	1120	0.02	0.8	2500	–		
70	900	1680	0.02	0.54	2500	–		
70	900	2100	0.02	0.43	2500	–		
95	1400	240	0.13	5.8	3450	80	VF30/49	94
95	1400	315	0.11	4.4	3450	140		
95	1400	420	0.08	3.3	3450	–		
95	1400	540	0.07	2.6	3450	–		
95	1400	720	0.05	1.9	3450	–		
95	1400	900	0.05	1.6	3450	–		
95	1400	1120	0.04	1.3	3450	–		
95	1400	1440	0.04	0.97	3450	–		
95	1400	2160	0.03	0.65	3450	–		
95	1400	2700	0.03	0.52	3450	–		
100	900	240	0.09	3.8	3450	150	VF30/49	94
100	900	315	0.07	2.9	3450	150		
100	900	420	0.06	2.1	3450	–		
100	900	540	0.05	1.7	3450	–		
100	900	720	0.04	1.3	3450	–		
100	900	900	0.04	1.0	3450	–		
100	900	1120	0.03	0.80	3450	–		
100	900	1440	0.03	0.63	3450	–		
100	900	2160	0.02	0.42	3450	–		
100	900	2700	0.02	0.33	3450	–		

5. 外形尺寸图
Outline dimension sheet

5.1 VF..外形尺寸 Outline dimension

VF30A..P(IEC)

输入接口 Input adapters

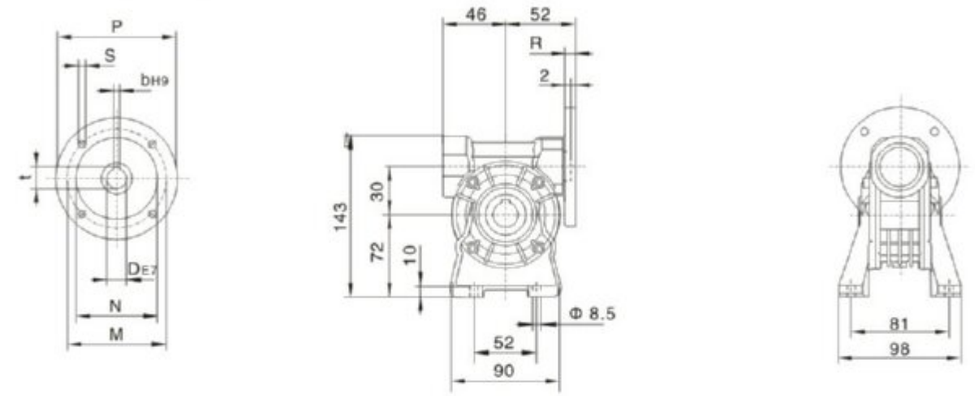

蜗杆输出轴 Worm output shaft

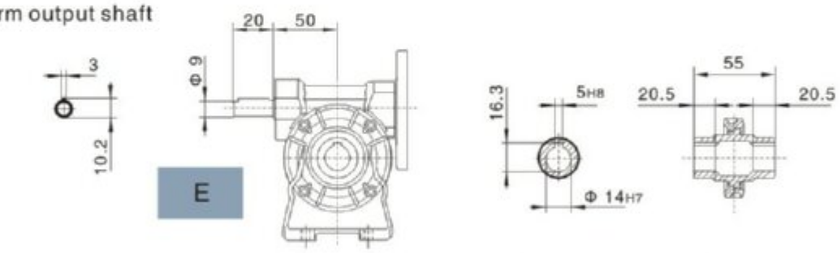

VF30N..

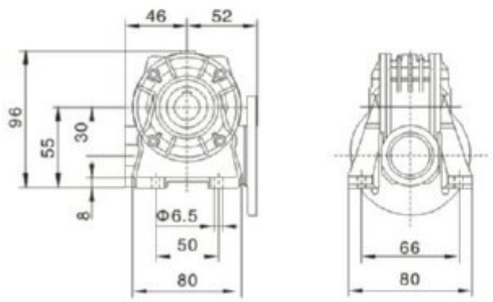

VF30V..

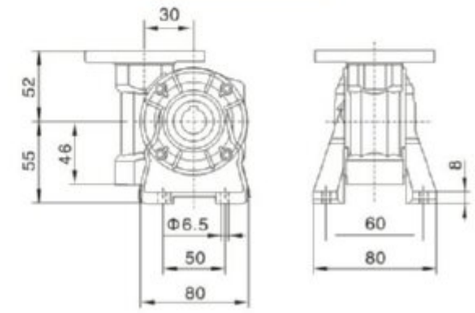

IEC	D_{E7}	b	t	P	M	N	R	S
56B5	9	3	10.4	120	100	80	7	7
56B14	9	3	10.4	80	65	50	7	5.5
63B5	11	4	12.8	140	115	95	8	9.5
63B14	11	4	12.8	90	75	60	7	5.5

VF30P..P(IEC)

输入接口 Input adapters

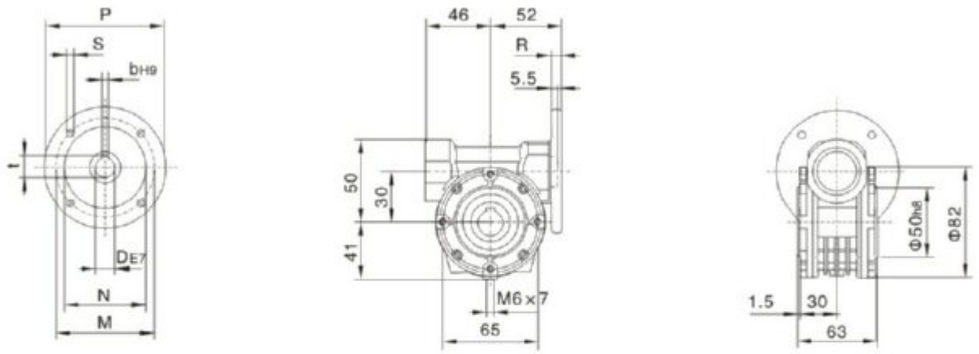

蜗杆输出轴 Worm output shaft

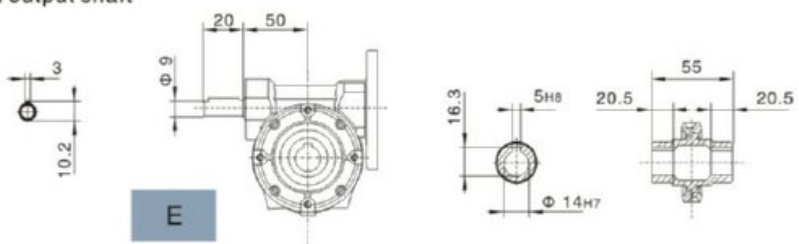

VF30F..

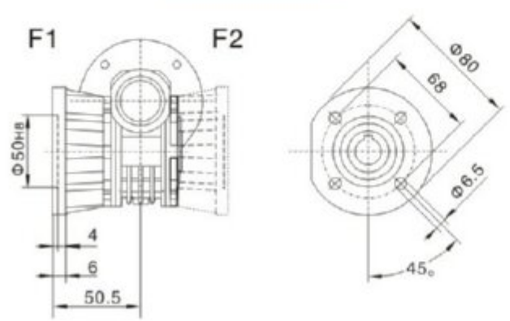

IEC	D_{E7}	b	t	P	M	N	R	S
56B5	9	3	10.4	120	100	80	7	7
56B14	9	3	10.4	80	65	50	7	5.5
63B5	11	4	12.8	140	115	95	8	9.5
63B14	11	4	12.8	90	75	60	7	5.5

VF44A..P(IEC)

输入接口 Input adapters

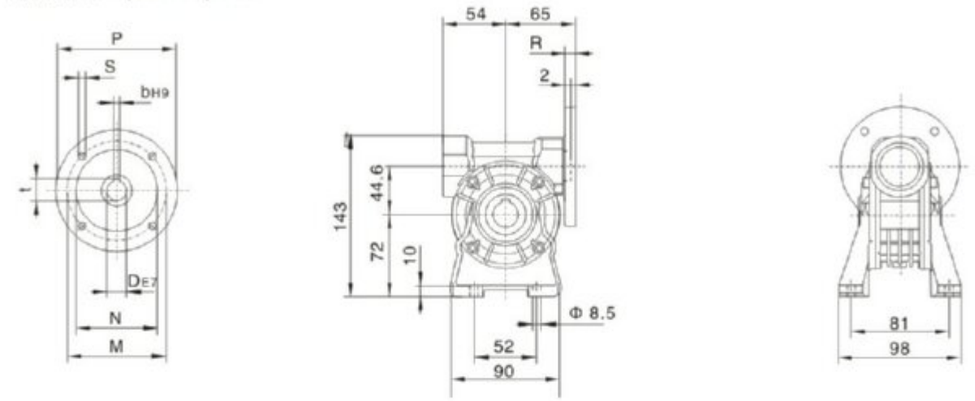

蜗杆输出轴 Worm output shaft

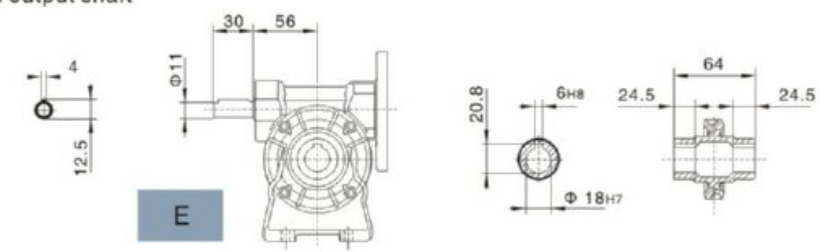

VF44N..

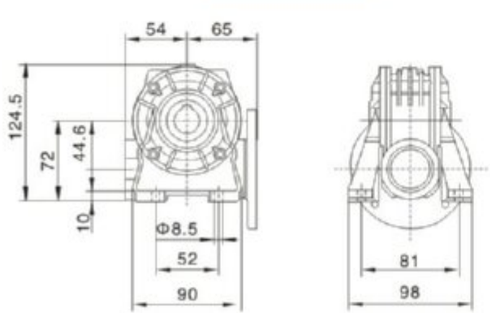

VF44V..

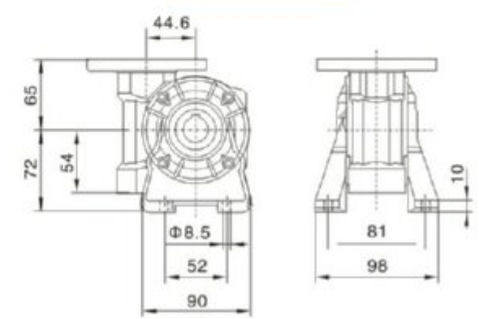

IEC	D_{E7}	b	t	P	M	N	R	S
63B5	11	4	12.8	140	115	95	10	9.5
63B14	11	4	12.8	90	75	60	8	5.5
71B5	14	5	16.3	160	130	110	10	9.5
71B14	14	5	16.3	105	85	70	10	7

VF44P..P(IEC)

输入接口 Input adapters

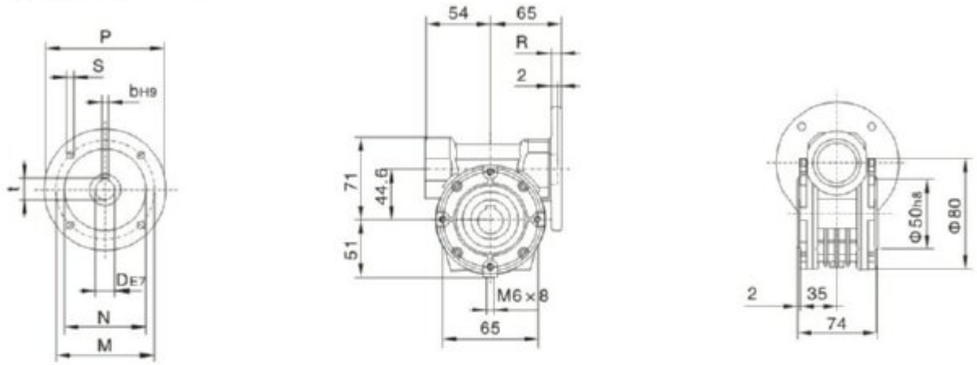

蜗杆输出轴 Worm output shaft

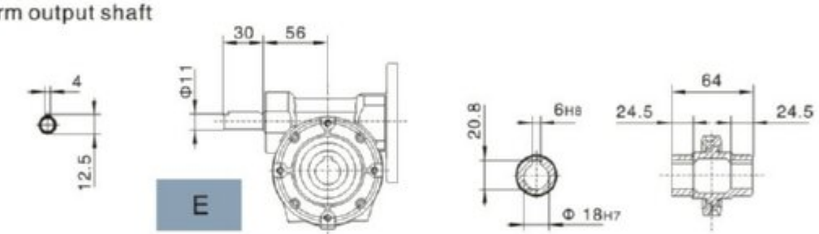

VF44F..

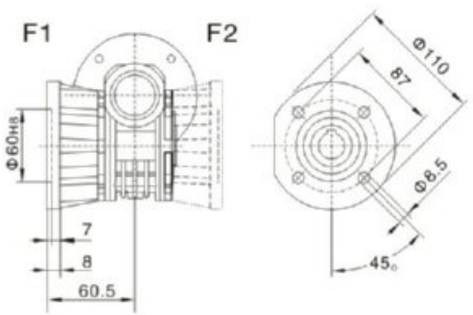

VF44FA..

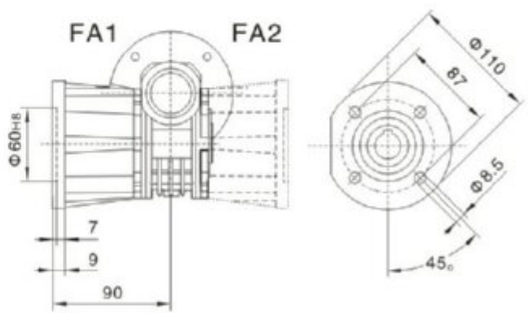

IEC	D_{E7}	b	t	P	M	N	R	S
63B5	11	4	12.8	140	115	95	10	9.5
63B14	11	4	12.8	90	75	60	8	5.5
71B5	14	5	16.3	160	130	110	10	9.5
71B14	14	5	16.3	105	85	70	10	7

VF系列蜗轮减速机
VF SERIES WORM GEAR SPEED REDUCER

VF49A..P(IEC)

输入接口 Input adapters

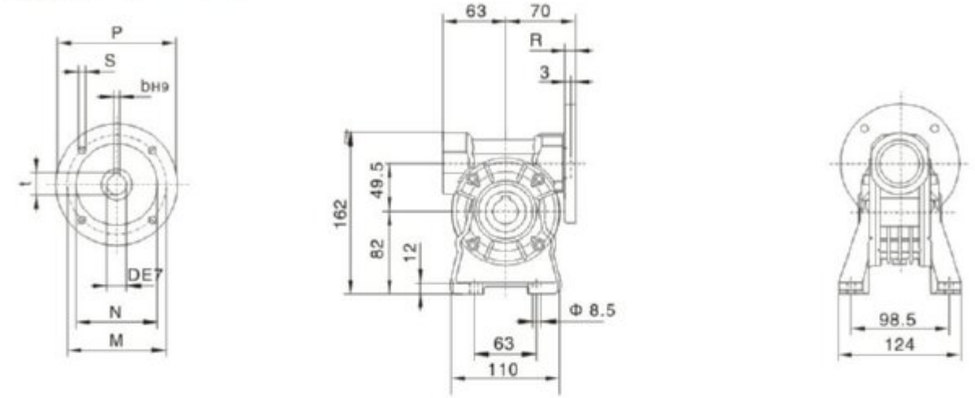

蜗杆输出轴 Worm output shaft

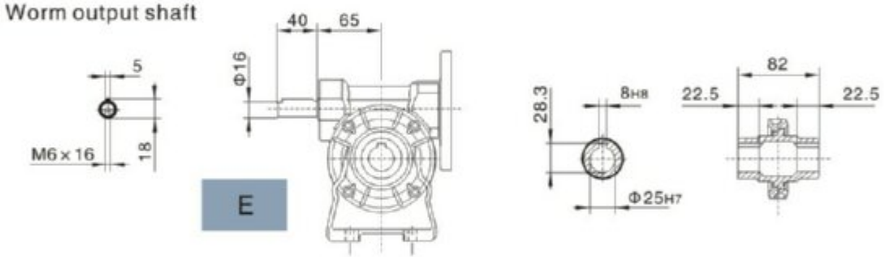

VF49N..

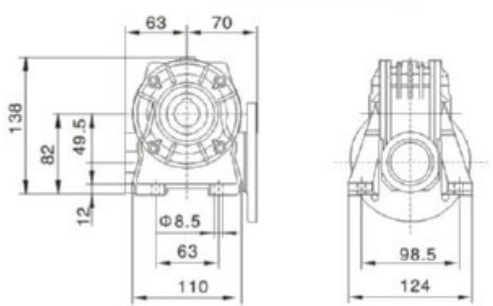

VF49V..

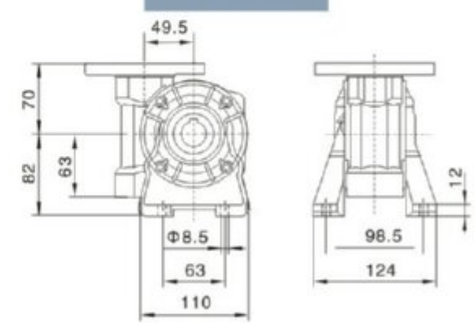

IEC	D_{E7}	b	t	P	M	N	R	S
63B5	11	4	12.8	140	115	95	10.5	9.5
63B14	11	4	12.8	90	75	60	7	6
71B5	14	5	16.3	160	130	110	10.5	9.5
71B14	14	5	16.3	105	85	70	10.58	6.5
80B5	19	6	21.8	200	165	130	10	11.5
80B14	19	6	21.8	120	100	80	10	7

VF49P..P(IEC)

输入接口 Input adapters

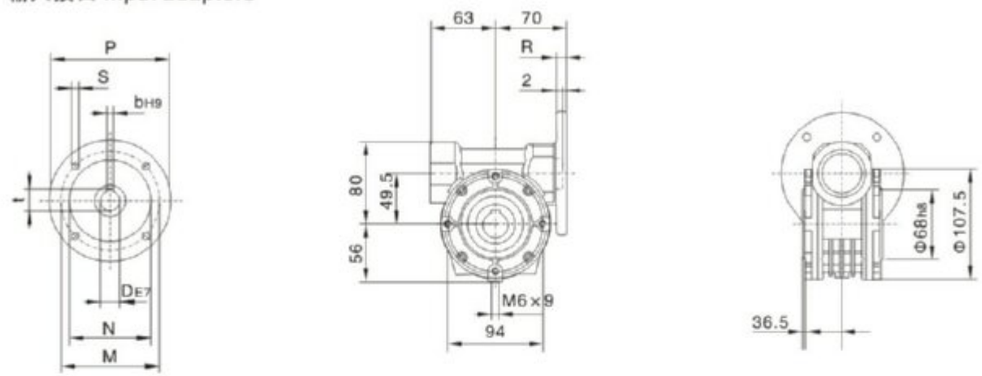

蜗杆输出轴 Worm output shaft

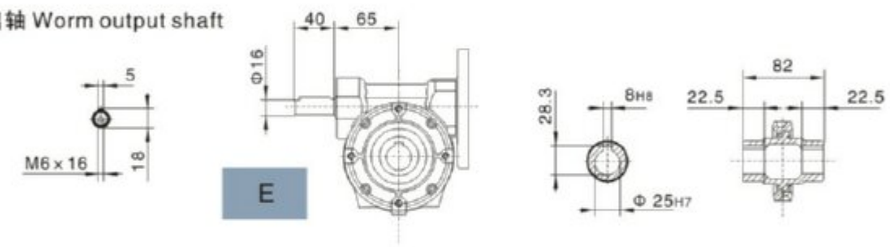

VF49F..

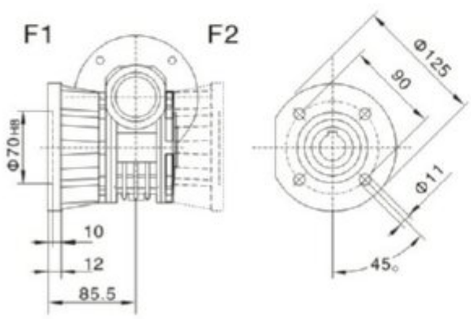

VF49FA..

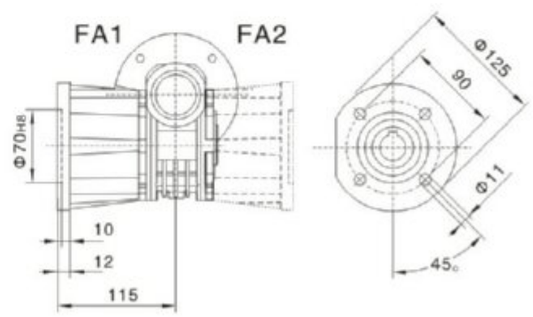

IEC	D_{E7}	b	t	P	M	N	R	S
63B5	11	4	12.8	140	115	95	10.5	9.5
63B14	11	4	12.8	90	75	60	7	6
71B5	14	5	16.3	160	130	110	10.5	9.5
71B14	14	5	16.3	105	85	70	10.5	6.5
80B5	19	6	21.8	200	165	130	10	11.5
80B14	19	6	21.8	120	100	80	10	7

VF系列蜗轮减速机
VF SERIES WORM GEAR SPEED REDUCER

5.2 VF/FV..组合外形尺寸 Outline dimension

- 有关输入法兰尺寸请查阅49–54页 For the dimensions of the tput flanges, please refer to pages 49–54.
- 有关输出空心轴尺寸请查阅49–54页 For the dimensions of the hollow shafts, please refer to pages 49–54.
- 有关单、双输出轴尺寸请查阅59页 For the dimensions of the double extention warm shafts, please refer to page 59.

VF30/44..

A

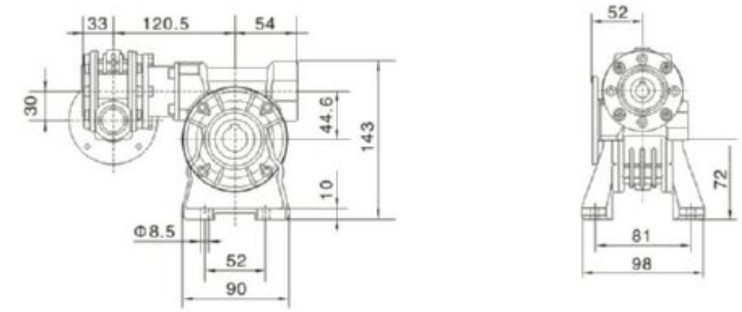

P

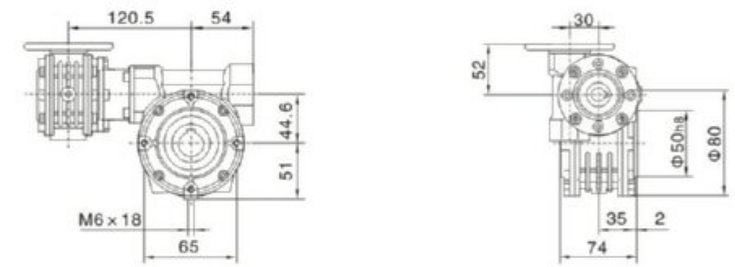

F_

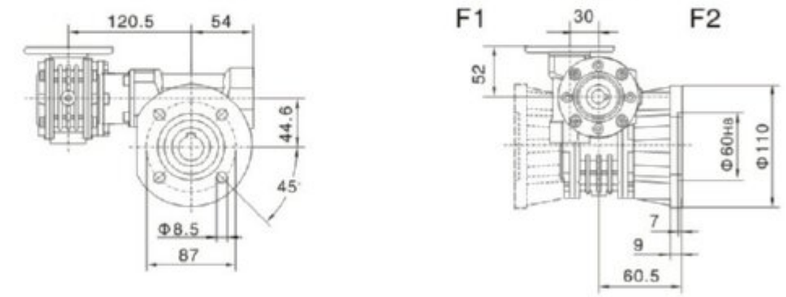

FA_

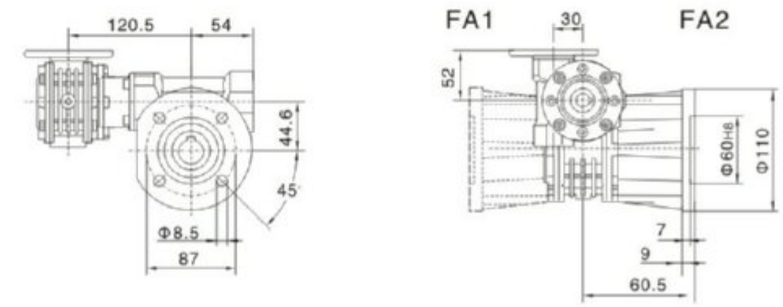

VF30/49..

A

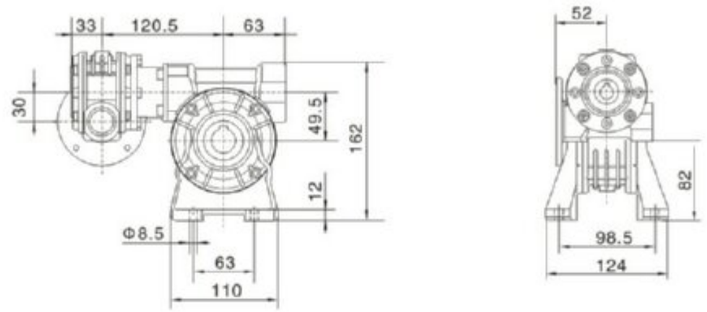

P

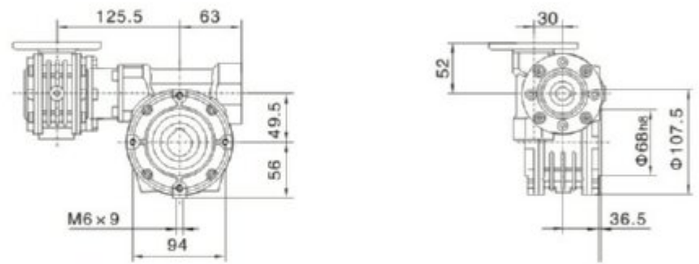

F_

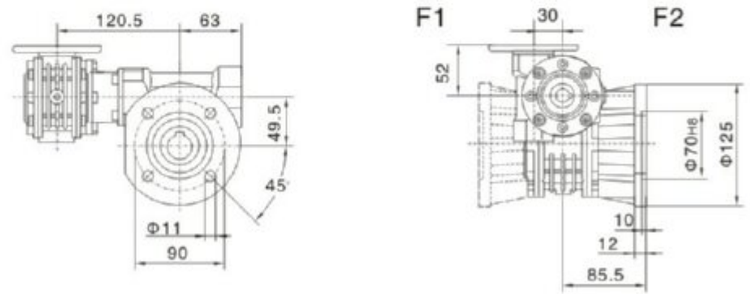

FA_

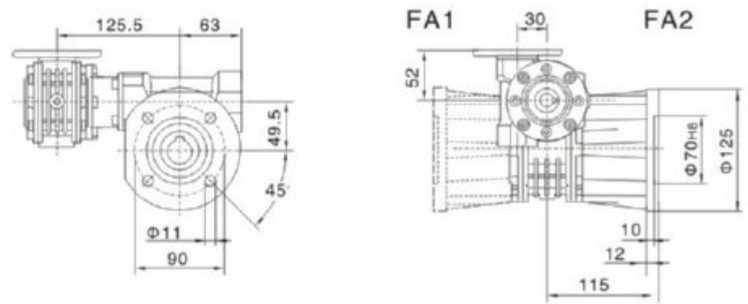

5.3 VF..HS..外形尺寸 Outline dimension

VF..HS..

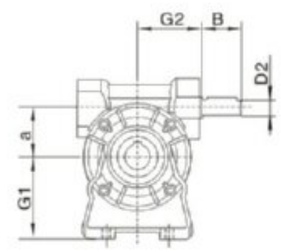

VF_A..HS..

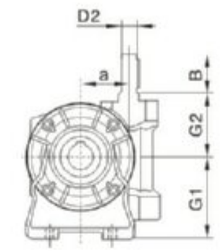

VF_V..HS..

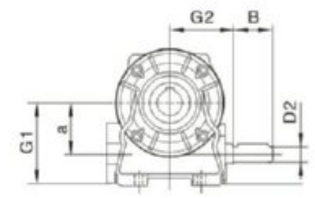

VF_N..HS..

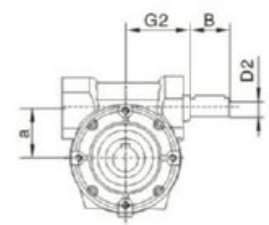

VF_P..HS..

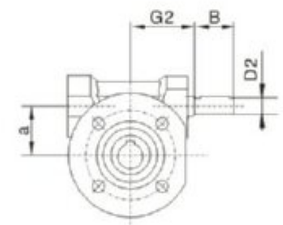

VF_F..HS..
VF_FA..HS..

输出轴
Worm output shaft

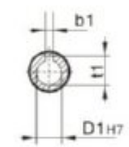

输入轴
Input adapters

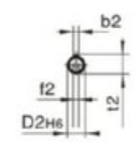

	a	D1H7	t1	b1	D2h6	t2	b2	B	G2	G1	f2
VF30_HS	30	14	16.3	5	9	10.2	3	20	50	47	—
VF44_HS	44.6	18	20.8	6	11	12.5	4	30	54	55	—
VF49_HS	49.5	25	28.3	8	16	18	5	40	65	64.5	M6×16

5.4 VF/VF..HS..外形尺寸 Outline dimension

VF/VF..HS..

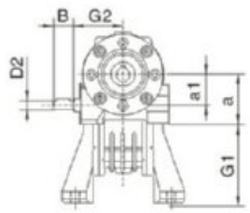

VF/VF_A..HS..

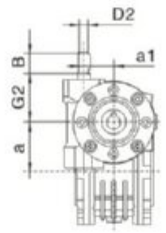

VF/VF_P..HS..

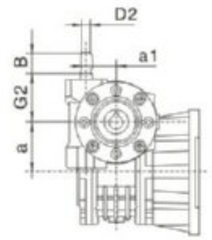

VF/VF_F..HS..

	a	a1	D1H7	t1	b1	D2h6
VF/VF30/44_HS	44.6	30	18	20.8	6	9
VF/VF30/49_HS	49.5	30	25	28.3	8	9
	t2	b2	B	G2	G2	f2
VF/VF30/44_HS	10.2	3	20	50	72	–
VF/VF30/49_HS	10.2	3	20	50	82	–

输出轴
Worm output shaft

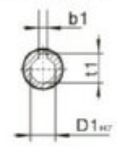

输入轴
Input adapters

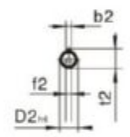

5.5 VF/VF..E(EO)..外形尺寸 Outline dimension

在定货时，蜗轮减速机可以自由选择E或EO(双机组合)型蜗轮轴。Worm gears can be optionally requested with extended worm shaft at NDE by specifying the option E or EO(for double worm combined units)at the time of order.

VF/VF..E(EO)..

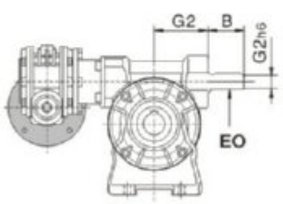

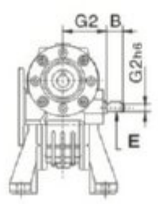

P(IEC)

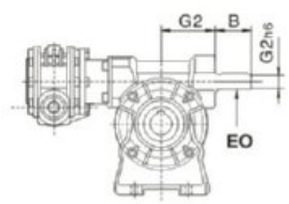

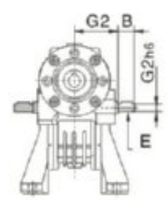

HS

	D2H6	t2	b2	B	G2	f2
VF 30	9	10.2	3	20	50	—
VF 40	11	12.5	4	30	56	—
VF 49	16	18	5	40	65	M6

输入轴
Input adapters

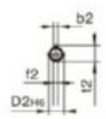

VF系列蜗轮减速机
VF SERIES WORM GEAR SPEED REDUCER

NMRV
UD(L)
VF
WP
SWL
JW

6. 附件尺寸表
Accessories outline dimension sheet

6.1 输出轴 Output Shafts

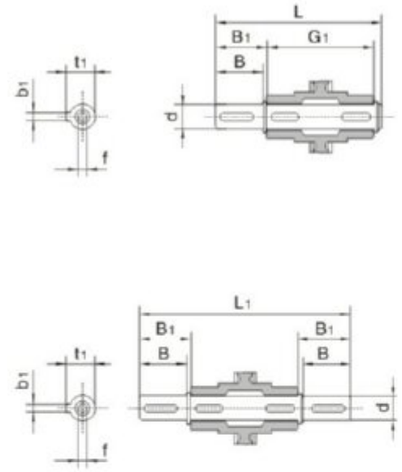

*非标产品，订单时请说明。Only on request

SS

	dh6	B	B1	t1	L	f	G	b1
VF 30	14	30	32.5	16	120	M5×13	55	5
VF 44	18	40	42.7	20.5	149.4	M6×16	64	6
VF 49	25	60	63.2	28	208.4	M8×19	82	8

DS

	dh6	B	B1	t1	L	f	G	b1
VF 30	14	30	32.5	16	120	M5×13	55	5
VF 44	18	40	42.7	20.5	149.4	M6×16	64	6
VF 49	25	60	63.2	28	208.4	M8×19	82	8

6.2 扭力臂 Torque arm

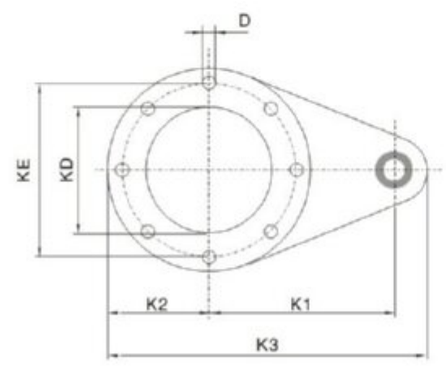

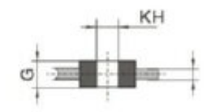

无振动--无阻尼
Without vibration-dampening bushing

	K1	K2	K3	KD	KE	D	G	KH	l
VF30	100	40	157.5	50	65	7	14	8	4
VF44	100	40	157.5	50	65	7	14	8	4
VF49	100	55	172.5	68	94	7	14	8	4

7. 安装方位
Arrangements

7.1 VF..安装方位图 Installation Positions Diagram

	VF..A	VF..N	VF..V	VF..P	VF..F
B3			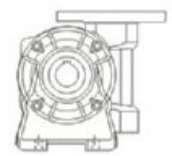	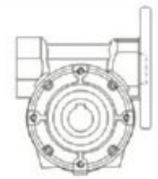	
B6	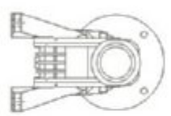	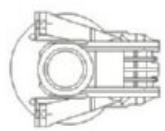	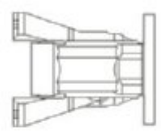	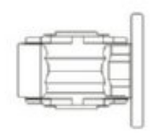	
B7	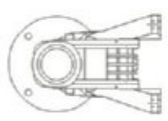	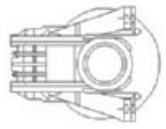	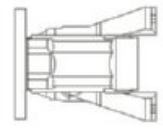	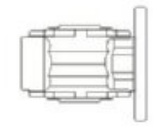	
B8		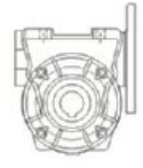	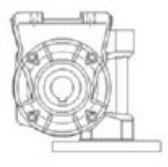	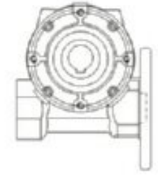	
V5	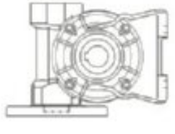	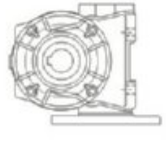	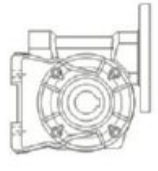		
V6	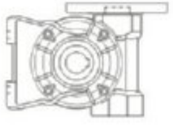	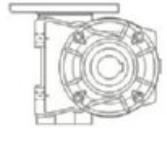	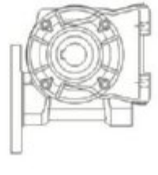		

VF系列蜗轮减速机
VF SERIES WORM GEAR SPEED REDUCER

NMRV
UD(L)
VF
WP
SWL
JW

7.2 VF/VF..安装方式 Arrangements

蜗轮减速机组合时，除非在订货时另有说明，下面图表中灰显德安装方式将在工厂里配置完成。
For combined worm gear units, unless otherwise specified at the time of ordering, the arrangements highlighted in grey in the diagrams below will be configured at the factory.

	CW1	CCW1	CW2	CCW2	CW3	CWW3	CW4	CCW4
A				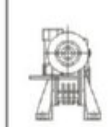			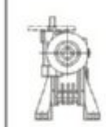	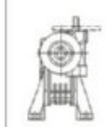
N								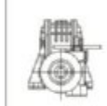
V				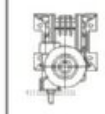				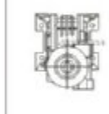
F1 FA1								
F2 FA2							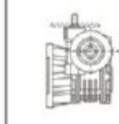	
P				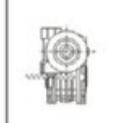				

图例中所有安装方式都适用于HS输入方式(任意轴)。对于P型输入方式，部分安装方式需要通过使用与表中规定相同尺寸或更小的IEC法兰(B5或B14)才能实现。For units with the HS input (free shaft), all the mounting options shown are available. For units with the P(IEC), certain mounting options can be obtained only by using IEC flanges (B5 or B14) of the same size or smaller than those shown in tables.

		CW1	CCW1	CW2	CCW2	CW3	CCW3	CW4	CCW4
VF/VF 30/44	N	56B14 63B14	56B14 63B14	56B14 63B14	56B14 63B14	56B14 63B14	56B14 63B14	56B14 63B14	56B14 63B14
	A								
	V								
	P								
VF/VF 30/49	N	56B14 63B14	56B14 63B14	56B14 63B14	56B14 63B14	56B14 63B14	56B14 63B14	56B14 63B14	56B14 63B14
	A								
	V								
	P								

		CW1(1) CCW1(2)	CCW1(1) CW1(2)	CW2(1) CCW2(2)	CCW2(1) CW2(2)	CW3(1) CCW3(2)	CCW3(1) CW3(2)	CW4(1) CCW4(2)	CCW4(1) CW4(2)
VF/VF 30/44	N	56B14-63B14	56B14-63B14	56B14-63B14	56B14-63B14	56B14-63B14	56B14-63B14	56B14-63B14	56B14-63B14
VF/VF 30/49	A	56B14-63B14	56B14-63B14	56B14-63B14	56B14-63B14	56B14-63B14	56B14-63B14	56B14-63B14	56B14-63B14

7.3 单向输出轴位置 Position diagram for single output shaft

SS1	SS2
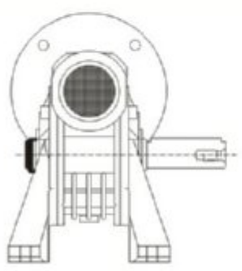	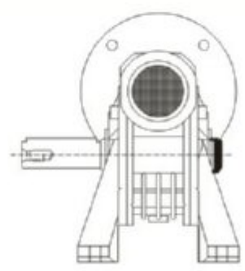

7.4 接线盒位置 Position of terminal box

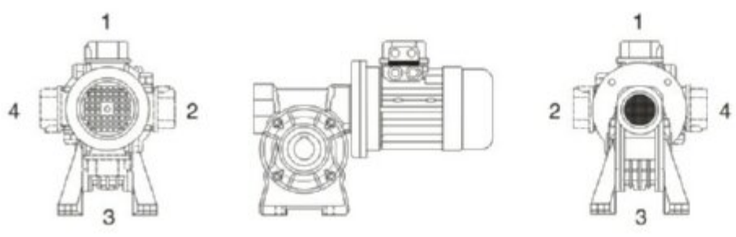

如对接线盒位置有特殊要求，请在下单时如图所示来指定接线盒安装方位。In the case of specific requirements, when ordering, specify the position of the terminal box as shown in the diagram.

WP系列蜗轮蜗杆减速机
WP series worm gear speed reducer

1. 产品图片
Products of pictures

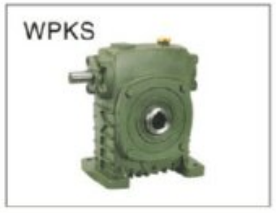

WPWS


WPWDS


WPWKS


WPWDKS


WPWO


WPWDO


WPWKO


WPWDKO


WPWX


WPWDX


WPWT


WPWDT


WPWKT


WPWDKT


WPWV


WPWDV


WPWKV


WPWDKV


WPES


WPEDS


WPEKS


WPEDKS


WPEA


WPEDA


WP系列蜗杆减速机
WP SERIES WORM GEAR SPEED REDUCER

NMRV
UD(L)
VF
WP
SWL
JW

WPEKA


WPEDKA


WPEO


WPEDO


WPEEA


WPEEDO


WPEX


WPEDX


WPWE


WPWED


WPWEK


WPWEDK


WPWEKO


WPWEDKO


WPDZ


WPDKZ


TWPS


AS TV OX


2. 产品结构图
Product structural view

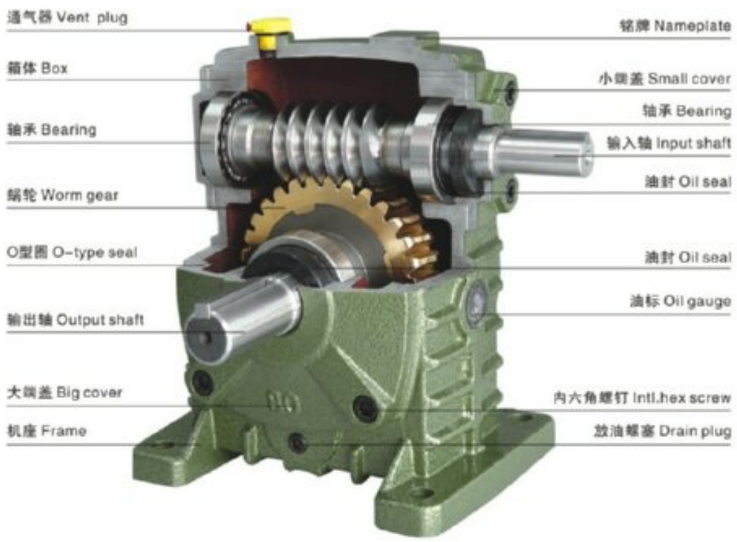

3. 型号说明
Model notes

W P W E D K A 50-80 - 600 - B	
W	产品名称: W－蜗杆减速机。 Product name: W-worm speed reducer
P	箱体结构: P－整体, D－分体。 Box structure: P-whole, D-separate
W	箱体型式: W－万能型, 无代码－基本型。 Box model: W-universal, Non-code-basic
E	整机结构: E－双级, EE－多级, 无代码－基本型。 Unit structure: E-double, EE-multistage, Non-code-basic
D	输入轴联接方式: D－带电机法兰, 无代码－基本型。 Connector of input shaft: D-with motor frange, Non-code-basic
K	输出轴结构: K－中空输出轴, 无代码－基本型。 Structure of output shaft: K-hollow, Non-code-basic
A	输出、输入轴置式: A-入轴在下 S-入轴在上, O-出轴向上 X-出轴向下, Z-入轴向上 V-入轴向下, 无代码-万能型。 Arrangement of input or output shaft: A-input shaft is below, S-input shaft is above, O-output shaft is upward, X-output shaft is downward, Z-input shaft is upward, V-input shaft is downward, Non-code-universal
50-80	规格: 以中心距表示 50-80。 Size: Signed by centre distance 50-80
600	传动比: 600。 Ratio: 600
B	轴指向: B。 Shaft direction: B

4. 安装尺寸
Dimensions of outline installation

WPA型[MODEL]

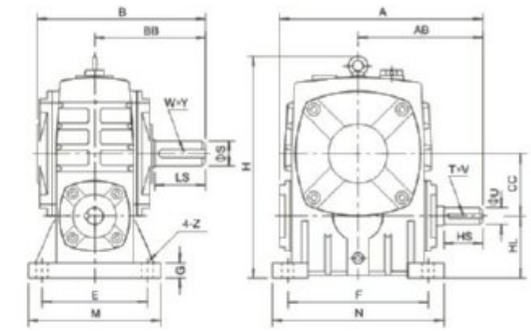

轴指向 SHAFT DIRECTION

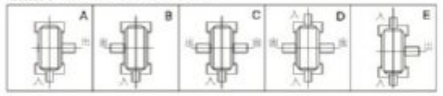

型号 Size	传动比 Ratio	A	AB	B	BB	CC	H	HL	M	N	E	F	G	Z	输入轴 Input shaft HS	U	T×V	输出轴 Output shaft LS	S	W×Y	重量 Weight(kg)
40	1/10 1/15 1/20 1/25 1/30 1/40 1/50 1/60	143	87	114	74	40	138	40	90	100	70	80	13	10	25	12	4x2.5	28	14	5x3	4
50		175	107	150	97	50	173	50	120	140	95	110	15	12	30	12	4x2.5	40	17	5x3	7
60		198	122	168	112	60	204	60	130	150	105	120	20	12	40	15	5x3	50	22	6x3.5	10
70		231	140	194	131	70	236	70	150	190	115	150	20	15	40	18	6x3.5	60	28	8x4	15
80		261	160	214	142	80	268	80	170	220	135	180	20	15	50	22	6x3.5	65	32	10x5	20
100		322	190	254	169	100	329	100	190	270	155	220	25	15	50	25	8x4	75	38	10x5	35
120		381	229	282	190	120	430	120	230	320	180	260	30	18	65	30	8x4	85	45	14x5.5	60
135		433	260	317	210	135	480	135	250	350	200	290	30	18	75	35	10x5	95	55	16x6	80
147		439	264	324	212	147	501	123	250	350	200	280	32	18	80	35	10x5	95	55	16x6	90
155		504	302	382	252	155	531	135	275	390	220	320	35	21	85	40	12x5	110	60	18x7	110
175		545	325	402	262	175	600	160	310	430	250	350	40	21	85	45	14x5.5	110	65	18x7	150
200		587	350	467	305	200	667	175	360	480	290	390	40	24	95	50	14x5.5	125	70	20x7.5	215
250		705	420	552	360	250	800	200	460	560	380	480	45	28	110	60	18x7	155	90	25x9	360

WPDA型[MODEL]

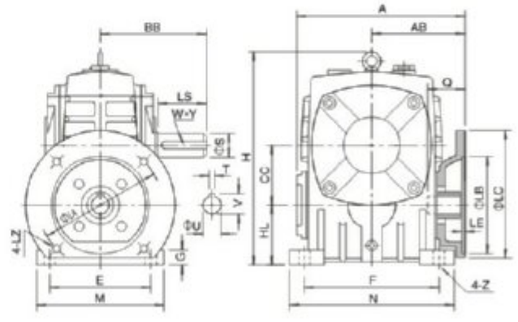

轴指向 SHAFT DIRECTION

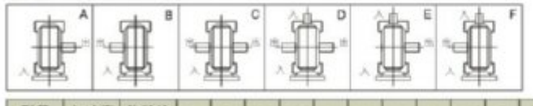

型号 Size	入功率 Input(kw)	传动比 Ratio	A	AB	BB	CC	H	HL	M	N	E	F	G	Z	电机法兰 Flange LA	LB	LC	LE	LZ	入力孔 Input hole Q	U	T×V	输出轴 Output shaft LS	S	W×Y	重量 Weight(kg)
50	0.18	1/10 1/15 1/20 1/25 1/30 1/40 1/50 1/60	151	83	97	50	176	50	120	140	95	110	15	12	115	95	140	4	M8	31	11	4x12.8	40	17	5x3	8
60	0.37		167	91	112	60	204	60	130	150	105	120	20	12	130	110	160	4	M8	33	14	5x16.3	50	22	6x3.5	11
70	0.37		200	109	131	70	236	70	150	190	115	150	20	15	130	110	160	4	M8	40	14	5x16.3	60	28	8x4	17
	0.75		202	111											165	130	200		M10	42	19	6x21.8				
80	0.75		225	125	142	80	268	80	170	220	135	180	20	15	165	130	200	4.5	M10	48	19	6x21.8	65	32	10x5	22
	1.5																			52	24	8x27.3				
100	1.5		280	148	169	100	336	100	190	270	155	220	25	15	165	130	200	4.5	M10	52	24	8x27.3	75	38	10x5	38
120	2.2		333	181	190	120	430	120	230	320	180	260	30	18	215	180	250	5	M12	63	28	8x31.3	85	45	14x5.5	64
	3.0																									
135	3.0		375	202	210	135	480	135	250	350	200	290	30	18	215	180	250	5	M12	63	28	8x31.3	95	55	16x6	85
	4.0																									
147	3.0		380	204	212	147	501	123	250	350	200	280	32	18	215	180	250	5	M12	63	28	8x31.3	95	55	16x6	96
	4.0																									
155	4.0		425	224	252	155	531	135	275	390	220	320	35	21	215	180	250	5	M12	63	28	8x31.3	110	60	18x7	118
	5.5		448	247											265	230	300	5	M12	83	38	10x41.3				
175	5.5		481	262	262	175	600	160	310	430	250	350	40	21	265	230	300	5	M12	83	38	10x41.3	110	65	18x7	165
	7.5																									
200	7.5		516	258	305	200	666	175	360	480	290	390	40	24	265	230	300	5	M12	83	38	10x41.3	125	70	20x7.5	236
	11.0		543	285											300	250	350	6	M16	114	42	12x45.3				
250	11.0		615	330	360	250	800	200	460	560	380	480	45	28	300	250	350	6	M16	114	42	12x45.3	155	90	25x9	396
	15.0																									

WPS型[MODEL]

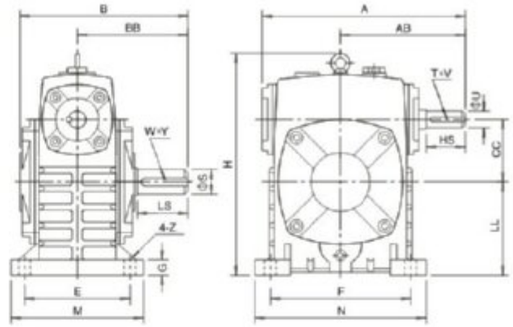

轴指向 SHAFT DIRECTION

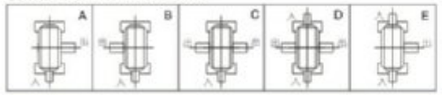

型号 Size	传动比 Ratio	A	AB	B	BB	CC	H	LL	M	N	E	F	G	Z	输入轴 Input shaft HS	U	T×V	输出轴 Output shaft LS	S	W×Y	重量 Weight(kg)
40	1/10 1/15 1/20 1/25 1/30 1/40 1/50 1/60	143	87	114	74	40	141	60	90	100	70	80	13	10	25	12	4x2.5	28	14	5x3	4
50		175	107	150	97	50	180	80	120	140	95	110	15	12	30	12	4x2.5	40	17	5x3	7
60		198	122	168	112	60	207	90	130	150	105	120	20	12	40	15	5x3	50	22	6x3.5	10
70		231	140	194	131	70	238	105	150	190	115	150	20	15	40	18	6x3.5	60	28	8x4	15
80		261	160	214	142	80	270	120	170	220	135	180	20	15	50	22	6x3.5	65	32	10x5	20
100		322	190	254	169	100	331	150	190	270	155	220	25	15	50	25	8x4	75	38	10x5	35
120		381	229	282	190	120	423	180	230	320	180	260	30	18	65	30	8x4	85	45	14x5.5	60
135		433	260	317	210	135	482	215	250	350	200	290	30	18	75	35	10x5	95	55	16x6	80
147		439	264	324	212	147	495	203	250	350	200	280	32	18	80	35	10x5	95	55	16x6	90
155		504	302	382	252	155	541	235	275	390	220	320	35	21	85	40	12x5	110	60	18x7	110
175		545	325	402	262	175	594	260	310	430	250	350	40	21	85	45	14x5.5	110	65	18x7	150
200		587	350	467	305	200	677	290	360	480	290	390	40	24	95	50	14x5.5	125	70	20x7.5	215
250		705	420	552	360	250	824	350	460	560	380	480	45	28	110	60	18x7	155	90	25x9	360

WPDS型[MODEL]

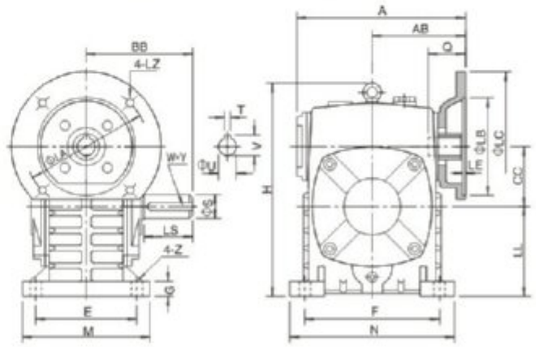

轴指向 SHAFT DIRECTION

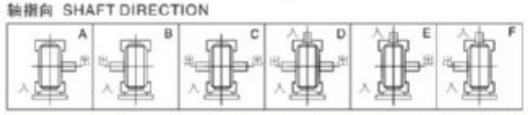

型号 Size	入功率 Input(kw)	传动比 Ratio	A	AB	BB	CC	H	LL	M	N	E	F	G	Z	电机法兰 Flange LA	LB	LC	LE	LZ	入力孔 Input hole Q	U	T×V	输出轴 Output shaft LS	S	W×Y	重量 Weight(kg)
50	0.18	1/10 1/15 1/20 1/25 1/30 1/40 1/50 1/60	151	83	97	50	180	80	120	140	95	110	15	12	115	95	140	4	M8	31	11	4x12.8	40	17	5x3	8
60	0.37		167	91	112	60	207	90	130	150	105	120	20	12	130	110	160	4	M8	33	14	5x16.3	50	22	6x3.5	11
70	0.37		200	109	131	70	238	105	150	190	115	150	20	15	130	110	160	4	M8	40	14	5x16.3	60	28	8x4	17
	0.75		202	111											165	130	200		M10	42	19	6x21.8				
80	0.75		225	125	142	80	273	120	170	220	135	180	20	15	165	130	200	4.5	M10	48	19	6x21.8	65	32	10x5	22
	1.5																			52	24	8x27.3				
100	1.5		280	148	169	100	334	150	190	270	155	220	25	15	165	130	200	4.5	M10	52	24	8x27.3	75	38	10x5	38
120	2.2		333	181	190	120	423	180	230	320	180	260	30	18	215	180	250	5	M12	63	28	8x31.3	85	45	14x5.5	64
	3.0																									
135	3.0		375	202	210	135	482	215	250	350	200	290	30	18	215	180	250	5	M12	63	28	8x31.3	95	55	16x6	85
	4.0																									
147	3.0		380	204	212	147	495	203	250	350	200	280	32	18	215	180	250	5	M12	63	28	8x31.3	95	55	16x6	96
	4.0																									
155	4.0		425	224	252	155	541	235	275	390	220	320	35	21	215	180	250	5	M12	63	28	8x31.3	110	60	18x7	118
	5.5		448	247											265	230	300	5	M12	83	38	10x41.3				
175	5.5		481	262	262	175	600	260	310	430	250	350	40	21	265	230	300	5	M12	83	38	10x41.3	110	65	18x7	165
	7.5																									
200	7.5		516	258	305	200	677	290	360	480	290	390	40	24	265	230	300	5	M12	83	38	10x41.3	125	70	20x7.5	236
	11.0		543	285											300	250	350	6	M16	114	42	12x45.3				
250	11.0		615	330	360	250	824	350	460	560	380	480	45	28	300	250	350	6	M16	114	42	12x45.3	155	90	25x9	396
	15.0																									

WP系列蜗杆减速机
WP SERIES WORM GEAR SPEED REDUCER

WPKA型[MODEL]

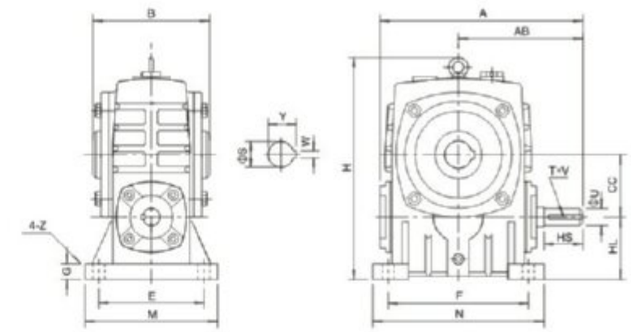

轴指向 SHAFT DIRECTION

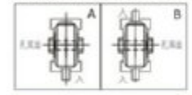

型号 Size	传动比 Ratio	A	AB	B	CC	H	HL	M	N	E	F	G	Z	输入轴 Input shaft HS	U	T×V	输出轴 Output shaft S	W×Y	重量 Weight(kg)
40	1/10 1/15 1/20 1/25 1/30 1/40 1/50 1/60	143	87	90	40	138	40	90	100	70	80	13	10	25	12	4x2.5	16	5x18.3	4
50		175	107	110	50	173	50	120	140	95	110	15	12	30	12	4x2.5	20	6x22.8	7
60		198	122	120	60	204	60	130	150	105	120	20	12	40	15	5x3	25	8x28.3	10.5
70		231	140	132	70	236	70	150	190	115	150	20	15	40	18	6x3.5	30	8x33.3	14.5
80		261	160	150	80	268	80	170	220	135	180	20	15	50	22	6x3.5	35	10x38.3	22
100		322	190	174	100	329	100	190	270	155	220	25	15	50	25	8x4	40	12x43.3	36
120		381	229	180	120	430	120	230	320	180	260	30	18	65	30	8x4	45	14x48.8	63
135		433	260	214	135	480	135	250	350	200	290	30	18	75	35	10x5	60	18x64.4	80
147		439	264	220	147	501	123	250	350	200	280	32	18	80	35	10x5	60	18x64.4	95
155		504	302	256	155	531	135	275	390	220	320	35	21	85	40	12x5	70	20x74.9	114
175		545	325	282	175	600	160	310	430	250	350	40	21	85	45	14x5.5	80	22x85.4	150
200		587	350	324	200	667	175	360	480	290	390	40	24	95	50	14x5.5	85	22x90.4	218
250		705	420	400	250	800	200	460	560	380	480	45	28	110	60	18x7	110	28x116.4	360

WPDKA型[MODEL]

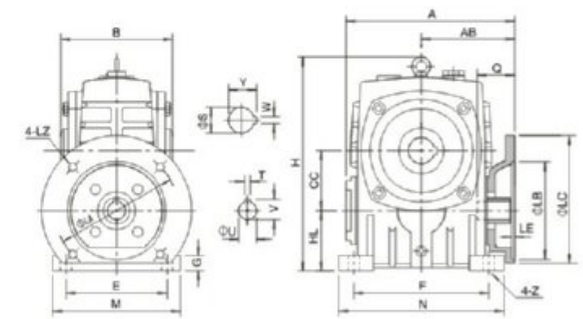

轴指向 SHAFT DIRECTION

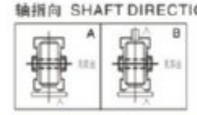

型号 Size	入功率 Input(kw)	传动比 Ratio	A	AB	B	CC	H	LL	M	N	E	F	G	Z	电机法兰 Flange LA	LB	LC	LE	LZ	入力孔 Input hole Q	U	T×V	输出轴 Output shaft S	W×Y	重量 Weight(kg)
50	0.18	1/10 1/15 1/20 1/25 1/30 1/40 1/50 1/60	151	83	100	50	176	80	120	140	95	110	15	12	115	95	140	4	M8	31	11	4x12.8	20	6x22.8	8
60	0.37		167	91	110	60	202	90	130	150	105	120	20	12	130	110	160	4	M8	33	14	5x16.3	25	8x28.3	10.5
70	0.37		200	109	126	70	238	105	150	190	115	150	20	15	130	110	160	4	M8	40	14	5x16.3	20	8x33.3	17
	0.75		202	111											165	130	200		M10	42	19	6x21.8			
80	0.75		225	125	136	80	273	120	170	220	135	180	20	15	165	130	200	4.5	M10	48	19	6x21.8	35	10x38.3	26
	1.5																			52	24	8x27.3			
100	1.5		280	148	160	100	334	150	190	270	155	220	25	15	165	130	200	4.5	M10	52	24	8x27.3	40	12x43.3	38
120	2.2		333	181	180	120	423	180	230	320	180	260	30	18	215	180	250	5	M12	63	28	8x31.3	45	14x48.8	60
	3.0																								
135	3.0		375	202	204	135	482	215	250	350	200	290	30	18	215	180	250	5	M12	63	28	8x31.3	60	18x64.4	85
	4.0																								
155	4.0		425	224	250	155	541	235	275	390	220	320	35	21	215	180	250	5	M12	63	28	8x31.3	70	20x74.9	120
	5.5		448	247											265	230	300	5	M12	83	38	10x41.3			
175	5.5		481	262	280	175	600	260	310	430	250	350	40	21	265	230	300	5	M12	83	38	10x41.3	80	22x85.4	150
	7.5																								
200	7.5		516	258	324	200	666	175	360	480	290	390	40	24	265	230	300	5	M12	83	38	10x41.3	70	22x90.4	236
	11.0		543	285											300	250	350	6	M16	114	42	12x45.3			
250	11.0		615	330	380	250	800	200	460	560	380	480	45	28	300	250	350	6	M16	114	42	12x45.3	90	28x116.4	396
	15.0																								

WPKS型[MODEL]

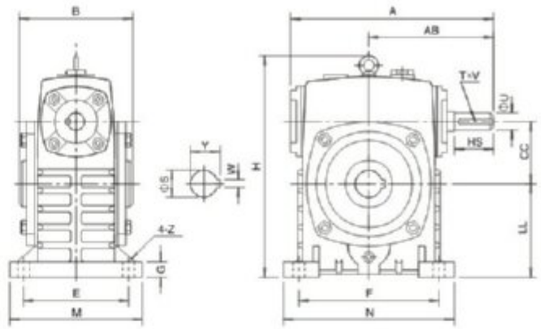

轴指向 SHAFT DIRECTION

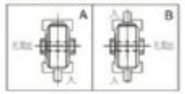

型号 Size	传动比 Ratio	A	AB	B	CC	H	HL	M	N	E	F	G	Z	输入轴 Input shaft HS	U	T×V	输出轴 Output shaft S	W×Y	重量 Weight(kg)
40	1/10 1/15 1/20 1/25 1/30 1/40 1/50 1/60	143	87	90	40	138	40	90	100	70	80	13	10	25	12	4x2.5	16	5x18.3	4
50		175	107	110	50	173	50	120	140	95	110	15	12	30	12	4x2.5	20	6x22.8	7
60		198	122	120	60	204	60	130	150	105	120	20	12	40	15	5x3	25	8x28.3	10.5
70		231	140	132	70	236	70	150	190	115	150	20	15	40	18	6x3.5	30	8x33.3	14.5
80		261	160	150	80	268	80	170	220	135	180	20	15	50	22	6x3.5	35	10x38.3	22
100		322	190	174	100	329	100	190	270	155	220	25	15	50	25	8x4	40	12x43.3	36
120		381	229	180	120	430	120	230	320	180	260	30	18	65	30	8x4	45	14x48.8	63
135		433	260	214	135	480	135	250	350	200	290	30	18	75	35	10x5	60	16x64.4	80
147		439	264	220	147	501	123	250	350	200	280	32	18	80	35	10x5	60	18x64.4	95
155		504	302	256	155	531	135	275	390	220	320	35	21	85	40	12x5	70	20x74.9	114
175		545	325	282	175	600	160	310	430	250	350	40	21	85	45	14x5.5	80	22x85.4	150
200		587	350	324	200	667	175	360	480	290	390	40	24	95	50	14x5.5	85	22x90.4	218
250		705	420	400	250	800	200	460	560	380	480	45	28	110	60	18x7	110	28x116.4	360

WPDKS型[MODEL]

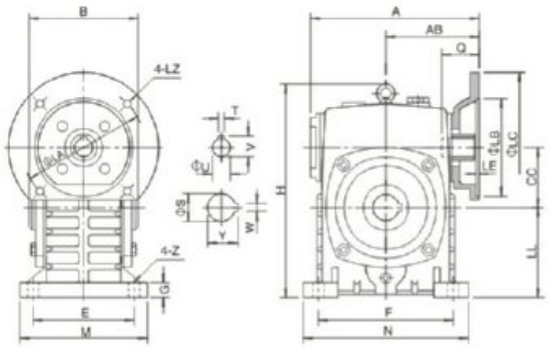

轴指向 SHAFT DIRECTION

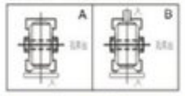

型号 Size	入功率 Input(kw)	传动比 Ratio	A	AB	B	CC	H	LL	M	N	E	F	G	Z	电机法兰 Flange LA	LB	LC	LE	LZ	入力孔 Input hole Q	U	T×V	输出轴 Output shaft S	W×Y	重量 Weight(kg)
50	0.18	1/10 1/15 1/20 1/25 1/30 1/40 1/50 1/60	151	83	100	50	176	80	120	140	95	110	15	12	115	95	140	4	M8	31	11	4x12.8	20	6x22.8	8
60	0.37		167	91	110	60	202	90	130	150	105	120	20	12	130	110	160	4	M8	33	14	5x16.3	25	8x28.3	10.5
70	0.37		200	109	126	70	238	105	150	190	115	150	20	15	130	110	160	4	M8	40	14	5x16.3	20	8x33.3	17
	0.75		202	111											165	130	200		M10	42	19	6x21.8			
80	0.75		225	125	136	80	273	120	170	220	135	180	20	15	165	130	200	4.5	M10	48	19	6x21.8	35	10x38.3	26
	1.5																			52	24	8x27.3			
100	1.5		280	148	160	100	334	150	190	270	155	220	25	15	165	130	200	4.5	M10	52	24	8x27.3	40	12x43.3	38
120	2.2		333	181	180	120	423	180	230	320	180	260	30	18	215	180	250	5	M12	63	28	8x31.3	45	14x48.8	60
	3.0																								
135	3.0		375	202	204	135	482	215	250	350	200	290	30	18	215	180	250	5	M12	63	28	8x31.3	60	18x64.4	85
	4.0																								
155	4.0		425	224	250	155	541	235	275	390	220	320	35	21	215	180	250	5	M12	63	28	8x31.3	70	20x74.9	120
	5.5		448	247											265	230	300	5	M12	83	38	10x41.3			
175	5.5		481	262	280	175	600	260	310	430	250	350	40	21	265	230	300	5	M12	83	38	10x41.3	80	22x85.4	150
	7.5																								
200	7.5		516	258	324	200	666	175	360	480	290	390	40	24	265	230	300	5	M12	83	38	10x41.3	70	22x90.4	236
	11.0		543	285											300	250	350	6	M16	114	42	12x45.3			
250	11.0		615	330	380	250	800	200	460	560	380	480	45	28	300	250	350	6	M16	114	42	12x45.3	90	28x116.4	396
	15.0																								

WP系列蜗杆减速机
WP SERIES WORM GEAR SPEED REDUCER

WPX型[MODEL]

WPO型[MODEL]

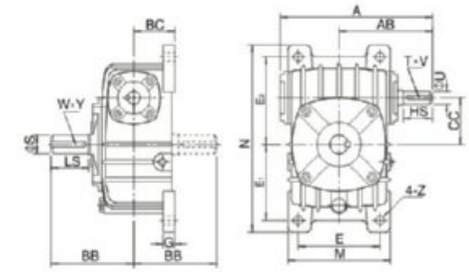

WPX轴指向 SHAFT DIRECTION

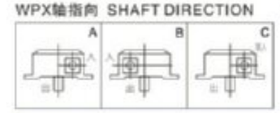

WPO轴指向 SHAFT DIRECTION

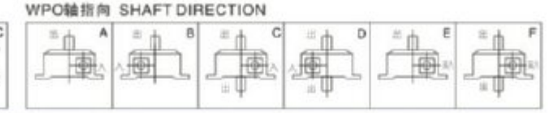

型号 Size	传动比 Ratio	A	AB	BB	BC	CC	M	N	E	E_1	E_2	G	Z	输入轴 Input shaft HS	U	T×V	输出轴 Output shaft LS	S	W×Y	重量 Weight(kg)
40	1/10 1/15 1/20 1/25 1/30 1/40 1/50 1/60	143	87	74	45	40	94	184	70	74	86	10	10	25	12	4x2.5	28	14	5x3	5
50		175	107	97	50	50	116	220	90	93	102	15	12	30	12	4x2.5	40	17	5x3	6
60		198	122	112	55	60	126	260	100	105	120	20	12	40	15	5x3	50	22	6x3.5	10
70		231	140	131	65	70	156	295	120	120	135	20	15	40	18	6x3.5	60	28	8x4	15
80		261	160	142	70	80	175	320	140	130	150	20	15	50	22	6x3.5	65	32	10x5	20
100		322	190	169	90	100	224	375	190	155	180	26	15	50	25	8x4	75	38	10x5	35
120		381	229	190	100	120	266	450	220	185	215	30	18	65	30	8x4	85	45	14x5.5	50
135		433	260	210	110	135	306	495	260	210	235	30	18	75	35	10x5	95	55	16x6	75
147		439	264	212	113	147	310	556	250	254	254	32	18	80	35	10x5	95	55	16x6	90
155		504	302	252	140	155	350	590	290	245	295	35	21	85	40	12x5	110	60	18x7	115
175		545	325	262	150	175	394	640	320	267	323	40	21	85	45	14x5.5	110	65	18x7	140
200		587	350	305	175	200	440	710	370	290	360	40	24	95	50	14x5.5	125	70	20x7.5	200
250		705	420	360	200	250	510	860	440	350	440	45	28	110	60	18x7	155	90	25x9	340

WPDX型[MODEL]

WPDO型[MODEL]

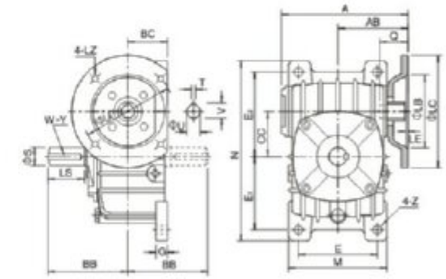

WPDX轴指向 SHAFT DIRECTION

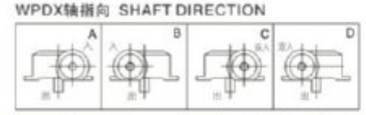

WPDO轴指向 SHAFT DIRECTION

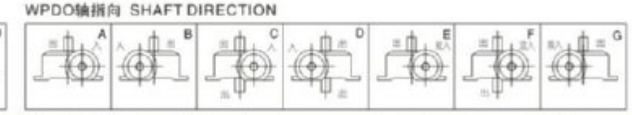

型号 Size	入功率 Input(kw)	传动比 Ratio	A	AB	BB	BC	CC	M	N	E	E_1	E_2	G	Z	电机法兰 Flange LA	LB	LC	LE	LZ	入力孔 Input hole Q	U	T×V	输出轴 Output shaft LS	S	W×Y	重量 Weight(kg)
50	0.18	1/10 1/15 1/20 1/25 1/30 1/40 1/50 1/60	151	83	97	50	50	116	220	90	93	102	15	12	115	95	140	4	M8	31	11	4x12.6	40	17	5x3	8
60	0.37		167	91	112	55	60	126	260	100	105	120	20	12	130	110	160	4	M8	33	14	5x16.3	50	22	6x3.5	11
70	0.37		200	109	131	65	70	156	295	120	120	135	20	15	130	110	160	4	M8	40	14	5x16.3	60	28	8x4	17
	0.75		202	111											165	130	200		M10	42	19	6x21.8				
80	0.75		225	125	142	70	80	175	320	140	130	150	20	15	165	130	200	4.5	M10	48	19	6x21.8	65	32	10x5	22
	1.5																			52	24	8x27.3				
100	1.5		280	148	169	90	100	224	375	190	155	180	26	15	165	130	200	4.5	M10	52	24	8x27.3	75	38	10x5	38
120	2.2		333	181	190	100	120	266	450	220	185	215	30	18	215	180	250	5	M12	63	28	8x31.3	85	45	14x5.5	54
	3.0																									
135	3.0		375	202	210	110	135	306	495	260	210	235	30	18	215	180	250	5	M12	63	28	8x31.3	95	55	16x6	80
	4.0																									
147	3.0		380	204	212	113	147	310	556	250	254	254	32	18	215	180	250	5	M12	63	28	8x31.3	95	55	16x6	96
	4.0																									
155	4.0		425	224	252	140	155	350	590	290	245	295	35	21	215	180	250	5	M12	63	28	8x31.3	110	60	18x7	122
	5.5		448	247											265	230	300	5	M12	83	38	10x41.3				
175	5.5		481	262	262	150	175	394	640	320	267	323	40	21	265	230	300	5	M12	83	38	10x41.3	110	65	18x7	154
	7.5																									
200	7.5		516	258	305	175	200	440	710	370	290	360	40	24	265	230	300	5	M12	83	38	10x41.3	125	70	20x7.5	220
	11.0		543	285											300	250	350	6	M16	114	42	12x45.3				
250	11.0		615	330	360	200	250	510	860	440	350	440	45	28	300	250	350	6	M16	114	42	12x45.3	155	90	25x9	374
	15.0																									

WPW型[MODEL]

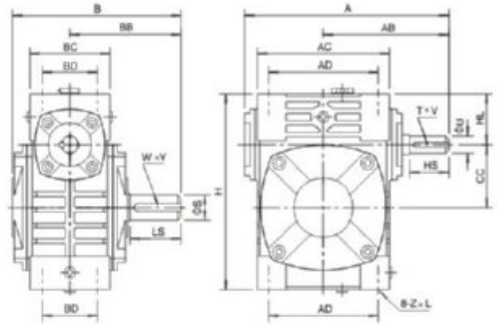

轴指向 SHAFT DIRECTION

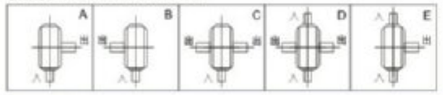

型号 Size	传动比 Ratio	A	AB	B	BB	AC	BC	AD	BD	CC	HL	H	Z×L	输入轴 Input shaft HS	U	T×V	输出轴 Output shaft LS	S	W×Y	重量 Weight(kg)
40	1/10 1/15 1/20 1/25 1/30 1/40 1/50 1/60	149	89	124	79	95	61	78	42	40	35	125	M6x12	25	12	4x2.5	28	14	5x3	4
50		175	107	150	97	111	68	85	50	50	35	150	M6x18	30	12	4x2.5	40	17	5x3	6.5
60		198	122	168	112	127	76	105	55	60	42	177	M8x20	40	15	5x3	50	22	6x3.5	9
70		231	140	194	131	152	86	125	65	70	55	215	M10x25	40	18	6x3.5	60	28	8x4	13
80		261	160	214	142	169	102	140	70	80	65	250	M12x28	50	22	6x3.5	65	32	10x5	21
100		322	190	254	169	216	117	160	90	100	80	310	M12x30	50	25	8x4	75	38	10x5	34
120		381	229	282	190	256	124	220	100	120	95	370	M14x32	65	30	8x4	85	45	14x5.5	51
135		433	260	317	210	296	147	260	110	135	105	425	M16x35	75	35	10x5	95	55	16x6	78
155		504	302	382	252	345	185	280	120	155	103	461	M16x35	85	40	12x5	110	60	18x7	102
175		545	325	402	262	374	192	320	140	175	123	521	M16x35	85	45	14x5.5	110	65	18x7	142
200		587	350	467	305	412	230	360	150	200	130	575	M20x36	95	50	14x5.5	125	70	20x7.5	202
250		705	420	552	360	500	285	420	190	250	150	700	M24x42	110	60	18x7	155	90	25x9	340

WPWD型[MODEL]

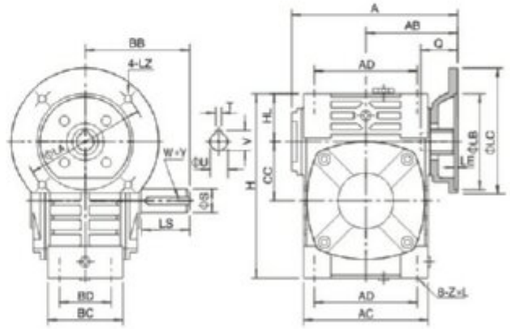

轴指向 SHAFT DIRECTION

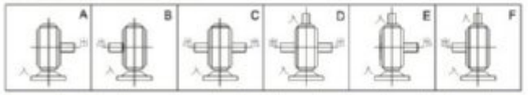

型号 Size	入功率 Input(kw)	传动比 Ratio	A	AB	BB	AC	BC	AD	BD	CC	HL	H	Z×L	电机法兰 Flange LA	LB	LC	LE	LZ	入力孔 Input hole Q	U	T×V	输出轴 Output shaft LS	S	W×Y	重量 Weight(kg)
40	0.12	1/10 1/15 1/20 1/25 1/30 1/40 1/50 1/60	135	75	79	95	61	78	42	40	35	125	M6x12	115	95	140	4	M8	31	11	4x12.8	28	14	5x3	4
50	0.18		151	83	97	111	68	85	50	50	35	150	M6x8	115	95	140	4	M8	31	11	4x12.8	40	17	5x3	7
60	0.37		167	91	112	127	76	105	55	60	42	177	M8x20	130	110	160	4	M8	33	14	5x16.3	50	22	6x3.5	10
70	0.37		200	109	131	152	86	125	65	70	55	215	M10x25	130	110	160	4	M8	40	14	5x16.3	60	28	8x4	14.5
	0.75		202	111										165	130	200		M10	42	19	6x21.8				
80	0.75		225	125	142	169	102	140	70	80	65	250	M12x28	165	130	200	4.5	M10	48	19	6x21.8	65	32	10x5	23
	1.5																		52	24	8x27.3				
100	1.5		280	148	169	216	117	180	90	100	80	310	M12x30	165	130	200	4.5	M10	52	24	8x27.3	75	38	10x5	36.5
120	2.2		333	181	190	256	124	220	100	120	95	370	M14x32	215	180	250	5	M12	63	28	8x31.3	85	45	14x5.5	54
	3.0																								
135	3.0		375	202	210	296	147	260	110	135	105	425	M16x35	215	180	250	5	M12	63	28	8x31.3	95	55	16x6	83
	4.0																								
155	4.0		425	224	252	345	185	280	120	155	103	461	M16x35	215	180	250	5	M12	63	28	8x31.3	110	60	18x7	110
	5.5		448	247										265	230	300	5	M12	83	38	10x41.3				
175	5.5		481	262	262	374	192	320	140	175	123	521	M16x35	265	230	300	5	M12	83	38	10x41.3	110	65	18x7	156
	7.5																								
200	7.5		516	258	305	412	230	360	150	200	130	575	M20x36	265	230	300	6	M12	83	38	10x41.3	125	70	20x7.5	222
	11.0		543	285										300	250	350	6	M16	114	42	12x45.3				
250	11.0		615	330	360	500	285	420	190	250	150	700	M24x42	300	250	350	6	M16	114	42	12x45.3	155	90	25x9	376
	15.0																								

WP系列蜗杆减速机
WP SERIES WORM GEAR SPEED REDUCER

WPWX型[MODEL]

WPWO型[MODEL]

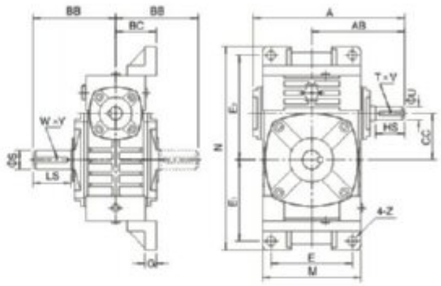

WPWX轴指向 SHAFT DIRECTION

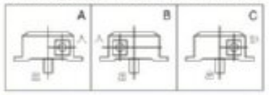

WPWO轴指向 SHAFT DIRECTION

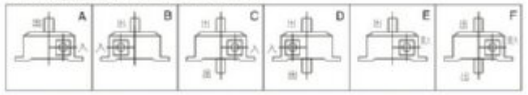

型号 Size	传动比 Ratio	A	AB	BB	BC	CC	M	N	E	E_1	E_2	G	Z	输入轴 Input shaft HS	U	T×V	输出轴 Output shaft LS	S	W×Y	重量 Weight(kg)
40	1/10 1/15 1/20 1/25 1/30 1/40 1/50 1/60	149	89	79	45	40	95	187	70	72	97	12	10	25	12	4x2.5	28	14	5x3	5
50		175	107	97	50	50	111	226	90	90	110	14	12	30	12	4x2.5	40	17	5x3	8
60		198	122	112	55	60	127	257	100	102	129	15	12	40	15	5x3	50	22	6x3.5	11
70		231	140	131	65	70	152	305	120	120	155	20	15	40	18	6x3.5	60	28	8x4	15.5
80		261	160	142	70	80	174	350	140	140	180	20	15	50	22	6x3.5	65	32	10x5	24
100		322	190	169	90	100	224	410	190	165	215	22	15	50	25	8x4	75	38	10x5	38
120		381	229	190	100	120	264	494	220	195	255	25	18	65	30	8x4	85	45	14x5.5	56
135		433	260	210	110	135	304	559	260	230	285	30	18	75	35	10x5	95	55	16x6	84
155		504	302	252	140	155	345	605	290	250	305	35	21	85	40	12x5	110	60	18x7	129
175		545	325	262	150	175	374	675	320	273	348	40	21	85	45	14x5.5	110	65	18x7	157
200		587	350	305	175	200	424	749	370	305	390	40	24	95	50	14x5.5	125	70	20x7.5	224
250		705	420	552	200	250	510	920	440	375	475	45	28	110	60	18x7	155	90	25x9	374

WPWDX型[MODEL]

WPWDO型[MODEL]

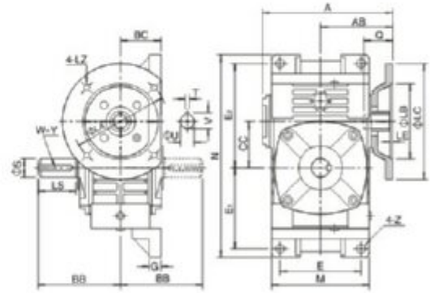

WPWDX 轴指向 SHAFT DIRECTION

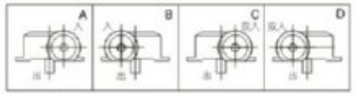

WPWDX 轴指向 SHAFT DIRECTION

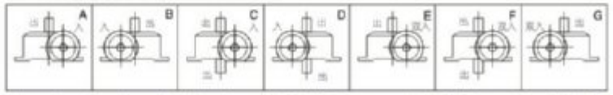

型号 Size	入功率 Input(kw)	传动比 Ratio	A	AB	BB	BC	CC	M	N	E	E_1	E_2	G	Z	电机法兰 Flange LA	LB	LC	LE	LZ	入力孔 Input hole Q	U	T×V	输出轴 Output shaft LS	S	W×Y	重量 Weight(kg)
40	0.12	1/10 1/15 1/20 1/25 1/30 1/40 1/50 1/60	135	75	79	45	40	95	187	70	72	97	12	10	115	95	140	4	M8	31	11	4x12.8	28	14	5x3	5.4
50	0.18		151	83	97	50	50	111	226	90	90	110	14	12	115	95	140	4	M8	31	11	4x12.8	40	17	5x3	8.5
60	0.37		167	91	112	55	60	127	257	100	102	129	15	12	130	110	160	4	M8	33	14	5x16.3	50	22	6x3.5	12
70	0.37		200	109	131	65	70	152	305	120	120	155	20	15	130	110	160	4	M8	40	14	5x16.3	60	28	8x4	17
	0.75		202	111											165	130	200		M10	42	19	6x21.8				
80	0.75		225	125	142	70	80	174	350	140	140	180	20	15	165	130	200	4.5	M10	48	19	6x21.8	65	32	10x5	26
	1.5																			52	24	8x27.3				
100	1.5		280	148	169	90	100	224	410	190	165	215	22	15	165	130	200	4.5	M10	52	24	8x27.3	75	38	10x5	40.5
120	2.2		333	181	190	100	120	264	494	220	195	255	25	18	215	180	250	5	M12	63	28	8x31.3	85	45	14x5.5	59
	3.0																								
135	3.0		375	202	210	110	135	304	559	260	230	285	30	18	215	180	250	5	M12	63	28	8x31.3	95	55	16x6	89
	4.0																								
155	4.0		425	224	252	140	155	345	605	290	250	305	35	21	215	180	250	5	M12	63	28	8x31.3	110	60	18x7	138
	5.5		448	247											265	230	300	5	M12	83	38	10x41.3				
175	5.5		481	262	262	150	175	374	675	320	273	348	40	21	265	230	300	5	M12	83	38	10x41.3	110	65	18x7	172
	7.5																								
200	7.5		516	258	305	175	200	424	749	370	305	390	40	21	265	230	300	6	M12	83	38	10x41.3	125	70	20x7.5	246
	11.0		543	285											300	250	350	6	M16	114	42	12x45.3				
250	11.0		615	330	360	200	250	510	920	440	375	475	45	28	300	250	350	6	M16	114	42	12x45.3	155	90	25x9	410
	15.0																								

WPWA型[MODEL]

WPWS型[MODEL]

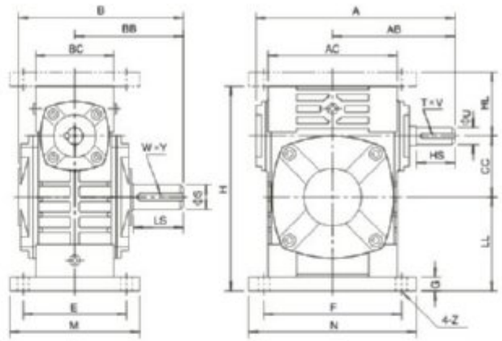

轴指向 SHAFT DIRECTION

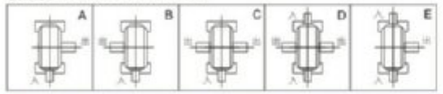

型号 Size	传动比 Ratio	A	AB	B	BB	AC	BC	CC	HL	LL	H	M	N	E	F	G	Z	输入轴 Input shaft HS	U	T×V	输出轴 Output shaft LS	S	W×Y	重量 Weight(kg)
40	1/10 1/15 1/20 1/25 1/30 1/40 1/50 1/60	149	89	124	79	95	61	40	45	60	135	100	130	80	110	10	10	25	12	4x2.5	28	14	5x3	4.5
50		175	107	150	97	111	68	50	50	80	165	120	140	95	110	15	12	30	12	4x2.5	40	17	5x3	7.5
60		198	122	168	112	127	76	60	60	93	195	130	150	105	120	18	12	40	15	5x3	50	22	6x3.5	11.5
70		231	140	194	131	152	86	70	73	108	233	150	190	115	150	18	15	40	18	6x3.5	60	28	8x4	15.5
80		261	160	214	142	169	102	80	83	123	268	170	220	135	180	18	15	50	22	6x3.5	65	32	10x5	24
100		322	190	254	169	216	117	100	100	150	330	190	270	155	220	20	15	50	25	8x4	75	38	10x5	39
120		381	229	282	190	256	124	120	120	180	395	230	320	180	260	25	18	65	30	8x4	85	45	14x5.5	57
135		433	260	317	210	296	147	135	135	215	455	250	350	200	290	30	18	75	35	10x5	95	55	16x6	85
155		504	302	382	252	345	185	155	135	235	493	280	380	220	320	32	21	85	40	12x5	110	60	18x7	110
175		545	325	402	262	374	192	175	160	260	558	310	410	250	350	37	21	85	45	14x5.5	110	65	18x7	152
200		587	350	467	305	412	230	200	175	290	620	355	445	290	390	45	24	95	50	14x5.5	125	70	20x7.5	216
250		705	420	552	360	500	285	250	200	350	750	460	560	380	480	50	28	110	60	18x7	155	90	25x9	350

WPWDA型[MODEL]

WPWDS型[MODEL]

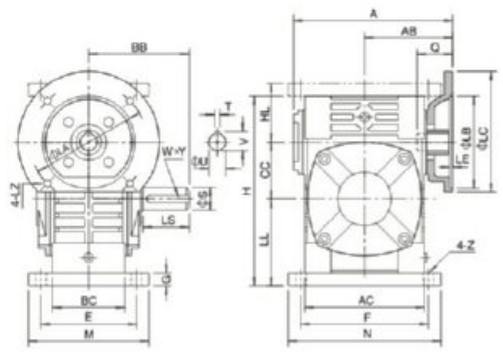

轴指向 SHAFT DIRECTION

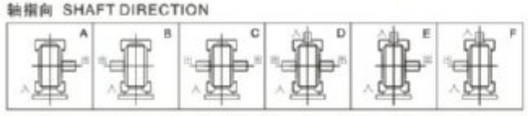

型号 Size	入功率 Input(kw)	传动比 Ratio	A	AB	BB	AC	BC	CC	HL	LL	H	M	N	E	F	G	Z	电机法兰 Flange LA	LB	LC	LE	LZ	入力孔 Input hole Q	U	T×V	输出轴 Output shaft LS	S	W×Y	重量 Weight(kg)
40	0.12	1/10 1/15 1/20 1/25 1/30 1/40 1/50 1/60	135	75	79	95	61	40	45	60	135	100	130	80	110	10	10	115	95	140	4	M8	31	11	4x12.8	28	14	5x3	5
50	0.18		151	83	97	111	68	50	50	80	165	120	140	95	110	15	12	115	95	140	4	M8	31	11	4x12.8	40	17	5x3	8
60	0.37		167	91	112	127	76	60	60	93	195	130	150	105	120	18	12	130	110	160	4	M8	33	14	5x16.3	50	22	6x3.5	12.5
70	0.37		200	109	131	152	86	70	73	108	233	150	190	115	150	18	15	130	110	160	4	M8	40	14	5x16.3	60	28	8x4	17
	0.75		202	111														165	130	200		M10	42	19	6x21.8				
80	0.75		225	125	142	169	102	80	83	123	268	170	220	135	180	18	15	165	130	200	4.5	M10	48	19	6x21.8	65	32	10x5	26
	1.5																					52	24	8x27.3				
100	1.5		280	148	169	216	117	100	100	150	330	190	270	155	220	20	15	165	130	200	4.5	M10	52	24	8x27.3	75	38	10x5	41.5
120	2.2		333	181	190	256	124	120	120	180	395	230	320	180	260	25	18	215	180	250	5	M12	63	28	8x31.3	85	45	14x5.5	60
	3.0																												
135	3.0		375	202	210	296	147	135	135	215	455	250	350	200	290	30	18	215	180	250	5	M12	63	28	8x31.3	95	55	16x6	90
	4.0																												
155	4.0		425	224	252	345	185	155	135	235	493	280	380	220	320	32	21	215	180	250	5	M12	63	28	8x31.3	110	60	18x7	118
	5.5		448	247														265	230	330	5	M12	83	38	10x41.3				
175	5.5		481	262	262	374	192	175	160	260	558	310	410	250	350	37	21	265	230	300	5	M12	83	38	10x41.3	110	65	18x7	167
	7.5																												
200	7.5		516	258	305	412	230	200	175	290	620	355	445	290	390	45	24	265	230	300	6	M12	83	38	10x41.3	125	70	20x7.5	237
	11.0		543	285														300	250	350	6	M16	114	42	12x45.3				
250	11.0		615	330	360	500	285	250	200	350	750	460	560	380	480	50	28	300	250	350	6	M16	114	42	12x45.3	155	90	25x9	395
	15.0																												

WP系列蜗杆减速机
WP SERIES WORM GEAR SPEED REDUCER

WPWK型[MODEL]

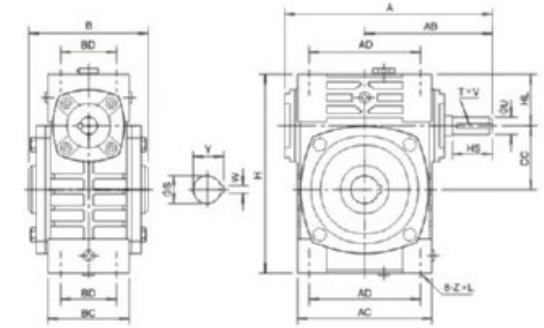

轴指向 SHAFT DIRECTION

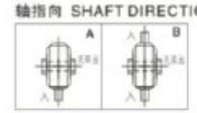

型号 Size	传动比 Ratio	A	AB	B	AC	BC	AD	BD	CC	HL	H	Z×L	输入轴 Input shaft HS	U	T×V	输出轴 Output shaft S	W×Y	重量 Weight(kg)
40	1/10 1/15 1/20 1/25 1/30 1/40 1/50 1/60	149	89	90	95	61	78	42	40	35	125	M6x12	25	12	4x3	16	5x18.3	4
50		175	107	110	111	68	85	50	50	35	150	M6x18	30	12	4x2.5	20	6x22.8	6.5
60		198	122	120	127	76	105	55	60	42	177	M8x20	40	15	5x3	25	8x28.3	9
70		231	140	132	152	86	125	65	70	55	215	M10x25	40	18	6x3.5	30	8x33.3	13
80		261	160	150	169	102	140	70	80	65	250	M12x28	50	22	6x3.5	35	10x38.3	21
100		322	190	174	216	117	180	90	100	80	310	M12x30	50	25	8x4	40	12x43.3	34
120		381	229	180	256	124	220	100	120	95	370	M14x32	65	30	8x4	45	14x48.8	51
135		433	260	214	296	147	260	110	135	105	425	M16x35	75	35	10x5	60	18x64.4	78
155		504	302	256	345	185	280	120	155	103	461	M16x35	85	40	12x5	70	20x74.9	102
175		545	325	282	374	192	320	140	175	123	521	M16x35	85	45	14x5.5	80	22x85.4	142
200		587	350	324	412	230	360	150	200	130	575	M20x36	95	50	14x5.5	85	22x90.4	202
250		705	420	400	500	285	420	190	250	150	700	M24x42	110	60	18x7	110	28x116.4	340

WPWDK型[MODEL]

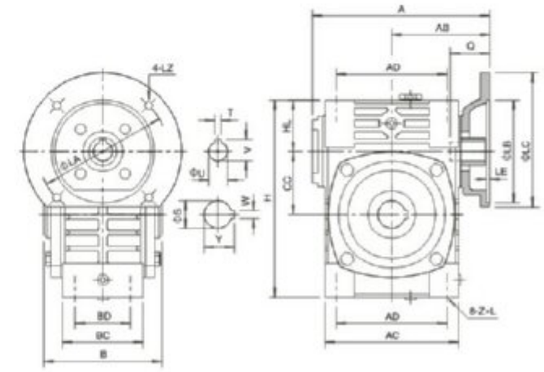

轴指向 SHAFT DIRECTION

型号 Size	入功率 Input(kw)	传动比 ratio	A	AB	B	AC	BC	AD	BD	CC	HL	H	ZxL	电机法兰 Flange LA	LB	LC	LE	LZ	入力孔 Input hole Q	U	TxV	输出轴 Output shaft S	WxY	重量 Weight(kg)
40	0.12	1/10 1/15 1/20 1/25 1/30 1/40 1/50 1/60	135	75	90	95	61	78	42	40	35	125	M6x12	115	95	140	4	M8	31	11	4x12.8	16	5x18.3	4
50	0.18		151	83	110	111	68	85	50	50	35	150	M6x18	115	95	140	4	M8	31	11	4x12.8	20	6x22.8	7
60	0.37		167	91	120	127	76	105	55	60	42	177	M8x20	130	110	160	4	M8	33	14	5x16.3	25	8x28.3	10
70	0.37		200	109	132	152	86	125	65	70	55	215	M10x25	130	110	160	4	M8	40	14	5x16.3	30	8x33.3	14.5
	0.75		202	111										165	130	200		M10	42	19	6x21.8			
80	0.75		225	125	150	169	102	140	70	80	65	250	M12x28	165	130	200	4.5	M10	48	19	6x21.8	35	10x38.3	23
	1.5																		52	24	8x27.3			
100	1.5		280	148	174	216	117	180	90	100	80	310	M12x30	165	130	200	4.5	M10	52	24	8x27.3	40	12x43.3	36.5
120	2.2		333	181	180	256	124	220	100	120	95	370	M14x32	215	180	250	5	M12	63	28	8x31.3	45	14x48.8	54
	3.0																							
135	3.0		375	202	214	296	147	260	110	135	105	425	M16x35	215	180	250	5	M12	63	28	8x31.3	60	18x64.4	83
	4.0																							
155	4.0		425	224	256	345	185	280	120	155	103	461	M16x35	215	180	250	5	M12	63	28	8x31.3	70	20x74.9	110
	5.5		448	247										265	230	300	5	M12	83	38	10x41.3			
175	5.5		481	262	282	374	192	320	140	175	123	521	M16x35	265	230	300	5	M12	83	38	10x41.3	80	22x85.4	156
	7.5																							
200	7.5		516	258	324	412	230	360	150	200	130	575	M20x36	265	230	300	5	M12	83	38	10x41.3	85	22x90.4	222
	11.0		543	285										300	250	350	6	M16	114	42	12x45.3			
250	11.0		615	330	400	500	285	420	190	250	150	700	M24x42	300	250	350	6	M16	114	42	12x45.3	110	28x116.4	376
	15.0																							

WPWKA型[MODEL]

WPWKS型[MODEL]

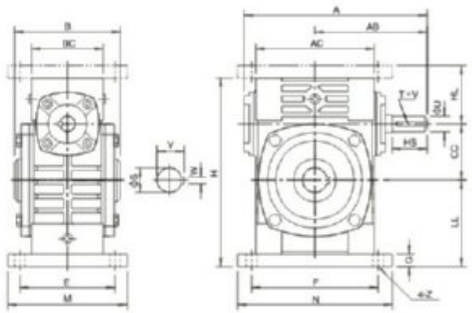

轴指向 SHAFT DIRECTION

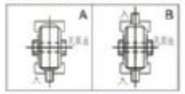

型号 Size	传动比 Ratio	A	AB	B	AC	BC	CC	HL	LL	H	M	N	E	F	G	Z	输入轴 Input shaft HS	U	T×V	输出轴 Output shaft S	W×Y	重量 Weight(kg)
40	1/10 1/15 1/20 1/25 1/30 1/40 1/50 1/60	149	89	90	95	61	40	45	60	135	100	130	80	110	10	10	25	12	4x2.5	16	5x18.3	4.5
50		175	107	110	111	68	50	50	80	165	120	140	95	110	15	12	30	12	4x2.5	20	6x22.8	7.5
60		198	122	120	127	76	60	60	93	195	130	150	105	120	18	12	40	15	5x3	25	8x28.3	11.5
70		231	140	132	152	86	70	73	108	233	150	190	115	150	18	15	40	18	6x3.5	30	8x33.3	15.5
80		261	160	150	169	102	80	83	123	268	170	220	135	180	18	15	50	22	6x3.5	35	10x38.3	24
100		322	190	174	216	117	100	100	150	330	190	270	155	220	20	15	50	25	8x4	40	12x43.3	39
120		381	229	180	256	124	120	120	180	395	230	320	180	260	25	18	65	30	8x4	45	14x48.8	57
135		433	260	214	296	147	135	135	215	455	250	350	200	290	30	18	75	35	10x5	60	18x64.4	85
155		504	302	256	345	185	155	135	235	493	280	380	220	320	32	21	85	40	12x5	70	20x74.9	110
175		545	325	282	374	192	175	160	260	558	310	410	250	350	37	21	85	45	14x5.5	80	22x85.4	152
200		587	350	324	412	230	200	175	290	620	355	445	290	390	45	24	95	50	14x5.5	85	22x90.4	216
250		705	420	400	500	285	250	200	350	750	460	560	380	480	50	28	110	60	18x7	110	28x116.4	350

WPWDKA型[MODEL]

WPWDKS型[MODEL]

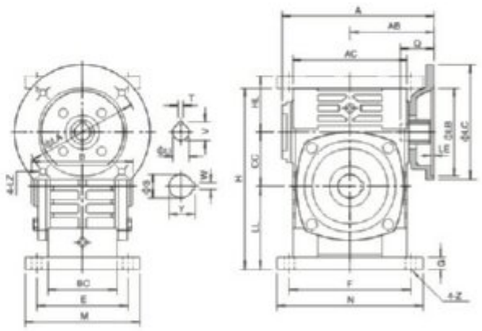

轴指向 SHAFT DIRECTION

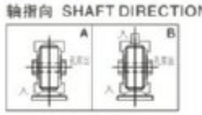

型号 Size	入功率 Input(kw)	传动比 Ratio	A	AB	B	AC	BC	CC	HL	LL	H	M	N	E	F	G	Z	电机法兰 Flange LA	LB	LC	LE	LZ	入力孔 Input hole Q	U	TxV	输出轴 Output shaft S	WxY	重量 Weight(kg)
40	0.12	1/10 1/15 1/20 1/25 1/30 1/40 1/50 1/60	135	75	90	95	61	40	45	60	135	100	130	80	110	10	10	115	95	140	4	M8	31	11	4x12.8	16	5x18.3	5
50	0.18		151	83	110	111	68	50	50	80	165	120	140	95	110	15	12	115	95	140	4	M8	31	11	4x12.8	20	6x22.8	8
60	0.37		167	91	120	127	76	60	60	93	195	130	150	105	120	18	12	130	110	160	4	M8	33	14	5x16.3	25	8x28.3	12.5
70	0.37		200	109	132	152	86	70	73	108	233	150	190	115	150	18	15	130	110	160	4	M8	40	14	5x16.3	30	8x33.3	17
	0.75		202	111														165	130	200		M10	42	19	6x21.8			
80	0.75		225	125	150	169	102	80	83	123	268	170	220	135	180	18	15	165	130	200	4.5	M10	48	19	6x21.8	35	10x38.3	26
	1.5																						52	24	8x27.3			
100	1.5		260	148	174	216	117	100	100	150	330	190	270	155	220	20	15	165	130	200	4.5	M10	52	24	8x27.3	40	12x43.3	41.5
120	2.2		333	181	180	256	124	120	120	180	395	230	320	180	260	25	18	215	180	250	5	M12	63	28	8x31.3	45	14x48.8	60
	3.0																											
135	3.0		375	202	214	296	147	135	135	215	455	250	350	200	290	30	18	215	180	250	5	M12	63	28	8x31.3	60	18x64.4	90
	4.0																											
155	4.0		425	224	256	345	185	155	135	235	493	280	380	220	320	32	21	215	180	250	5	M12	63	28	8x31.3	70	20x74.9	118
	5.5		448	247														265	230	300	5	M12	83	38	10x41.3			
175	5.5		481	262	282	374	192	175	160	260	558	310	410	250	350	37	21	265	230	300	5	M12	83	38	10x41.3	80	22x85.4	167
	7.5																											
200	7.5		516	258	324	412	230	200	175	290	620	355	445	290	390	45	24	265	230	300	5	M12	83	38	10x41.3	85	22x90.4	237
	11.0		543	285														300	250	350	6	M16	114	42	12x45.3			
250	11.0		615	330	400	500	285	250	200	350	750	460	560	380	480	50	28	300	250	350	6	M16	114	42	12x45.3	110	28x116.4	395
	15.0																											

WP系列蜗杆减速机
WP SERIES WORM GEAR SPEED REDUCER

WPWKO型[MODEL]

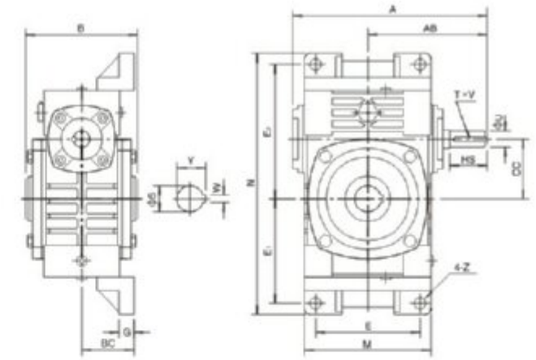

轴指向 SHAFT DIRECTION

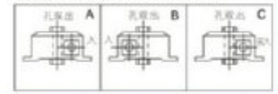

型号 Size	传动比 Ratio	A	AB	B	BC	CC	M	N	E	E_1	E_2	G	Z	输入轴 Input shaft HS	U	TxV	输出轴 Output shaft S	WxY	重量 Weight(kg)
40	1/10 1/15 1/20 1/25 1/30 1/40 1/50 1/60	149	89	90	45	40	95	187	70	72	97	12	10	25	12	4x2.5	16	5x18.3	5
50		175	107	110	50	50	111	226	90	90	110	14	12	30	12	4x2.5	20	6x22.8	8
60		198	122	120	55	60	127	257	100	102	129	15	12	40	15	5x3	25	8x28.3	11
70		231	140	132	65	70	152	305	120	120	155	20	15	40	18	6x3.5	30	8x33.3	15.5
80		261	160	150	70	80	174	350	140	140	180	20	15	50	22	6x3.5	35	10x38.3	24
100		322	190	174	90	100	224	410	190	165	215	22	15	50	25	8x4	40	12x43.3	38
120		381	229	180	100	120	264	494	220	195	255	25	18	65	30	8x4	45	14x48.8	56
135		433	260	214	110	135	304	559	260	230	285	30	18	75	35	10x5	60	18x64.4	84
155		504	302	256	140	155	345	605	290	250	305	35	21	85	40	12x5	70	20x74.9	129
175		545	325	282	150	175	374	675	320	273	348	40	21	85	45	14x5.5	80	22x85.4	157
200		587	350	324	175	200	424	749	370	305	390	40	24	95	50	14x5.5	85	22x90.4	224
250		705	420	400	200	250	510	920	440	375	475	45	28	110	60	18x7	110	28x116.4	374

WPWDKO型[MODEL]

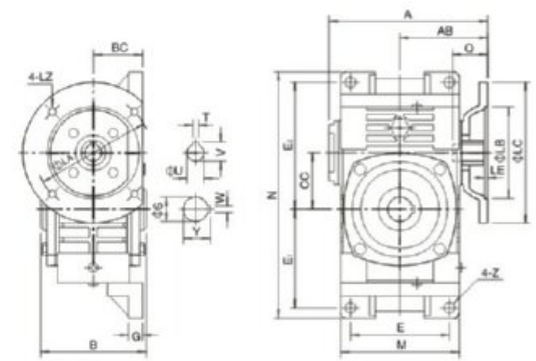

轴指向 SHAFT DIRECTION

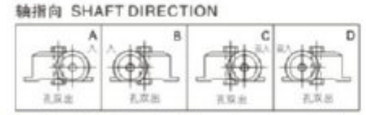

型号 Size	入功率 Input(kw)	传动比 Ratio	A	AB	B	BC	CC	M	N	E	E_1	E_2	G	Z	电机法兰 Flange LA	LB	LC	LE	LZ	入力孔 Input hole Q	U	TxV	输出轴 Output shaft S	WxY	重量 Weight(kg)
40	0.12	1/10 1/15 1/20 1/25 1/30 1/40 1/50 1/60	135	75	90	45	40	95	187	70	72	97	12	10	115	95	140	4	M8	31	11	4x12.8	16	5x18.3	5.4
50	0.18		151	83	110	50	50	111	226	90	90	110	14	12	115	95	140	4	M8	31	11	4x12.8	20	6x22.8	8.5
60	0.37		167	91	120	55	60	127	257	100	102	129	15	12	130	110	160	4	M8	33	14	5x16.3	25	8x28.3	12
70	0.37		200	109	132	65	70	152	305	120	120	155	20	15	130	110	160	4	M8	40	14	5x16.3	30	8x33.3	17
	0.75		202	111											165	130	200		M10	42	19	6x21.8			
80	0.75		225	125	150	70	80	174	350	140	140	180	20	15	165	130	200	4.5	M10	48	19	6x21.8	35	10x38.3	26
	1.5																			52	24	8x27.3			
100	1.5		260	148	174	90	100	224	410	190	165	215	22	15	165	130	200	4.5	M10	52	24	8x27.3	40	12x43.3	40.5
120	2.2		333	181	180	100	120	264	494	220	195	255	25	18	215	180	250	5	M12	63	28	8x31.3	45	14x48.8	59
	3.0																								
135	3.0		375	202	214	110	135	304	559	260	230	285	30	18	215	180	250	5	M12	63	28	8x31.3	60	18x64.4	89
	4.0																								
155	4.0		425	224	256	140	155	345	605	290	250	305	35	21	215	180	250	5	M12	63	28	8x31.3	70	20x74.9	138
	5.5		448	247											265	230	300	5	M12	83	38	10x41.3			
175	5.5		481	262	282	150	175	374	675	320	273	348	40	21	265	230	300	5	M12	83	38	10x41.3	80	22x85.4	172
	7.5																								
200	7.5		516	258	324	175	200	424	749	370	305	390	40	24	265	230	300	5	M12	83	38	10x41.3	85	22x90.4	246
	11.0		543	285											300	250	350	6	M16	114	42	12x45.3			
250	11.0		615	330	400	200	250	510	920	440	375	475	45	28	300	250	350	6	M16	114	42	12x45.3	110	28x116.4	410
	15.0																								

WPWT型[MODEL]

WPWV型[MODEL]

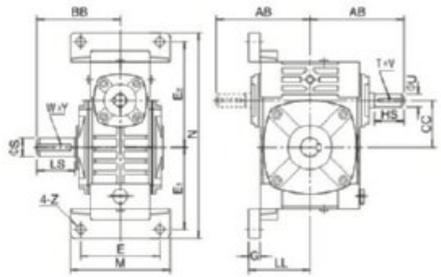

WPWT轴指向 SHAFT DIRECTION

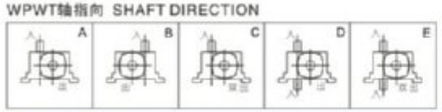

WPWV轴指向 SHAFT DIRECTION

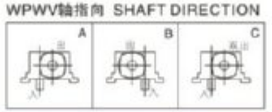

型号 Size	传动比 Ratio	AB	BB	CC	LL	M	N	E	E_1	E_2	G	Z	输入轴 Input shaft HS	U	T×V	输出轴 Output shaft LS	S	W×Y	重量 Weight(kg)
40	1/10 1/15 1/20 1/25 1/30 1/40 1/50 1/60	87	79	40	63	90	187	70	72	97	12	10	25	12	4x2.5	28	14	5x3	5
50		107	97	50	70	120	226	95	90	110	14	12	30	12	4x2.5	40	17	5x3	8
60		122	112	60	80	130	257	105	102	129	15	12	40	15	5x3	50	22	6x3.5	11
70		140	131	70	95	150	305	115	120	155	20	15	40	18	6x3.5	60	28	8x4	15.5
80		160	142	80	105	170	350	135	140	180	20	15	50	22	6x3.5	65	32	10x5	24
100		190	169	100	135	190	410	155	165	215	22	15	50	25	8x4	75	38	10x5	38
120		229	190	120	160	230	494	180	195	255	25	18	65	30	8x4	85	45	14x5.5	56
135		260	210	135	185	250	559	200	230	285	30	18	75	35	10x5	95	55	16x6	84
155		302	252	155	220	275	605	220	250	305	35	21	85	40	12x5	110	60	18x7	129
175		325	262	175	240	310	675	250	273	348	40	21	85	45	14x5.5	110	65	18x7	157
200		350	305	200	280	360	749	290	305	390	40	24	95	50	14x5.5	125	70	20x7.5	224
250		420	552	250	315	460	920	380	375	475	45	28	110	60	18x7	155	90	25x9	374

WPWDT型[MODEL]

WPWDV型[MODEL]

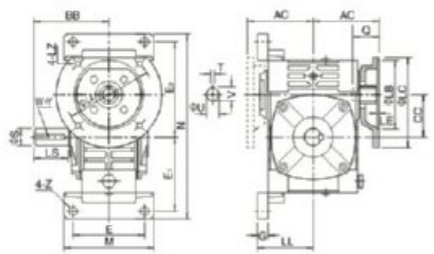

WPWDT轴指向 SHAFT DIRECTION

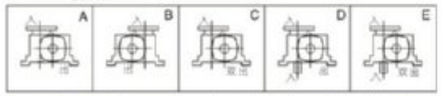

WPWDV轴指向 SHAFT DIRECTION

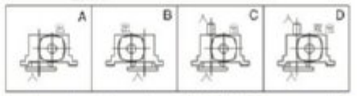

型号 Size	入功率 Input(kw)	传动比 Ratio	AC	BB	CC	LL	M	N	E	E_1	E_2	G	Z	电机法兰 Flange LA	LB	LC	LE	LZ	入力孔 Input hole Q	U	T×V	输出轴 Output shaft LS	S	W×Y	重量 Weight(kg)
40	0.12	1/10 1/15 1/20 1/25 1/30 1/40 1/50 1/60	75	79	40	63	90	187	70	72	97	12	10	115	95	140	4	M8	31	11	4x12.8	28	14	5x3	5.4
50	0.18		83	97	50	70	120	226	95	90	110	14	12	115	95	140	4	M8	31	11	4x12.8	40	17	5x3	8.5
60	0.37		91	112	60	80	130	257	105	102	129	15	12	130	110	160	4	M8	33	14	5x16.3	50	22	6x3.5	12
70	0.37		109	131	70	95	150	305	115	120	155	20	15	130	110	160	4	M8	40	14	5x16.3	60	28	8x4	17
	0.75		111											165	130	200		M10	42	19	6x21.8				
80	0.75		125	142	80	105	170	350	135	140	180	20	15	165	130	200	4.5	M10	48	19	6x21.8	65	32	10x5	26
	1.5																		52	24	8x27.3				
100	1.5		148	169	100	135	190	410	155	165	215	22	15	165	130	200	4.5	M10	52	24	8x27.3	75	38	10x5	40.5
120	2.2		181	190	120	160	230	494	180	195	255	25	18	215	180	250	5	M12	63	28	8x31.3	85	45	14x5.5	59
	3.0																								
135	3.0		202	210	135	185	250	559	200	230	285	30	18	215	180	250	5	M12	63	28	8x31.3	95	55	16x6	89
	4.0																								
155	4.0		224	252	155	220	275	605	220	250	305	35	21	215	180	250	5	M12	63	28	8x31.3	110	60	18x7	138
	5.5		247											265	230	300	5	M12	83	38	10x41.3				
175	5.5		262	262	175	240	310	675	250	273	348	40	21	265	230	300	5	M12	83	38	10x41.3	110	65	18x7	172
	7.5																								
200	7.5		258	305	200	280	360	749	290	305	390	40	24	265	230	300	5	M12	83	38	10x41.3	125	70	20x7.5	246
	11.0		285											300	250	350	6	M16	114	42	12x45.3				
250	11.0		330	360	250	315	460	920	380	375	475	45	28	300	250	350	6	M16	114	42	12x45.3	155	90	25x9	410
	15.0																								

WPWKT型[MODEL]

WPWKV型[MODEL]

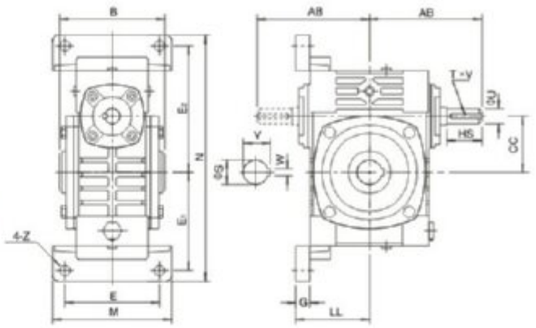

轴指向 SHAFT DIRECTION

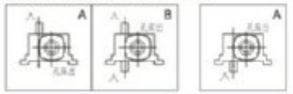

型号 Size	传动比 Ratio	AB	B	CC	LL	M	N	E	E_1	E_2	G	Z	输入轴 Input shaft HS	U	TxV	输出轴 Output shaft S	W xY	重量 Weight(kg)
40	1/10 1/15 1/20 1/25 1/30 1/40 1/50 1/60	87	90	40	63	90	187	70	72	97	12	10	25	12	4x2.5	16	5x18.3	5
50		107	110	50	70	120	226	95	90	110	14	12	30	12	4x2.5	20	6x22.8	8
60		122	120	60	80	130	257	105	102	129	15	12	40	15	5x3	25	8x28.3	11
70		140	132	70	95	150	305	115	120	155	20	15	40	18	6x3.5	30	8x33.3	15.5
80		160	150	80	105	170	350	135	140	180	20	15	50	22	6x3.5	35	10x38.3	24
100		190	174	100	135	190	410	155	165	215	22	15	50	25	8x4	40	12x43.3	38
120		229	180	120	160	230	494	180	195	255	25	18	65	30	8x4	45	14x48.8	56
135		260	214	135	185	250	559	200	230	285	30	18	75	35	10x5	60	18x64.4	84
155		302	256	155	220	275	605	220	250	305	35	21	85	40	12x5	70	20x74.9	129
175		325	282	175	240	310	675	250	273	348	40	21	85	45	14x5.5	80	22x85.4	157
200		350	324	200	280	360	749	290	305	390	40	24	95	50	14x5.5	85	22x90.4	224
250		420	400	250	315	460	920	380	375	475	45	28	110	60	18x7	110	28x116.4	374

WPWDKT型[MODEL]

WPWDKV型[MODEL]

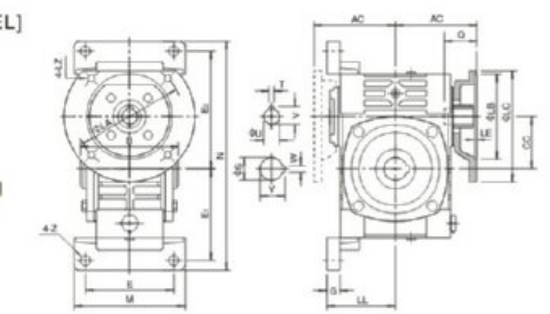

轴指向 SHAFT DIRECTION

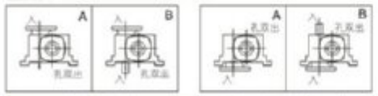

型号 Size	入功率 Input(kw)	传动比 Ratio	AC	B	CC	LL	M	N	E	E_1	E_2	G	Z	电机法兰 Flange LA	LB	LC	LE	LZ	入力孔 Input hole Q	U	T×V	输出轴 Output shaft S	W×Y	重量 Weight(kg)
40	0.12	1/10 1/15 1/20 1/25 1/30 1/40 1/50 1/60	75	90	40	63	90	187	70	72	97	12	10	115	95	140	4	M8	31	11	4x12.8	16	5x18.3	5.4
50	0.18		83	110	50	70	120	226	95	90	110	14	12	115	95	140	4	M8	31	11	4x12.8	20	6x22.8	8.5
60	0.37		91	120	60	80	130	257	105	102	129	15	12	130	110	160	4	M8	33	14	5x16.3	25	8x28.3	12
70	0.37		109	132	70	95	150	305	115	120	155	20	15	130	110	160	4	M8	40	14	5x16.3	30	8x33.3	17
	0.75		111											165	130	200		M10	42	19	6x21.8			
80	0.75		125	150	80	105	170	350	135	140	180	20	15	165	130	200	4.5	M10	48	19	6x21.8	35	10x38.3	26
	1.5																		52	24	8x27.3			
100	1.5		148	174	100	135	190	410	155	165	215	22	15	165	130	200	4.5	M10	52	24	8x27.3	40	12x43.3	40.5
120	2.2		181	180	120	160	230	494	180	195	255	25	18	215	180	250	5	M12	63	28	8x31.3	45	14x48.8	59
	3.0																							
135	3.0		202	214	135	185	250	559	200	230	285	30	18	215	180	250	5	M12	63	28	8x31.3	60	18x64.4	69
	4.0																							
155	4.0		224	256	155	220	275	605	220	250	305	35	21	215	180	250	5	M12	63	28	8x31.3	70	20x74.9	138
	5.5		247											265	230	300	5	M12	83	38	10x41.3			
175	5.5		262	282	175	240	310	675	250	273	348	40	21	265	230	300	5	M12	83	38	10x41.3	80	22x85.4	172
	7.5																							
200	7.5		258	324	200	280	360	749	290	305	390	40	24	265	230	300	5	M12	83	38	10x41.3	85	22x90.4	246
	11.0		285											300	250	350	6	M16	114	42	12x45.3			
250	11.0		330	400	250	315	460	920	380	375	475	45	28	300	250	350	6	M16	114	42	12x45.3	110	28x116.4	400
	15.0																							

WPES型[MODEL]

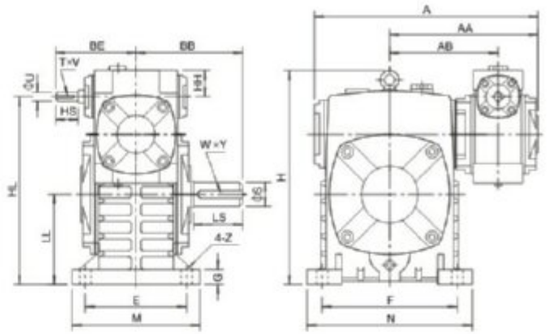

轴指向 SHAFT DIRECTION

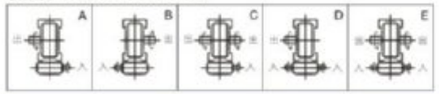

型号 Size	传动比 Ratio	A	AA	AB	BB	BE	HH	HL	LL	H	M	N	E	F	G	Z	输入轴 Input shaft HS	U	TxV	输出轴 Output shaft LS	S	WxY	重量 Weight(kg)
40-70	1/200 1/300 1/400 1/500 1/600 1/800 1/900	262	171	126	131	89	35	215	105	238	150	190	115	150	20	15	25	12	4x2.5	60	28	8x4	20
50-80		297	197	144	142	107	35	250	120	273	170	220	135	180	20	15	30	12	4x2.5	65	32	10x5	27
60-100		363	231	175	169	122	42	310	150	334	190	270	155	220	25	15	40	15	5x3	75	38	10x5	44
70-120		408	256	193	190	140	55	370	180	423	230	320	180	260	30	18	40	18	6x3.5	85	45	14x5.5	73
80-135		471	298	226	210	160	65	430	215	482	250	350	200	290	30	18	50	22	6x3.5	95	55	16x6	101
80-147		476	301	229	212	160	65	430	203	495	250	350	200	280	32	18	50	22	6x3.5	95	55	16x6	112
100-155		555	354	269	252	190	80	490	235	541	275	390	220	320	35	21	50	25	8x4	110	60	18x7	144
120-175		598	379	287	262	229	95	555	260	600	310	430	250	350	40	21	65	30	8x4	110	65	18x7	201
135-200		662	425	318	305	260	105	625	290	677	360	480	290	390	40	24	75	35	10x5	125	70	20x7.5	293
155-250		795	510	380	360	302	103	755	350	824	460	560	380	480	45	28	85	40	12x5	155	90	25x9	462

WPEDS型[MODEL]

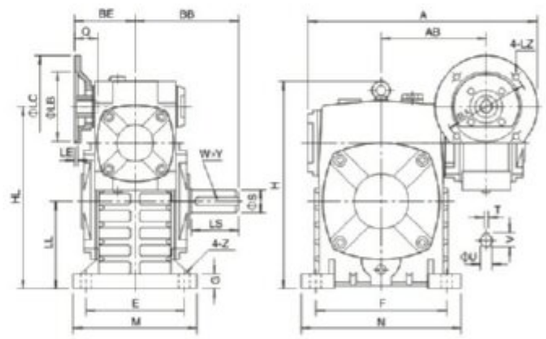

轴指向 SHAFT DIRECTION

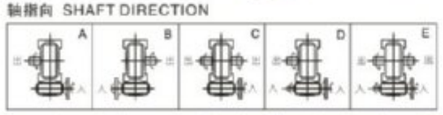

型号 Size	入功率 Input(kw)	传动比 Ratio	A	AB	BB	BE	HL	LL	H	M	N	E	F	G	Z	电机法兰 Flange LA	LB	LC	LE	LZ	入力孔 Input hole Q	U	TxV	输出轴 Output shaft LS	S	WxY	重量 Weight (kg)
40-70	0.12	1/200 1/300 1/400 1/500 1/600 1/800 1/900	287	126	131	75	215	105	238	150	190	115	150	20	15	115	95	140	4	M8	31	11	4x12.8	60	28	8x4	19
50-80	0.18		314	144	142	83	250	120	273	170	220	135	180	20	15	115	95	140	4	M8	31	11	4x12.8	65	32	10x5	27
60-100	0.37		387	175	169	91	310	150	334	190	270	155	220	25	15	130	110	160	4	M8	33	14	5x16.3	75	38	10x5	45
70-120	0.37		425	193	190	109	370	180	423	230	320	180	260	30	18	130	110	160	4	M8	40	14	5x16.3	85	45	14x5.5	75
	0.75		445			111										165	130	200		M10	42	19	6x21.8				
80-135	0.75		499	226	210	125	430	215	482	250	350	200	290	30	18	165	130	200	4.5	M10	48	19	6x21.8	95	55	16x6	103
	1.5																				52	24	8x27.3				
80-147	0.75		504	229	212	125	430	203	495	250	350	200	280	32	18	165	130	200	4.5	M10	48	19	6x21.8	95	55	16x6	114
	1.5																				52	24	8x27.3				
100-155	1.5		570	269	252	148	490	235	541	275	390	220	320	35	21	165	130	200	4.5	M10	52	24	8x27.3	110	60	18x7	147
120-175	2.2		631	287	262	181	555	260	600	310	430	250	350	40	21	215	180	250	5	M12	63	28	8xX31.3	110	65	18x7	204
	3.0																										
135-200	3.0		680	318	305	202	625	290	677	360	480	290	390	40	24	215	180	250	5	M12	63	28	8x31.3	125	70	20x7.5	298
	4.0																										
155-250	4.0		815	380	360	224	755	350	824	460	560	380	480	45	28	215	180	250	5	M12	63	28	8x31.3	155	90	25x9	470
	5.5					247										265	230	300	5	M12	83	38	10x41.3				

WPEKS型[MODEL]

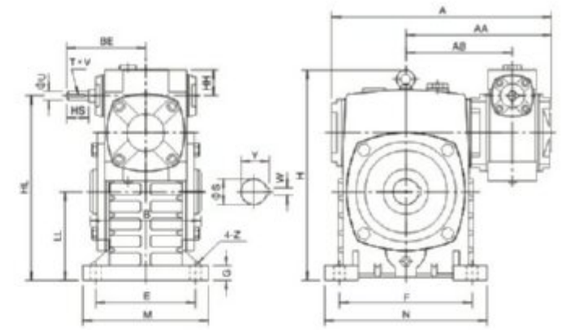

轴指向 SHAFT DIRECTION

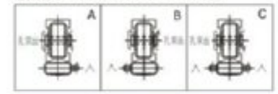

型号 Size	传动比 Ratio	A	AA	AB	B	BE	HH	HL	LL	H	M	N	E	F	G	Z	输入轴 Input shaft HS	U	TxV	输出轴 Output shaft S	WxY	重量 Weight (kg)
40-70	1/200 1/300 1/400 1/500 1/600 1/800 1/900	262	171	126	132	89	35	215	105	238	150	190	115	150	20	15	25	12	4x2.5	30	8x33.3	20
50-80		297	197	144	150	107	35	250	120	273	170	220	135	180	20	15	30	12	4x2.5	35	10x38.3	27
60-100		363	231	175	174	122	42	310	150	334	190	270	155	220	25	15	40	15	5x3	40	12x43.3	44
70-120		408	256	193	180	140	55	370	180	423	230	320	180	260	30	18	40	18	6x3.5	45	14x48.8	73
80-135		471	298	226	214	160	65	430	215	482	250	350	200	290	30	18	50	22	6x3.5	60	18x64.4	101
100-155		555	354	269	256	190	80	490	235	541	275	390	220	320	35	21	50	25	8x4	70	20x74.9	144
120-175		598	379	287	262	229	95	555	260	600	310	430	250	350	40	21	65	30	8x4	80	22x85.4	201
135-200		662	425	318	324	260	105	625	290	677	360	480	290	390	40	24	75	35	10x5	85	22x90.4	293
155-250		795	510	380	400	302	103	755	350	824	460	560	380	480	45	28	85	40	12x5	110	28x116.4	462

WPEDKS型[MODEL]

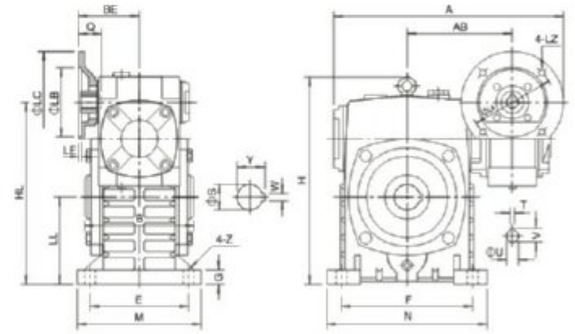

轴指向 SHAFT DIRECTION

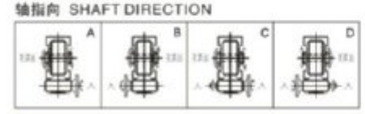

型号 Size	入功率 Input(kw)	传动比 Ratio	A	AB	B	BE	HL	LL	H	M	N	E	F	G	Z	电机法兰 Flange LA	LB	LC	LE	LZ	入力孔 Input hole Q	U	TxV	输出轴 Output shaft S	WxY	重量 Weight (kg)
40-70	0.12	1/200 1/300 1/400 1/500 1/600 1/800 1/900	287	126	132	75	215	105	238	150	190	115	150	20	15	115	95	140	4	M8	31	11	4x12.8	30	8x33.3	19
50-80	0.18		314	144	150	83	250	120	273	170	220	135	180	20	15	115	95	140	4	M8	31	11	4x12.8	35	10x38.3	27
60-100	0.37		387	175	174	91	310	150	334	190	270	155	220	25	15	130	110	160	4	M8	33	14	5x16.3	40	12x43.3	45
70-120	0.37		425	193	180	109	370	180	423	230	320	180	260	30	18	130	110	160	4	M8	40	14	5x16.3	45	14x48.8	75
	0.75		445			111										165	130	200		M10	42	19	6x21.8			
80-135	0.75		499	226	214	125	430	215	482	250	350	200	290	30	18	165	130	200	4.5	M10	48	19	6x21.8	60	18x64.4	103
	1.5																				52	24	8x27.3			
100-155	1.5		570	269	256	148	490	235	541	275	390	220	320	35	21	165	130	200	4.5	M10	52	24	8x27.3	70	20x74.9	147
120-175	2.2		631	287	282	181	555	260	600	310	430	250	350	40	21	215	180	250	5	M12	63	28	8x31.3	80	22x85.4	204
	3.0																									
135-200	3.0		680	318	324	202	625	290	677	360	480	290	390	40	24	215	180	250	5	M12	63	28	8x31.3	85	22x90.4	298
	4.0																									
155-250	4.0		815	380	400	224	755	350	824	460	560	380	480	45	28	215	180	250	5	M12	63	28	8x31.3	110	28x116.4	470
	5.5					247										265	230	300	5	M12	83	38	10x41.3			

WPEA型[MODEL]

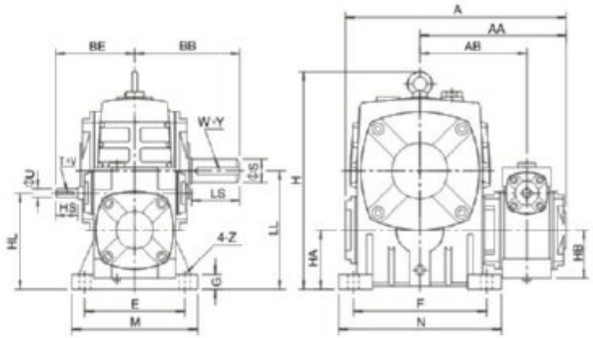

轴指向 SHAFT DIRECTION

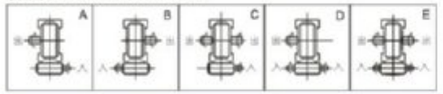

型号 Size	传动比 Ratio	A	AA	AB	BB	BE	HL	LL	H	HA	HB	M	N	E	F	G	Z	输入轴 Input shaft HS	U	TxV	输出轴 Output shaft LS	S	WxY	重量 Weight(kg)
40~70	1/200 1/300 1/400 1/500 1/600 1/800 1/900	262	171	126	131	89	110	140	236	70	50	150	190	115	150	20	15	25	12	4x2.5	60	28	8x4	20
50~80		297	197	144	142	107	130	160	268	80	65	170	220	135	180	20	15	30	12	4x2.5	65	32	10x5	27
60~100		363	231	175	169	122	160	200	336	100	75	190	270	155	220	25	15	40	15	5x3	75	38	10x5	44
70~120		408	256	193	190	140	190	240	430	120	90	230	320	180	260	30	18	40	18	6x3.5	85	45	14x5.5	73
80~135		471	298	226	210	160	215	270	480	135	105	250	350	200	290	30	18	50	22	6x3.5	95	55	16x6	101
80~147		476	301	229	212	160	203	270	501	123	105	250	350	200	280	32	18	50	22	6x3.5	95	55	16x6	112
100~155		555	354	269	252	190	235	290	531	135	130	275	390	220	320	35	21	50	25	8x4	110	60	18x7	144
120~175		598	379	287	262	229	280	335	600	160	155	310	430	250	350	40	21	65	30	8x4	110	65	18x7	201
135~200		662	425	318	305	260	310	375	666	175	185	360	480	290	390	40	24	75	35	10x5	125	70	20x7.5	293
155~250		795	510	380	360	302	355	450	800	200	203	460	560	380	480	45	28	85	40	12x5	155	90	25x9	462

WPEDA型[MODEL]

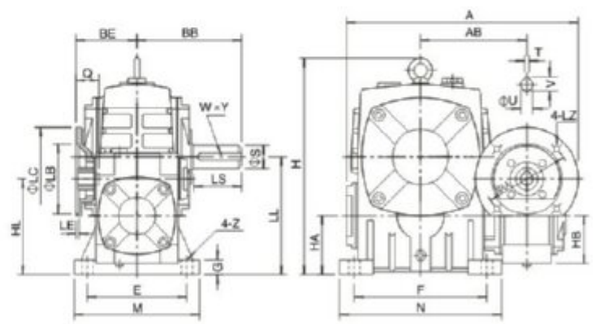

轴指向 SHAFT DIRECTION

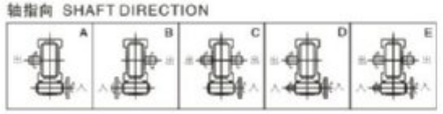

型号 Size	入功率 Input(kw)	传动比 Ratio	A	AB	BB	BE	HL	LL	H	HA	HB	M	N	E	F	G	Z	电机法兰 Flange LA	LB	LC	LE	LZ	入力孔 Input hole Q	U	TxV	输出轴 Output shaft LS	S	WxY	重量 Weight (kg)
40~70	0.12	1/200 1/300 1/400 1/500 1/600 1/800 1/900	287	126	131	75	110	140	236	70	50	150	190	115	150	20	15	115	95	140	4	M8	31	11	4x12.8	60	28	8x4	19
50~80	0.18		314	144	142	83	130	160	268	80	65	170	220	135	180	20	15	115	95	140	4	M8	31	11	4x12.8	65	32	10x5	27
60~100	0.37		387	175	169	91	160	200	336	100	75	190	270	155	220	25	15	130	110	160	4	M8	33	14	5x16.3	75	38	10x5	45
70~120	0.37		425	193	190	109	190	240	430	120	90	230	320	180	260	30	18	130	110	160	4	M8	40	14	5x16.3	85	45	14x5.5	75
	0.75		445			111												165	130	200		M10	42	19	6x21.8				
80~135	0.75		499	226	210	125	215	270	480	135	105	250	350	200	290	30	18	165	130	200		M10	48	19	6x21.8	95	55	16x6	103
	1.5																						52	24	8x27.3				
80~147	0.75		504	229	212	125	203	270	501	123	105	250	350	200	280	32	18	165	130	200		M10	48	19	6x21.8	95	55	16x6	114
	1.5																						52	24	8x27.3				
100~155	1.5		570	269	252	148	235	290	531	135	130	275	390	220	320	35	21	165	130	200		M10	52	24	8x27.3	110	60	18x7	147
120~175	2.2		631	287	262	181	280	335	600	160	155	310	430	250	350	40	21	215	180	250	5	M12	63	28	8x31.3	110	65	18x7	204
	3.0																												
135~200	3.0		680	318	305	202	310	375	666	175	185	360	480	290	390	40	24	215	180	250	5	M12	63	28	8x31.3	125	70	20x7.5	298
	4.0																												
155~250	4.0		815	380	360	224	355	450	800	200	203	460	560	380	480	45	28	215	180	250	5	M12	63	28	8x31.3	155	90	25x9	470
	5.5					247												265	230	300	5	M12	83	38	10x41.3				

WPEKA型[MODEL]

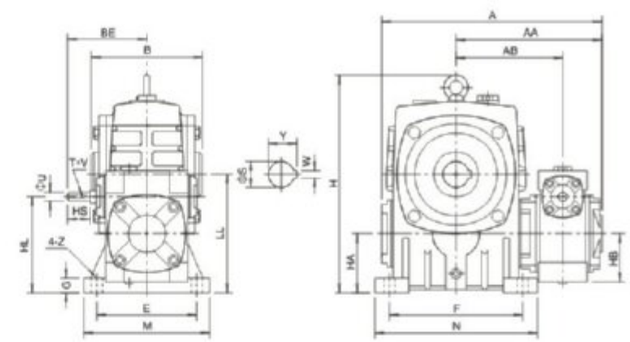

轴指向 SHAFT DIRECTION

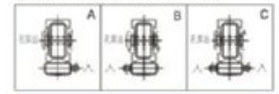

型号 Size	传动比 Ratio	A	AA	AB	B	BE	HL	LL	H	HA	HB	M	N	E	F	G	Z	输入轴 Input shaft HS	U	TxV	输出轴 Output shaft S	WxY	重量 Weight (kg)
40~70	1/200 1/300 1/400 1/500 1/600 1/800 1/900	262	171	126	132	89	110	140	236	70	50	150	190	115	150	20	15	25	12	4x2.5	30	8x33.3	20
50~80		297	197	144	150	107	130	160	268	80	65	170	220	135	180	20	15	30	12	4x2.5	35	10x38.3	27
60~100		363	231	175	174	122	160	200	336	100	75	190	270	155	220	25	15	40	15	5x3	40	12x43.3	44
70~120		408	256	193	180	140	190	240	430	120	90	230	320	180	260	30	18	40	18	6x3.5	45	14x48.8	73
80~135		471	298	226	214	160	215	270	480	135	105	250	350	200	290	30	18	50	22	6x3.5	60	18x64.4	101
100~155		555	354	269	256	190	235	290	531	135	130	275	390	220	320	35	21	50	25	8x4	70	20x74.9	144
120~175		598	379	287	282	229	280	335	600	160	155	310	430	250	350	40	21	65	30	8x4	80	22x85.4	201
135~200		662	425	318	324	260	310	375	666	175	185	360	480	290	390	40	24	75	35	10x5	85	22x90.4	293
155~250		795	510	380	400	302	355	450	800	200	203	460	560	380	480	45	28	85	40	12x5	110	28x116.4	462

WPEDKA型[MODEL]

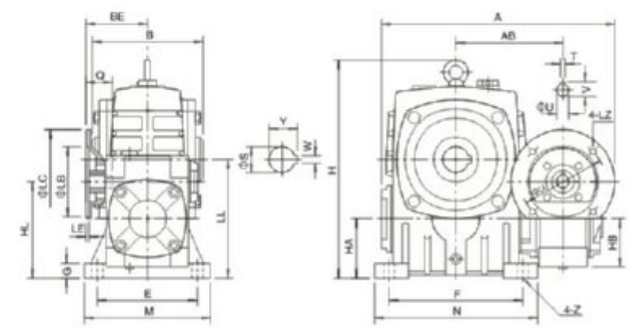

轴指向 SHAFT DIRECTION

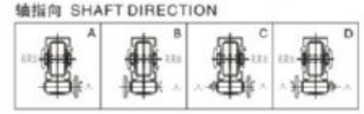

型号 Size	入功率 Input(kw)	传动比 Ratio	A	AB	B	BE	HL	LL	H	HA	HB	M	N	E	F	G	Z	电机法兰 Flange LA	LB	LC	LE	LZ	入力孔 Input hole Q	U	TxV	输出轴 Output shaft S	WxY	重量 Weight (kg)
40~70	0.12	1/200 1/300 1/400 1/500 1/600 1/800 1/900	287	126	132	75	110	140	236	70	50	150	190	115	150	20	15	115	95	140	4	M8	31	11	4x12.8	30	8x33.3	19
50~80	0.18		314	144	150	83	130	160	268	80	65	170	220	135	180	20	15	115	95	140	4	M8	31	11	4x12.8	35	10x38.3	27
60~100	0.37		387	175	174	91	160	200	336	100	75	190	270	155	220	25	15	130	110	160	4	M8	33	14	5x16.3	40	12x43.3	45
70~120	0.37		425	193	180	109	190	240	430	120	90	230	320	180	260	30	18	130	110	160	4	M8	40	14	5x16.3	45	14x48.8	75
	0.75		445			111												165	130	200		M10	42	19	6x21.8			
80~135	0.75		499	226	214	125	215	270	480	135	105	250	350	200	290	30	18	165	130	200	4.5	M10	48	19	6x21.8	60	18x64.6	103
	1.5																						52	24	8x27.3			
100~155	1.5		570	269	256	148	235	290	531	135	130	275	390	220	320	35	21	165	130	200	4.5	M10	52	24	8x27.3	70	20x74.9	147
120~175	2.2		631	287	282	181	280	335	600	160	155	310	430	250	350	40	21	215	180	250	5	M12	63	28	8x31.3	80	22x85.4	204
	3.0																											
135~200	3.0		680	318	324	202	310	375	666	175	185	360	480	290	390	40	24	215	180	250	5	M12	63	28	8x31.3	85	22x90.4	298
	4.0																											
155~250	4.0		815	380	400	224	355	450	800	200	203	460	560	380	480	45	28	215	180	250	5	M12	63	28	8x31.3	110	28x116.4	470
	5.5					247												265	230	300	5	M12	83	38	10x41.3			

WPEX型[MODEL]

WPEO型[MODEL]

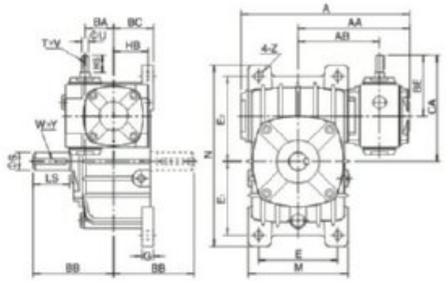

WPEX轴指向 SHAFT DIRECTION

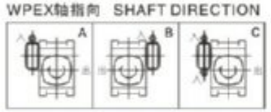

WPEO轴指向 SHAFT DIRECTION

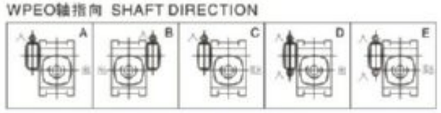

型号 Size	传动比 Ratio	A	AA	AB	BA	BB	BC	BE	HB	CA	M	N	E	E_1	E_2	G	Z	输入轴 Input shaft HS	U	TxV	输出轴 Output shaft LS	S	WxV	重量 Weight(kg)
40-70	1/200 1/300 1/400 1/500 1/600 1/800 1/900	262	171	126	40	131	65	89	50	159	156	295	120	120	135	20	15	25	12	4x2.5	60	28	8x4	19
50-80		297	197	144	50	142	70	107	65	187	175	320	140	130	150	20	15	30	12	4x2.5	65	32	10x5	27
60-100		363	231	175	60	169	90	122	75	222	224	375	190	155	180	26	15	40	15	5x3	75	38	10x5	44
70-120		408	256	193	70	190	100	140	90	260	266	450	220	185	215	30	18	40	18	6x3.5	85	45	14x5.5	63
80-135		471	298	226	80	210	110	160	105	295	306	495	260	210	235	30	18	50	22	6x3.5	95	55	16x6	96
80-147		476	301	229	80	212	113	160	105	307	310	556	250	254	254	32	18	50	22	6x3.5	95	55	16x6	112
100-155		555	354	269	100	252	140	190	130	345	350	590	290	245	295	35	21	50	25	8x4	110	60	18x7	149
120-175		598	379	287	120	262	150	229	155	404	394	640	320	267	323	40	21	65	30	8x4	110	65	18x7	191
135-200		662	425	318	135	305	175	260	185	460	440	710	370	290	360	40	24	75	35	10x5	125	70	20x7.5	278
155-250		795	510	380	155	360	200	302	203	552	510	860	440	350	440	45	28	85	40	12x5	155	90	25x9	442

WPEDX型[MODEL]

WPEDO型[MODEL]

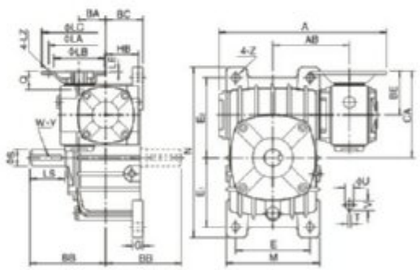

WPEDX轴指向 SHAFT DIRECTION

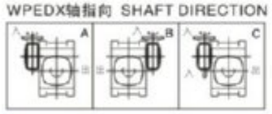

WPEDO轴指向 SHAFT DIRECTION

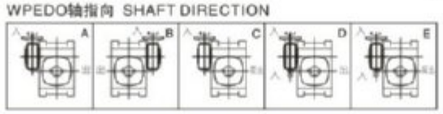

型号 Size	入功率 Input(kw)	传动比 Ratio	A	AB	BA	BB	BC	BE	HB	CA	M	N	E	E_1	E_2	G	Z	电机法兰 Flange LA	LB	LC	LE	LZ	入力孔 Input hole Q	U	TxV	输出轴 Output shaft LS	S	WxY	重量 Weight (kg)
40-70	0.12	1/200 1/300 1/400 1/500 1/600 1/800 1/900	287	126	40	131	65	75	50	145	156	296	120	120	135	20	15	115	95	140	4	M8	31	11	4x12.8	60	28	8x4	19
50-80	0.18		314	144	50	142	70	83	65	163	175	320	140	130	150	20	15	115	95	140	4	M8	31	11	4x12.8	65	32	10x5	27
60-100	0.37		387	175	60	169	90	91	75	191	224	375	190	155	180	26	15	130	110	160	4	M8	33	14	5x16.3	75	38	10x5	45
70-120	0.37		425	193	70	190	100	109	90	229	266	450	220	185	215	30	18	130	110	160	4	M8	40	14	5x16.3	85	45	14x5.5	65
	0.75		445					111		231								165	130	200		M10	42	19	6x21.8				
80-135	0.75		499	226	80	210	110	125	105	260	306	495	260	210	235	30	18	165	130	200	4.5	M10	48	19	6x21.8	95	55	16x6	98
	1.5																						52	24	8x27.3				
80-147	0.75		504	229	80	212	113	125	105	272	310	556	250	254	254	32	18	165	130	200	4.5	M10	48	19	6x21.8	95	55	16x6	114
	1.5																						52	24	8x27.3				
100-155	1.5		570	269	100	252	140	148	130	303	350	590	290	245	295	35	21	165	130	200	4.5	M10	52	24	8x27.3	110	60	18x7	152
120-175	2.2		631	287	120	262	150	181	155	356	394	640	320	267	323	40	21	215	180	250	5	M12	63	28	8x31.3	110	65	18x7	194
	3.0																												
135-200	3.0		680	318	135	305	175	202	185	402	440	710	370	290	360	40	24	215	180	250	5	M12	63	28	8x31.3	125	70	20x7.5	283
	4.0																												
155-250	4.0		815	380	155	360	200	224	203	474	510	860	440	350	440	45	28	215	180	250	5	M12	63	28	8x31.3	155	90	25x9	450
	5.5							247		497								265	230	300	5	M12	83	38	10x41.3				

WPWE型[MODEL]

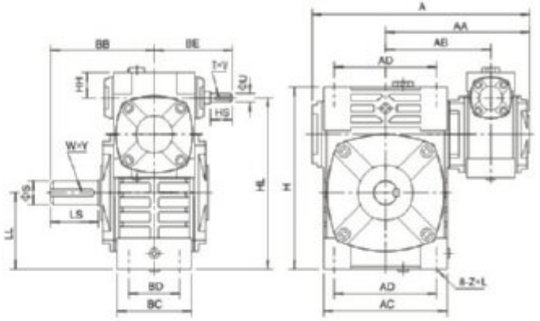

轴指向 SHAFT DIRECTION

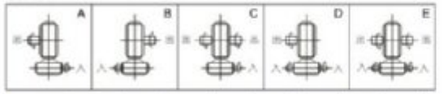

型号 Size	传动比 Ratio	A	AA	AB	BB	BE	AC	BC	AD	BD	HH	HL	LL	H	ZxL	输入轴 Input shaft HS	U	TxV	输出轴 Output shaft LS	S	TxV	重量 Weight(kg)
40-70	1/200 1/300 1/400 1/500 1/600 1/800 1/900	262	171	126	131	89	152	86	125	65	35	200	90	215	M10x25	25	12	4x2.5	60	28	8x4	17
50-80		297	197	144	142	107	169	102	140	70	35	235	105	250	M12x28	30	12	4x2.5	65	32	10x5	28
60-100		363	231	175	169	122	216	117	180	90	42	290	130	310	M12x30	40	15	5x3	75	38	10x5	43
70-120		408	256	193	190	140	258	124	220	100	55	345	155	370	M14x32	40	18	6x3.5	85	45	14x4.5	64
80-135		471	298	226	210	160	296	147	260	110	65	400	185	425	M16x35	50	22	6x3.5	95	55	16x6	99
100-155		555	354	269	252	190	345	185	280	120	80	458	203	461	M16x35	50	25	8x4	110	60	18x7	136
120-175		598	379	287	262	229	374	192	320	140	95	518	223	521	M16x35	65	30	8x4	110	65	18x7	193
135-200		662	425	318	305	260	412	230	360	150	105	580	245	575	M20x36	75	35	10x5	125	70	20x7.5	280
155-250		795	510	380	360	302	500	285	420	190	103	705	300	700	M24x42	85	40	12x5	155	90	25x9	442

WPWED型[MODEL]

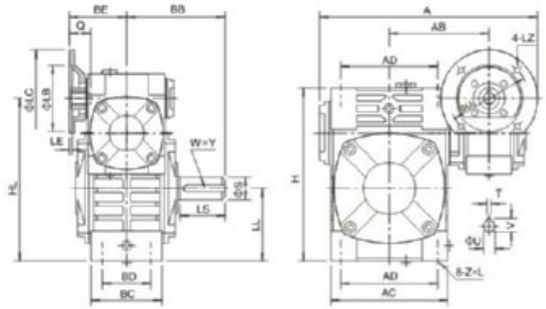

轴指向 SHAFT DIRECTION

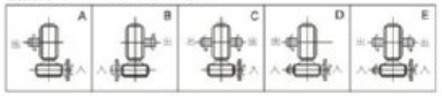

型号 Size	入功率 Input(kw)	传动比 Ratio	A	AB	BB	BE	AC	BC	AD	BD	HL	LL	H	ZxL	电机法兰 Flange LA	LB	LC	LE	LZ	入力孔 Input hole Q	U	TxV	输出轴 Output shaft LS	S	WxY	重量 Weight (kg)
40-70	0.12	1/200 1/300 1/400 1/500 1/600 1/800 1/900	287	126	131	75	152	86	125	65	200	90	215	M10x25	115	95	140	4	M8	31	11	4x12.8	60	28	8x4	17
50-80	0.18		314	144	142	83	169	102	140	70	235	105	250	M12x28	115	95	140	4	M8	31	11	4x12.8	65	32	10x5	28
60-100	0.37		387	175	169	91	216	117	180	90	290	130	310	M12x30	130	110	160	4	M8	33	14	5x16.3	75	38	10x5	44
70-120	0.37		425	193	190	109	256	124	220	100	345	155	370	M14x32	130	110	160	4	M8	40	14	5x16.3	85	45	14x5.5	66
	0.75		445			111									165	130	200		M10	42	19	6x21.8				
80-135	0.75		499	226	210	125	296	147	260	110	400	185	425	M16x35	165	130	200	4.5	M10	48	19	6x21.8	95	55	16x6	101
	1.5																			52	24	8x27.3				
100-155	1.5		570	269	252	148	345	185	280	120	458	203	461	M16x35	165	130	200	4.5	M10	52	24	8x27.3	110	60	18x7	139
120-175	2.2		631	287	262	181	374	192	320	140	518	223	521	M16x35	215	180	250	5	M12	63	28	8x31.3	110	65	18x7	196
	3.0																									
135-200	3.0		680	318	305	202	412	230	360	150	580	245	575	M20x36	215	180	250	5	M12	63	28	8x31.3	125	70	20x7.5	285
	4.0																									
155-250	4.0		815	380	360	224	500	285	420	190	705	300	700	M24x42	215	180	250	5	M12	63	28	8x31.3	155	90	25x9	450
	5.5					247									265	230	300	5	M12	83	38	10x41.3				

WPWEK型[MODEL]

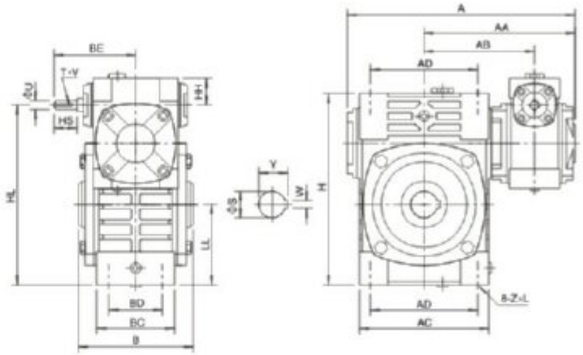

轴指向 SHAFT DIRECTION

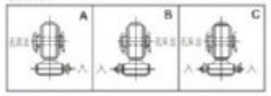

型号 Size	传动比 Ratio	A	AA	AB	B	BE	AC	BC	AD	BD	HH	HL	LL	H	ZxL	输入轴 Input shaft HS	U	TxV	输出轴 Output shaft S	WxY	重量 Weight (kg)
40-70	1/200 1/300 1/400 1/500 1/600 1/800 1/900	262	171	126	132	89	152	86	125	65	35	200	90	215	M10x25	25	12	4x2.5	30	8x33.3	17
50-80		297	197	144	150	107	169	102	140	70	35	235	105	250	M12x28	30	12	4x2.5	35	10x38.3	28
60-100		363	231	175	174	122	216	117	180	90	42	290	130	310	M12x30	40	15	5x3	40	12x43.3	43
70-120		408	256	193	180	140	256	124	220	100	55	345	155	370	M14x32	40	18	6x3.5	45	14x48.8	64
80-135		471	298	226	214	160	296	147	260	110	65	400	185	425	M16x35	50	22	6x3.5	60	18x64.4	99
100-155		555	354	269	256	190	345	185	280	120	80	458	203	461	M16x35	50	25	8x4	70	20x74.9	136
120-175		598	379	287	282	229	374	192	320	140	95	518	223	521	M16x35	65	30	8x4	80	22x85.4	193
135-200		662	425	318	324	260	412	230	360	150	105	580	245	575	M20x36	75	35	10x5	85	22x90.4	280
155-250		795	510	380	400	302	500	285	420	190	103	705	300	700	M24x42	85	40	12x5	110	28x116.4	442

WPWEDK型[MODEL]

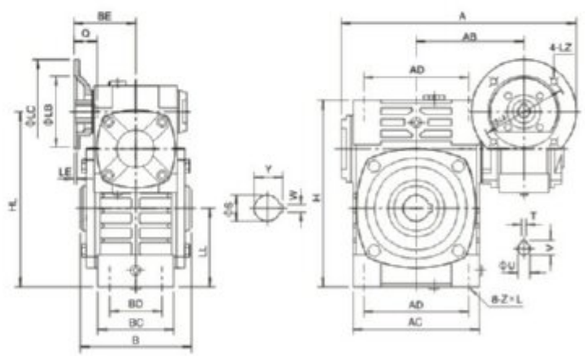

轴指向 SHAFT DIRECTION

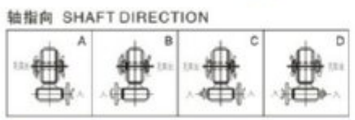

型号 Size	入功率 Input(kw)	传动比 Ratio	A	AB	B	BE	AC	BC	AD	BD	HL	LL	H	ZxL	电机法兰 Flange LA	LB	LC	LE	LZ	入力孔 Input hole Q	U	TxV	输出轴 Output shaft S	WxY	重量 Weight (kg)
40-70	0.12	1/200 1/300 1/400 1/500 1/600 1/800 1/900	287	126	132	75	152	86	125	65	200	90	215	M10x25	115	95	140	4	M8	31	11	4x12.8	30	8x33.3	17
50-80	0.18		314	144	150	83	169	102	140	70	235	105	250	M12x28	115	95	140	4	M8	31	11	4x12.8	35	10x38.3	28
60-100	0.37		387	175	174	91	216	117	180	90	290	130	310	M12x30	130	110	160	4	M8	33	14	5x16.3	40	12x43.3	44
70-120	0.37		425	193	180	109	256	124	220	100	345	155	370	M14x32	130	110	160	4	M8	40	14	5x16.3	45	14x48.8	66
	0.75		445			111									165	130	200		M10	42	19	6x21.8			
80-135	0.75		499	226	214	125	296	147	260	110	400	185	425	M16x35	165	130	200	4.5	M10	48	19	6x21.8	60	18x64.4	101
	1.5																			52	24	8x27.3			
100-155	1.5		570	269	256	148	345	185	280	120	458	203	461	M16x35	165	130	200	4.5	M10	52	24	8x27.3	70	20x74.9	139
120-175	2.2		631	287	282	161	374	192	320	140	518	223	521	M16x35	215	180	250	5	M12	63	28	8x31.3	80	22x85.4	196
	3.0																								
135-200	3.0		680	318	324	202	412	230	360	150	580	245	575	M20x36	215	180	250	5	M12	63	28	8x31.3	85	22x90.4	285
	4.0																								
155-250	4.0		815	380	400	224	500	285	420	190	705	300	700	M24x42	215	180	250	5	M12	63	28	8x31.3	110	28x116.4	450
	5.5					247									265	230	300	5	M12	83	38	10x41.3			

WP系列蜗杆减速机
WP SERIES WORM GEAR SPEED REDUCER

WPWEKO型[MODEL]

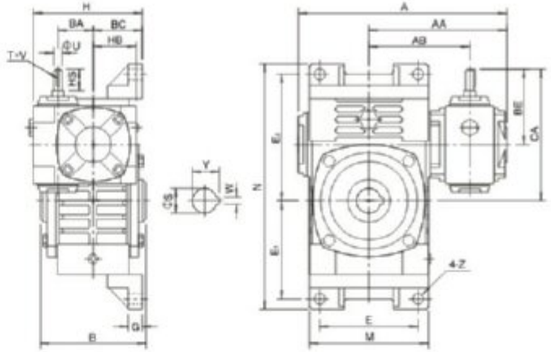

轴指向 SHAFT DIRECTION

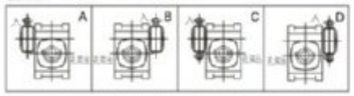

型号 Size	传动比 Ratio	A	AA	AB	B	BA	BC	BE	HB	CA	H	M	N	E	E_1	E_2	G	Z	输入轴 Input shaft HS	U	TxV	输出轴 Output shaft S	WxY	重量 Weight (kg)
40-70	1/200 1/300 1/400 1/500 1/600 1/800 1/900	262	171	126	132	40	65	89	50	159	140	152	305	120	120	155	20	15	25	12	4x2.5	30	8x33.3	19.5
50-80		297	197	144	150	50	70	107	65	187	155	174	350	140	140	180	20	15	30	12	4x2.5	35	10x38.3	30.5
60-100		363	231	175	174	60	90	122	76	222	192	224	410	190	165	215	22	15	40	15	5x3	40	12x43.3	47
70-120		408	256	193	180	70	100	140	90	260	225	264	494	220	195	255	25	18	40	18	6x3.5	45	14x48.8	69
80-135		471	298	226	214	80	110	160	105	295	255	304	559	260	230	285	30	18	50	22	6x3.5	60	18x64.4	105
100-155		555	354	269	256	100	140	190	130	345	320	345	605	290	250	305	35	21	50	25	8x4	70	20x74.9	163
120-175		598	379	287	282	120	150	229	155	404	365	374	675	320	273	348	40	21	65	30	8x4	80	22x85.4	208
135-200		662	425	318	324	135	175	260	185	460	415	424	749	370	305	390	40	24	75	35	10x5	85	22x90.4	302
155-250		795	510	380	400	155	200	302	203	552	458	510	920	440	375	475	45	28	85	40	12x5	110	28x116.4	476

WPWEDKO型[MODEL]

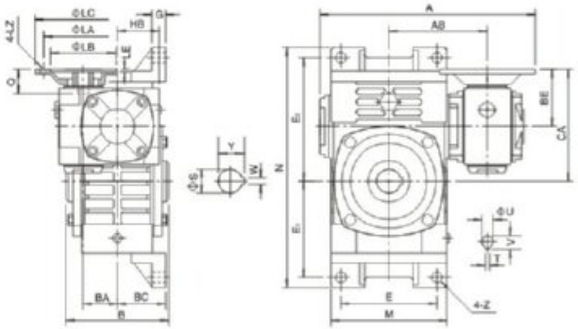

轴指向 SHAFT DIRECTION

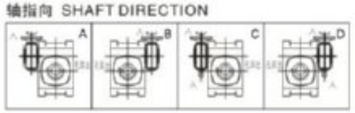

型号 Size	入功率 Input(kw)	传动比 Ratio	A	AB	B	BA	BC	BE	HB	CA	M	N	E	E_1	E_2	G	Z	电机法兰 Flange LA	LB	LC	LE	LZ	入力孔 Input hole Q	U	TxV	输出轴 Output shaft S	WxY	重量 Weight (kg)
40-70	0.12	1/200 1/300 1/400 1/500 1/600 1/800 1/900	287	126	132	40	65	75	50	145	152	305	120	120	155	20	15	115	95	140	4	M8	31	11	4x12.8	30	8x33.3	20
50-80	0.18		314	144	150	50	70	83	65	163	174	350	140	140	180	20	15	115	95	140	4	M8	31	11	4x12.8	35	10x38.3	31
60-100	0.37		387	175	174	60	90	91	75	191	224	410	190	165	215	22	15	130	110	160	4	M8	33	14	5x16.3	40	12x43.3	46
70-120	0.37		425	193	180	70	100	109	90	229	264	494	220	195	255	25	18	130	110	160	4	M8	40	14	5x16.3	45	14x48.8	71
	0.75		445					111		231								165	130	200		M10	42	19	6x21.8			
80-135	0.75		499	226	214	80	110	125	105	260	304	559	260	230	285	30	18	165	130	200	4.5	M10	48	19	6x21.8	60	18x64.4	107
	1.5																						52	24	8x27.3			
100-155	1.5		570	269	256	100	140	148	130	303	345	605	290	250	305	35	21	165	130	200	4.5	M10	52	24	8x27.3	70	20x74.9	166
120-175	2.2		631	287	282	120	150	181	155	356	374	675	320	273	348	40	21	215	180	250	5	M12	63	28	8x31.3	80	22x85.4	211
	3.0																											
135-200	3.0		680	318	324	135	175	202	185	402	424	749	370	305	390	40	24	215	180	250	5	M12	63	28	8x31.3	85	22x90.4	307
	4.0																											
155-250	4.0		815	380	400	155	200	224	203	474	510	920	440	375	475	45	28	215	180	250	5	M12	63	28	8x31.3	110	28x116.4	484
	5.5							247		497								265	230	300	5	M12	83	38	10x41.3			

WPDZ型[MODEL]

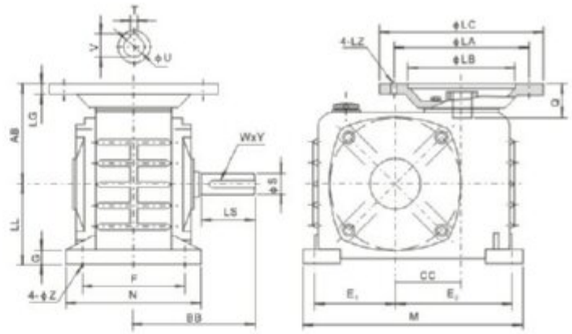

轴排向 SHAFT DIRECTION

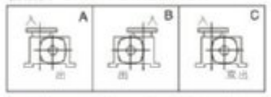

型号 Size	入功率 Input(kW)	传动比 Ratio	AB	LL	BB	CC	E_1	E_2	F	G	M	N	Z	电机法兰 Flange LA	LB	LC	LG	LZ	入力孔 Input hole Q	U	TxV	输出轴 Output shaft LS	S	WxY	重量 Weight (kg)
50	0.18	1/5 1/10 1/15 1/20 1/25 1/30 1/40 1/50 1/60	87	76	95	50	53	77	100	15	160	125	11	115	95	140	10	M8	25	11	4x12.8	40	17	5x3	7.5
60	0.18		78	82	110	60	68	92	100	15	190	130	11	115	95	140	10	M8	25	11	4x12.8	50	22	7x4	12
	0.37													130	110	160			35	14	5x16.3				
70	0.37		101	95	130	70	75	120	120	20	230	155	15	130	110	160	10	M8	33	14	5x16.3	60	28	7x4	15
	0.75													165	130	200		M10	43	19	6x21.8				
80	0.75		118	100	140	80	95	130	125	20	265	160	15	165	130	200	12	M10	43	19	6x21.8	65	32	10x4.5	22
	1.5																		55	24	8x27.3				
100	1.5		145	135	155	100	105	155	155	22	310	195	15	165	130	200	15	M10	55	24	8x27.3	75	38	10x4.5	38
	2.2													215	180	250		M12	65	28	8x31.3				
120	2.2		160	160	185	120	120	180	180	28	360	230	18	215	180	250	18	M12	65	28	8x31.3	85	45	12x4.5	60
	3.0																								
135	3.0		183	170	210	135	130	200	200	30	390	250	18	215	180	250	20	M12	65	28	8x31.3	95	55	15x5	80
	4.0																								

WPDKZ型[MODEL]

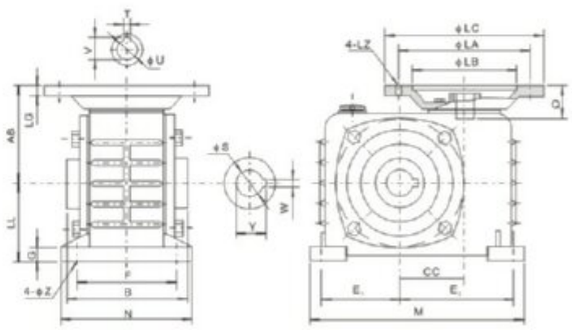

型号 Size	入功率 Input(kW)	传动比 Ratio	AB	B	CC	E_1	E_2	F	G	LL	M	N	Z	电机法兰 Flange LA	LB	LC	LG	LZ	入力孔 Input hole Q	U	TxV	输出孔 Output hole S	WxY
50	0.18	1/5 1/10 1/15 1/20 1/25 1/30 1/40 1/50 1/60	87	107	50	53	77	100	15	76	160	125	11	115	95	140	10	M8	25	11	4x12.8	20	6x22.8
60	0.18		78	117	60	68	92	100	15	82	190	130	11	115	95	140	10	M8	25	11	4x12.8	25	8x28.3
	0.37													130	110	160			35	14	5x16.3		
70	0.37		101	131	70	75	120	120	20	95	230	155	15	130	110	160	10	M8	33	14	5x16.3	30	8x33.3
	0.75													165	130	200		M10	43	19	6x21.8		
80	0.75		118	144	80	95	130	125	20	100	265	160	15	165	130	200	12	M10	43	19	6x21.8	35	10x38.3
	1.5																		55	24	8x27.3		
100	1.5		145	175	100	105	155	155	22	135	310	195	15	165	130	200	15	M10	55	24	8x27.3	40	12x43.3
	2.2													215	180	250		M12	65	28	8x31.3		
120	2.2		160	200	120	120	180	180	28	160	360	230	18	215	180	250	18	M12	65	28	8x31.3	45	14x48.8
	3.0																						
135	3.0		183	212	135	130	200	200	30	170	390	250	18	215	180	250	20	M12	65	28	8x31.3	60	18x64.4
	4.0																						

WP系列蜗杆减速机
WP SERIES WORM GEAR SPEED REDUCER

TWPS型[MODEL]

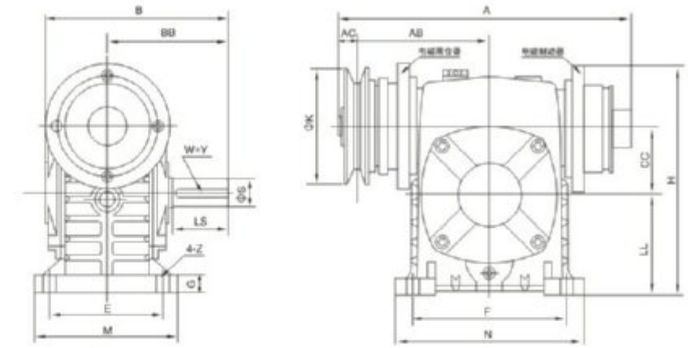

型号 Size	功率 Input(kW)	容量 Input(kg)	传动比 Ratio	A	AB	AC	B	BB	CC	H	K	LL	M	N	E	F	G	Z	出力轴 Output shaft LS	S	W×Y	重量 Weight (kg)
50	0.18	0.6	1/10 1/15 1/20 1/25 1/30 1/40 1/50 1/60	226	108	20	150	97	50	180	76	80	120	140	95	110	15	12	40	17	5×3	9
60	0.18	0.6		250	116	20	168	112	60	190	76	90	130	150	105	120	20	12	50	22	6×3.5	12
	0.37	1.1		254	119					205	102											
70	0.37	1.1		287	132	20	194	131	70	230	102	105	150	190	115	150	20	15	60	28	8×4	18
	0.75	2.2		322	145	23				238	127											
80	0.75	2.2		338	152	23	214	142	80	270	127	120	170	220	135	180	20	15	65	32	10×5	25
	1.5	2.2																				
100	1.5	4.4		419	214	23	254	169	100	332	127	150	190	270	155	220	25	15	75	38	10×5	44
	2.2	4.4																				
120	2.2	8		504	227	32	282	190	120	405	210	180	230	320	180	260	30	18	85	45	14×5.5	75
	3	8																				

5. 选型方法
Methods for model chosen

5.1. 选型要素

5.1.1 输入功率、输出转矩

输入功率和输出转矩的转换公式如下：

输入功率P(kW)=输出转矩T(N.m)×输出轴转速N_2(r/min)/(9549×效率η)

减速机输入功率为减速机的输入动力容量，输出转矩为减速机许用承载能力，均在产品的各“功率、转矩”表中列出，可供选型时参照选用。

5.1. Selection points

5.1.1 Input power & output torque

The formula of transforming input power to output torque listed as follows:

Input power P(kW)= output torqueT(N.m) × output revolving speed N_2(r/min)/(9549 × efficiency η)

Input power denotes the dynamical capacity of a reducer, and output torque denotes the maximum load a reducer allows, which are both listed in power and torque tables in order to serving selection.

5.1.2 输入轴转速、输出轴转速

输入轴和输出轴转速的转换公式如下：

输出轴转速N_2(r/min)=输入轴转速N_1(r/min)/传动比i

当减速机以皮带轮、链轮及联轴器传动时，输入轴转速不宜超过2000(r/min)，一般转速范围600~1800(r/min)，转速过高易使轴承加重磨擦而缩短寿命。

5.1.2 Revolving speed of input shaft and output shaft

The formula of transforming input revolving speed to output listed as follows:

Output revolving speed N_2(r/min)= input revolving speed N_1(r/min)/ratio I

With belt-pulley, couplings or sprocket wheel shaft transmission, the input speed should not exceed 2000(r/min); the general range is 600-1800RPM. If the revolving speed is too high, the bearing will have less life due to over-friction.

5.1.3 效率

效率计算公式如下：

效率 η=(输出功率 /输入功率)x100%

由于减速机运转时内部存在磨擦及振动，部分输入能量将转化为热能等非工作消耗，效率就是减速机输入能量的利用率，效率的高低取决于蜗杆头数、蜗杆转速、润滑油粘度、轴承摩擦阻力及蜗轮副材质的摩擦系数等。每种规格、传动比的减速机，其效率数值各不相同，下表列出效率的一般范围数值，可供选型时参考：

5.1.3 Efficiencies

The efficiency calculation formula listed as follows:

Efficiency η=output power x100%/input power

Due to the internal vibration and wear, partial input energy will be transformed to be heat energy and fade away, Efficiency is the utilization ratios of input energy. The efficiency depends on worm's tooth number, revolving speed, lubricant oil viscidity, bearing friction and worm gear's material friction factor, Reducers with vary model or ratio have vary efficiency. The following table lists the range of the efficiency value.

速比 Ratio	1/10	1/15	1/20	1/25	1/30	1/40	1/50	1/60
效率 Efficiency	77~90%	76~88%	75~84%	72~82%	68~82%	64~75%	62~72%	60~71%

5.1.4 输入轴、输出轴回转方向

蜗杆减速机输出轴回转方向取决于蜗杆螺牙方向，基本型蜗杆减速机均为右旋螺牙。以本公司产品样本上WPA照片为依据，面对输入轴、输出轴观看，当输入轴顺时针方向旋转时，输出轴旋转方向为逆时针；以WPS照片为依据，面对输入轴、输出轴观看，当输入轴顺时针方向旋转时，输出轴旋转方向为顺时针；或参照下图裂。其余各种输出轴装配结构可按以上方法判定转向。当按特殊需要蜗杆螺牙方向制成左旋时，情况正好相反。

5.1.4 Revolving direction of input and output shaft

The revolving direction of output shaft relies on worm thread's direction; right-directed thread is for basic use. According to the photograph of WPA in our product manual, facing input shaft and output shaft, when input shaft is in clockwise, output shaft is in counterclockwise; and according to the photograph of WPS, facing input shaft and output shaft, when input shaft is in clockwise, output shaft is in clockwise too; for other output shaft assembly structure, the method of ensuring revolving direction is as above or the cutline. It will be adverse when the worm shaft is left-directed.

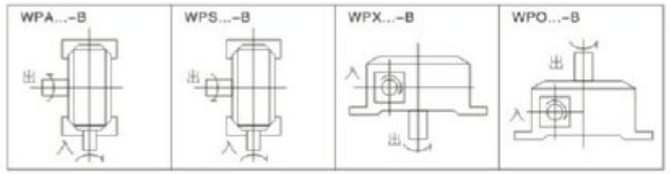

5.1.5 工况系数

减速机在设计时，其输入动力容量及许用承载能力的强度计算按照每天连续运转八小时、载荷稳定不变的理想工况设定，在实际使用时，现场工况(如:是否有反复启动停止或频繁正反转，使用时间是否少于或多于八小时，冲击载荷大小及特性)可能与理想工况相差甚远，在选型时应予充分考虑，在选用减速机输入功率或输出转矩时，可按下列公式加以修正：

修正输出转矩T_2(N.m)=理论输出转矩T_1(N.m)×工况系数K

5.1.5 Service Factor

When reducer is designed, the input load capacity and allowed intensity are calculated per a continual operation of 8 hours a day and per the ideal conditions of a uniform load design. However, the on-site use (e.g. repetitive start-up□stop or obverse and reverse rotation, use time more or less than 8 hours a day, different value and characteristics of impact load from standard conditions and so on) may be different from ideal use Which should be taken into account. While selecting reducer input power or output torque, revise then according to the following formula:

Revised output torque T_2(N.m)=theoretic output torque T_1(N.m) × running condition factor k

工况系数K表 Table of Service factor k

原动机 Prime mover	载荷状况 Load	每日运转时间(小时) Operation time per day(hour)			
		0.5~2	2~6	6~10	10~24
电动机 Electromotor	平稳载荷 Uniform	0.80	0.90	1.00	1.25
	中等冲击 Medium shock	0.90	1.00	1.25	1.50
	较大冲击 Heavy shock	1.00	1.25	1.50	1.75

注：当正反转或停开次数1小时内达10次以上时，上表K值还应乘以1.2
Annotate:when the times of start-up,stop or obverse per hour is more than 10,the value K must multiply 1.2.

WP系列蜗杆减速机
WP SERIES WORM GEAR SPEED REDUCER

5.1.6 产品标准色 Sandard Color of Products

代码 Code B

代码 Code G

代码 Code Y

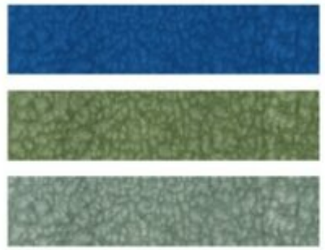

注意: 1. 常规减速机颜色为G。
2. 由于印刷原因，颜色与实物有差异。
1. Coliur of normal reducer is G.
2. Due to printing limitation the color do not match the actual products exactly.

5.2 选型实例 Selection example

5.2.1 基本情况 The basic condition

传动结构 Transmission struture	相关数据 Relative data
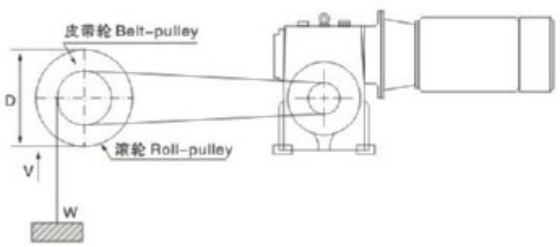	● 起吊物体重量 W=600Kg ● Weight of suspended object W=600Kg
	● 起吊物体速度 V=12m/min ● Speed of suspended object V=12m/min
	● 滚轮直径 D=0.4m ● Roll-pulley diameter D=0.4m
	● 皮带轮传动效率 η_1=0.92 ● Efficiency of belt-pulley η_1=0.92
	● 减速机传动效率 η_2=0.71 ● Efficiency of reducer η_2=0.71
	● 运转时间 8小时/日 ● Running time 8 hours per day
	● 启动次数 2次/小时，较大冲击 ● 2 Times per hour heavy shock
	● 使用电源 三相380V，50Hz ● Electrical source three-phase 380V,50Hz

5.2.2 选型步骤 Selection steps

序号 Number	内容 Contents	计算公式 Formula	计算示例 Example
1	定传动比 Calculate ratio	根据输入轴及输出轴的转速确定传动比 1.计算皮带轮转速N3 N3=起吊速度V/（滚轮真径Dxπ） 2.计算总传动比i i=输入轴转速N1/皮带转速N3 3.计算减速机传动比i1 i1=总传动比i/皮带轮传动传动比i2 Calculate the ratio according to input and output shaft revolving speed 1.get belt-pulley revolving speed N3 N3=speed of suspended object V/(roll-pulley diameter Dxπ) 2.Calculate general ratio i i=Input revolving speed N1/belt-pulley revolvling speed N3 3.Calculate reducer ratio i1 i1=general ratio i2	1.N3=12/(0.4X3.142) =9.6r/min 2. i=1440/9.6 =150 3.设定 i2=5,则 i1=150/5 =30
2	计算输出转矩 Calculate output torque	计算减速机输出转矩T T=物体重量Wx10x滚轮半径（D/2）/ (皮带轮传动传动比i2x皮带轮传动效率η1) Calculate reducer output torque T T=weight of suspended object Wx10xroll-pulley radius(D/2)/(belt-pulley ratio i2x belt-pulley transmission effciency η1)	T=600x10x(0.4/2) /(5x0.92) =260.9N.m
3	修正输出转矩 Revise output torque	根据使用条件，8小时运转、较大冲击，工况系数K=1.5 计算修正输出转矩T1 T1=输出转矩TxK according to using condition:operation 8 hours a day,heavy shock, running condition factor K=1.5 calculate revised torque T1 T1=output torque Txk	T1=260.9x1.5 =391N.m
4	计算输入功率 Calculate input power	换算功率P P=修正输出转矩T1输出轴转速N2/（9549x减速机传动效率η2） Calculate input shaft power P P=revised output torque T1xoutput revolving speed N2/(9549xreducer transmission efficiency η2)	P=391x(1440/30)/ (9549x0.71)=2.77kW
5	选型号规格 Select model	根据产品样本，选定型号120.传动比1/30.输入轴功率3KW.输出轴转矩413N.m According to product manual, the selection is, Model 120,ratio 1/30.rating input power 3KW,output torque 413N.m	

6. 选型参数
Parameter for model chose

WP.WPK.WPW.WPWK(A.S.X.O.T.V)型输入功率及输出轴转矩表Input and output

输入轴转速Speed of input shaft:1500r/min

传动比 Ratio / 型号 Size	输入轴功率 Input(kw)								输出轴转矩 Output(N.m)							
	10	15	20	25	30	40	50	60	10	15	20	25	30	40	50	60
40	0.40	0.33	0.26	0.24	0.22	0.16	0.14	0.12	19	23	20	25	25	20	22	20
50	0.65	0.52	0.40	0.37	0.34	0.27	0.24	0.20	31	36	32	38	39	36	37	35
60	1.00	0.82	0.65	0.59	0.54	0.45	0.40	0.32	50	58	56	68	62	71	75	59
70	1.60	1.35	1.10	0.96	0.82	0.67	0.61	0.52	83	98	101	112	99	104	113	97
80	2.20	1.78	1.36	1.28	1.20	0.90	0.80	0.75	113	133	120	149	151	140	145	146
100	3.60	3.10	2.60	2.35	2.10	1.68	1.30	1.00	193	237	258	284	277	291	257	229
120	5.20	4.35	3.50	3.25	3.00	2.20	1.90	1.50	262	336	361	404	413	392	399	355
135	9.75	7.85	6.00	5.50	5.00	3.69	2.89	2.30	540	622	619	696	707	667	626	562
147	10.71	8.43	6.18	5.71	5.23	3.84	3.09	2.52	586	676	637	727	739	694	669	616
155	12.80	9.90	7.00	6.53	6.00	4.40	3.60	3.00	709	785	722	842	848	784	770	791
175	17.30	13.60	10.00	9.13	8.30	6.18	4.85	4.07	958	1091	1044	1221	1189	1133	1127	1078
200	22.60	18.20	13.86	12.75	11.67	8.78	6.71	5.58	1280	1477	1482	1643	1782	1654	1516	1449
250	33.20	27.40	21.60	20.00	18.43	14.00	10.43	8.62	1881	2310	2310	2579	2745	2674	2357	2371

注：型号147暂无WPW（A.SX.O.Z.V）及WPWK(A.S.O.Z.V)

WPD.WPDK.WPWD.WPWDK(A.S.X.O.T.V)型输入功率及输出轴转矩表Input and output

输入轴转速Speed of input shaft:1500r/min(配用A02或Y系列电机 Matching elecrtic motor series A02 or Y)

传动比 Ratio / 型号 Size	输入轴功率 Input(kw)								输出轴转矩 Output(N.m)							
	10	15	20	25	30	40	50	60	10	15	20	25	30	40	50	60
40	0.12								6	8	9	13	14	15	19	20
50	0.18								9	12	14	19	20	24	28	34
60	0.37								19	26	34	42	42	58	67	73
70	0.75					0.37			39	54	70	87	95	58	68	70
80	1.5					0.75			77	112	142	174	189	117	136	146
100	1.5								80	115	149	181	198	260	307	344
120	3					2.2			151	232	310	372	413	392	480	521
135	4					3			219	321	413	509	565	542	649	690
147	4					3			219	321	413	509	565	542	649	690
155	5.5					4			305	411	525	709	760	713	853	1039
175	7.5					5.5			415	602	783	1002	1074	1008	1278	1450
200	11					7.5			623	892	1176	1417	1680	1413	1695	1948
250	15					11			850	1246	1604	1933	2234	2101	2486	3025

注：型号147暂无WPW（A.SX.O.Z.V）及WPWDK(A.S.O.Z.V)

WPE. WPEK. WPWE. WPWEK. WPED. WPEDK. WPWED. WPWEDK (A.S.X.O)型输入轴功率及输出轴转矩表 Input and output

输入轴转速 Speed of Input shaft:1500r/min

型号 Size	功率及转矩 Power and torque	WPE、WPEK、WPWE、WPWEK 传动比 Ratio							WPED、WPEDK、WPWED、WPWEDK 传动比 Ratio						
		200	300	400	500	600	800	900	200	300	400	500	600	800	900
40-70	输入轴功率（kW）	0.48	0.34	0.28	0.25	0.23	0.20	0.17	0.12	0.12	0.12	0.12	0.12	0.12	0.12
	输出轴转矩（N.m）	250	250	250	250	250	250	250	63	88	107	120	130	150	177
50-80	输入轴功率（kW）	0.65	0.51	0.42	0.38	0.31	0.29	0.25	0.18	0.18	0.18	0.18	0.18	0.18	0.18
	输出轴转矩（N.m）	350	350	350	350	350	350	350	97	124	150	166	203	217	252
60-100	输入轴功率（kW）	0.95	0.67	0.52	0.44	0.40	0.35	0.33	0.37	0.37	0.37	0.37	0.37	0.37	0.37
	输出轴转矩（N.m）	500	500	500	500	500	500	500	195	276	356	420	463	529	561
70-120	输入轴功率（kW）	1.64	1.18	0.91	0.84	0.71	0.58	0.54	0.75	0.75	0.75	0.75	0.37	0.37	0.75
	输出轴转矩（N.m）	840	840	840	840	840	840	840	384	534	692	750	486	536	887
80-135	输入轴功率（kW）	2.50	1.75	1.39	1.19	1.08	0.98	0.85	1.5	1.5	1.5	1.5	0.75	0.75	1.5
	输出轴转矩（N.m）	1400	1400	1400	1400	1400	1400	1400	616	880	1108	1294	1010	1071	1426
80-147	输入轴功率（kW）	2.79	2.1	1.71	1.47	1.34	1.20	1.06	1.5	1.5	1.5	1.5	0.75	0.75	1.5
	输出轴转矩（N.m）	1575	1575	1575	1575	1575	1575	1575	662	902	1208	1316	1300	1321	1575
100-155	输入轴功率（kW）	3.69	2.92	2.41	2.07	1.89	1.69	1.50	1.5	1.5	1.5	1.5	1.5	1.5	1.5
	输出轴转矩（N.m）	2100	2100	2100	2100	2100	2100	2100	854	1079	1307	1522	1667	1864	2100
120-175	输入轴功率（kW）	5.09	3.91	3.27	2.72	2.53	2.50	2.05	3	3	3	3	2.2	2.2	3
	输出轴转矩（N.m）	3050	3050	3050	3050	3050	3050	3050	1798	2340	2798	3050	2500	2685	3050
135-200	输入轴功率（kW）	7.22	5.41	4.46	3.83	3.46	2.91	2.71	4	4	4	4	3	3	4
	输出轴转矩（N.m）	3950	3950	3950	3950	3950	3950	3950	2188	2920	3543	3950	3950	3950	3950
155-250	输入轴功率（kW）	11.71	8.14	6.00	5.14	4.67	4.07	3.67	5.5	5.5	5.5	5.5	4	4	5.5
	输出轴转矩（N.m）	6050	6050	6050	6050	6050	6050	6050	2841	4087	5546	6050	6050	6050	6050

注：型号80-147暂无WPWE(A.S.X.O.)及WPWEK(A.S.O.)

润滑油注油量 (L)
Adding capacity of lubrication oil

型号 Size / 机型 Type	WPA WPDA WPKA	WPS WPDS WPKS	WPX(O) WPDX(O) WPEX(O)	WPW WPWD
40	0.1	0.2	0.2	0.2
50	0.2	0.4	0.5	0.4
60	0.3	0.5	0.6	0.5
70	0.6	0.9	1.2	0.8
80	1	1.3	1.5	1.5
100	1.7	2.7	3.9	2.6
120	2.8	4.5	5.8	4.5
135	4.5	7.2	8.6	5.6
147	4.2	7	11.1	–
155	5.9	10.3	14.2	11.7
175	7.5	12.1	16.7	13.9
200	12.2	18.9	27.2	16.7
250	22	33.9	48.9	30

实际速比
Actual Ratio

规格 Size / 名义速比 Ratio / 实际速比 Actual Ratio	10	15	20	25	30	40	50	60
40	10	15	20	25	30	40	50	60
50	10	15	20	25	30	40	50	60
60	10	15	20	25	30	39	50	60
70	10	15	20	25	30	40	50	60
80	10	15	20	25	30	40	50	60
100	10	15	20	25	30	40	50	60
120	10	15	19.5	25	30	39	50	60
135	10	15	20	25	30	40	50	60
147	9.667	14.5	20	25	29	40	50	61
155	10	15	20	25	30	40	50	59
175	10	15	20	25	30	40	50	60
200	10	15	20.5	25	30	41	50	60
250	10.25	15.25	20.5	25	30.5	41	50	61

7. 使用说明
Operating installation

7.1. 安装注意事项

7.1.1 减速机须安装在平整坚固的底座上，底脚螺栓必须紧固、防震。

7.1.2 原动机--减速机--工作机的各联接轴伸，安装后必须互相准确对准轴线。

7.1.3 减速机输入端及输出端轴伸外径公差尺寸均按h6制作，与之相配的联轴器、皮带轮、链轮等传动件内孔须按合适的公差尺寸配制，避免装配过紧损坏轴承，装配过松影响正常动力传递

7.1.4 链轮、齿轮等传动件装上轴伸时，应尽量靠近轴承，以减少轴伸弯曲应力。

7.1.5 WPD型减速机装配电机时，应在蜗杆头部内孔孔壁及键槽处涂抹黄油，避免装配过紧，防止轴孔日久生锈。

7.1.6 订购使用各类WPD减速机时，若电机重量偏大，应设支撑装置。

7.2. 使用注意事项

7.2.1 使用前应注意检查减速机型式结构、中心距规格、传动比、输入轴连接方式、输出轴结构、输入轴输出轴轴指向和回转方向等是否符合使用要求。

7.2.2 按照样本上“润滑油的选择使用”中所规定的要求，注入合适的品种牌号润滑油。加油后，旋紧顶部的通气器，拔掉通气器上之小锥塞，减速机方可开始运转。必须选用合适牌号的润滑油，必须控制适宜的加油量，必须按规定要求及时换油，尤其要重视首次使用100小时后的更换新油。

7.2.3 使用过程中发生不正常情况时，应及时停机检查，可参照“故障原因及解决办法”表处理。（减速机的油温最高允许达到95℃，在此温度界限下，只要油温不再上升，可以放心使用）。

7.1. Notices of installation

7.1.1 The base-plate must be plane and stoutness, and the base-bolts must be screwed down and shockproof.

7.1.2 The connecting shafts of prime mover , reducer and operation device must be coaxial after installation.

7.1.3 The diameter tolerance zone of input and output shaft is h6, the holes of fittings (such as couplings, belt-pulley, sprocket wheel and so on) must properly mate the shaft, which prevents bearing from breakage because of over-tight mate or avoid effecting normal power transmission because of over-loose mate.

7.1.4 Drivers such as sprocket wheel and gear must be fitted close to bearings in order to reduce bending stress of hanging shaft.

7.1.5 While assembling motor of WPD reducer, it is necessary that proper amount of butter applies to the worm shaft input hole and keyway, avoiding assembling too tightly and rusting after using for a long time.

7.1.6 When Ordering or using all kinds of WPD type, if the motor weight is biggen than the common, Supporting Set is required.

7.2. Notices of usage

7.2.1 Before using, please check carefully whether the reducer model, distance, ratio, input connecting method, output shaft structure, input and output shaft direction and revolving direction accord with requirement.

7.2.2 According to the requirement of “selecting lubricant oil” in the product manual, please fill proper category and brand lubricant. And then screw on the vent-plug, uncork the small cone-plug of vent-plug. Only After doing these, reducer is ready for starting up running. The proper brand and adequate lubricant oil is required; replacing oil in time conforming to the request of product manual is also necessary, especially after using first 100 hours, it is required refilling new oil.

7.2.3 When abnormal circumstances occur, please stop and check reducer per “solutions and reasons for faults of reducer” (allowable highest oil temperature is 95°C, under this temperature limit, if oil temperature no more goes up, please let reducer continue running).

WP系列蜗杆减速机
WP SERIES WORM GEAR SPEED REDUCER

NMRV
UD(L)
VF
WP
SWL
JW

8. 油品润滑
Lubricant

蜗轮减速机使用前应用注入N220~N320（环境温度-30℃~40℃）或N320~N460（环境温度25℃~65℃）润滑油至油标中心点之上，并取掉通气器上之小锥塞。首次使用100小时后，洗净内部换上新油，以后每2500小时换油一次。

Before operation, input N220~N320(Ambient temperature-30℃~40℃)、N320~460 (Ambient temperature 25℃~65℃)lubrication oil up to the center line of the oil gauge. In the meanwhile, remove the small screw of the air-vent. Afer having worked for 100 hours for the first time, must clear the inside and change the lubrication oil in it, here after once every 2500 hours.

减速机在使用时，可按下表选用润滑油。
Lubricants for a reducer used in foreign countries can be chosen from the table below.

Worm Shaft Speed(r/min)		Lubricant	Operating position Worm shaft, upper Worm shaft vertical	Operating position Worm shaft, lower Output Shaft Vertical
Over	up to			
1000	3000	Synthetic oils	PG460	PG220
	1000			PG460
2000	3000	Mineral oils	ISO VG460	ISO VG200
750	2000			ISO VG320
250	750			ISO VG460
	250		ISO VG680	ISO VG680

周围温度 Ambient Temp	负荷 Load	ISO VG	GB3141-82		Mobil	TOTAL	HOIYKER
-30℃ ~ -15℃	普通 Commonly	VG-100	N100	Shell Tivela S100	SHC 627	CARTER SY 100	HOIYKER SHC 100
	重 Heavy	VG-150	N150	Shell Tivela S150	SHC 629	CARTER SY 150	HOIYKER SHC 150
-15℃ ~ 5℃	普通 Commonly	VG-150	N150	Shell Tivela S150	SHC 629	CARTER SY 150	HOIYKER SHC 150
	重 Heavy	VG-220	N220	Shell Tivela S220	SHC 630	CARTER SY 220	HOIYKER SHC 220
5℃ ~ 25℃	普通 Commonly	VG-220	N220	Shell Tivela S220	SHC 630	CARTER SY 220	HOIYKER SHC 220
	重 Heavy	VG-320	N320	Shell Tivela S320	SHC 632	CARTER SY 320	HOIYKER SHC 320
25℃ ~ 40℃	普通 Commonly	VG-320	N320	Shell Tivela S320	SHC 632	CARTER SY 320	HOIYKER SHC 320
	重 Heavy	VG-460	N460	Shell Tivela S460	SHC 634	CARTER SY 460	HOIYKER SHC 460
40℃ ~ 65℃	普通 Commonly	VG-460	N460	Shell Tivela S460	SHC 634	CARTER SY 460	HOIYKER SHC 460
	重 Heavy	VG-680	N680	Shell Tivela S680	SHC 636	CARTER SY 680	HOIYKER SHC 680

After the first 100 hours of operation : Drain unit and flush with ligh oil. Refill.
Every 2500 hours of operation: Drain;flush and refill

9. 故障分析
Malfunctions analysis

故障情况 Fault Situation	故障原因 Reasons	解决办法 Solutions
过热 Overheating	原动力、减速机、工作机连接不当 Improper connection among prime morer, reducer and the operation device	调整至适当位置，使三者相联轴线同轴 Adjust to proper position
	超负荷运转 Overloading	适当调整负荷 Adjust to proper load
	油封过度摩擦 Over friction of oil seals	在油封唇口处滴润滑油 Drop lubricant at oil seal
	润滑油过少或过多 Lubricant oil overmuch or shortage	按油标指示点调整油量 Adjust to proper oil quantity as indication
	润滑油杂质多或润滑性差 Much impurity in oil or inferior oil	更换合适新油 Refill proper oil
振动 Vibration	原动力、减速机、工作机固定不良 Prime mover, reducer and the operation device mount badly	查出不良固定部件，正确加固 Find out the bad place, tighteh it
	蜗轮副齿部磨耗或损伤 Tooth surface of worm gear sets worn-out or damaged	更换蜗轮副（需要时本公司配合） Replace worm gear sets (we will cooperate with youwhen necessary)
	轴承磨损 Bearing worn-out	更换轴承 Replace Bearing
	螺栓松脱 Bolt loose	螺栓加固 Tighten Screw
杂音 Noise	轴承损伤或间隙过大 Baring damaged or too large clearance	更换轴承 Replace Bearing
	蜗轮副啮合不良 Worm gear sets mesh badly	修整齿面或更换蜗轮副（请与本公司联系） Mend tooth surface or replace worm gear sets (please contact to us)
	润滑油不足 Lubricant oil shortage	按油标指示点补加润滑油 Fill in adequate oil as indication
	机体内有异物 Foreign object in box	倒净润滑油取出异物，重加清洁润滑油 Discharge all the oil in order to put out foreign object, and refill clean oil
漏油 Oil leakage	油封唇口磨损 Oil seal lip worn-out	更换油封 Replace oil seal
	油封档轴颈磨损 Shaft of oil seal area worn-out	更换输出轴或输入轴 Replace input or output shaft
	油量过多 Too much oil	按油标指示点调整油量 Discharge adequate oil as indication
	放油螺塞未旋紧 Oil screw plug loose	螺纹处加密封胶，旋紧螺塞 Tighten oil screw plug
	油标破损 Oil gauge damaged	更换油标 Replace oil gauge
蜗轮副齿面磨损过快 Tooth surface of worm gear sets abrade extra-quickly	超负荷运转 Overload	调整适当负荷 Adjust to proper loading
	润滑油不符合要求 Lubricant oil not according with requirement	更换合适的润滑油 Replace proper lubricant oil
	润滑油不足 Lubricant oil shortage	按油标指示点加足润滑油 Fill adequate oil as indication
	未按规定适时换油，润滑油劣化 Not replacing lubricant oil in time according to requirement, oil deteriorates	按规定要求适时更换润滑油 Replacing oil in time according to requirement
	运转温度过高 Overheating while running	1. 按"过热"故障处理 2. 采取合适措施，降低周遍环境温度 1. Deal with it as"Overheating" 2. Adopting proper measures to make environment temperatur fall

注：如遇故障无法解决，请随时与我们联系，以便提供咨询服务。
Annotate: If other faults not listed above occur, Please contact with us at any moment, Our company will supply thorough consultation and service.

NMRV
UD(L)
VF
WP
SWL
JW

SWL系列蜗轮丝杆升降机
SWL series worm gear screw jack

1. 产品图片
Picture of products

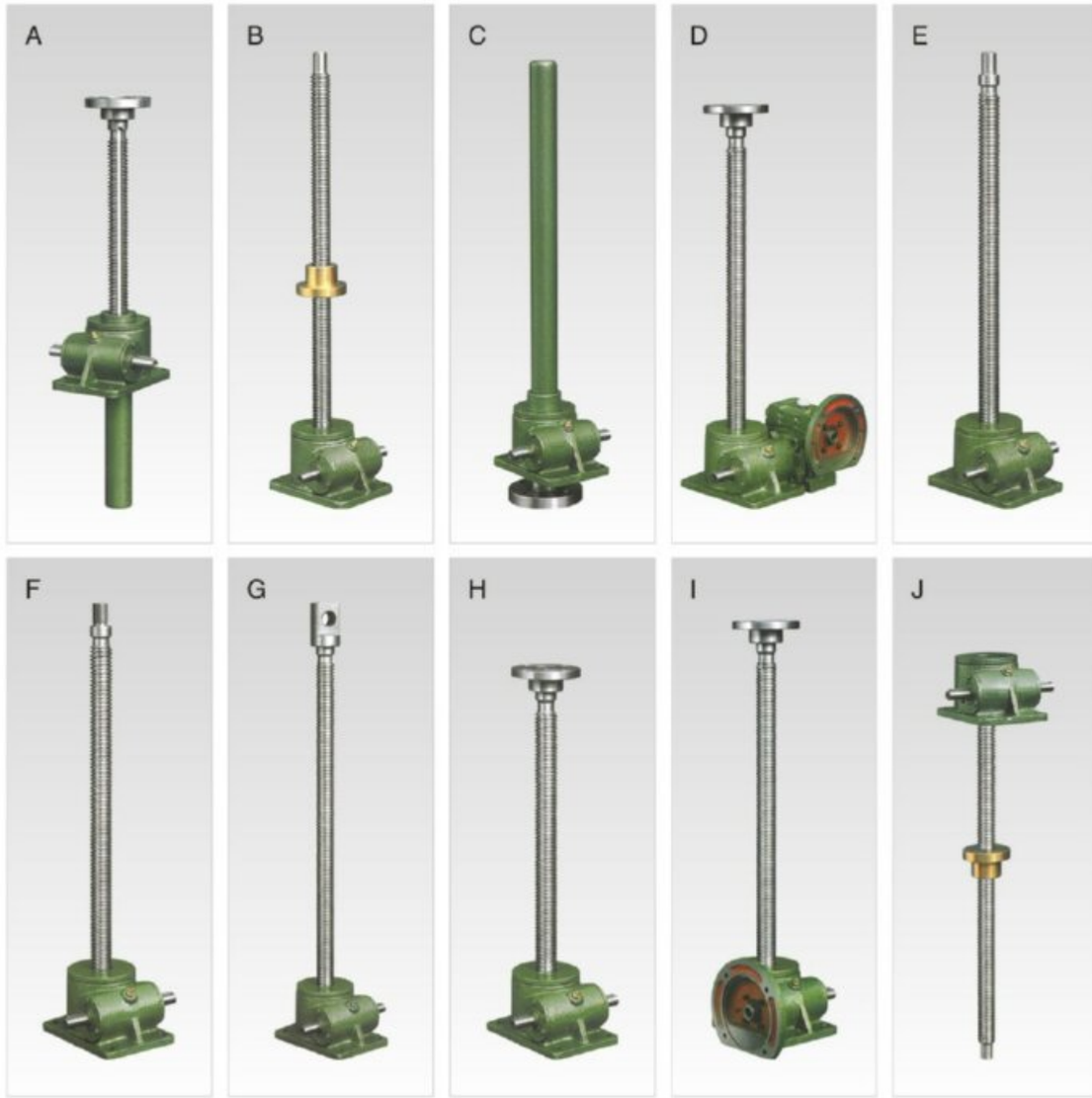

2. 产品概述
Product overview

蜗轮丝杆升降机是通过蜗轮传动螺杆完成提升、下降、推进等功能，广泛应用于机械、冶金、建筑、水利、化工等各项行业，具有结构紧凑、体积小、安装方便、可靠性好、稳定性高、使用寿命长等优点。本系列升降机可自锁，承载能力在2.5t~150t之间，最高输入转速1500r/min。工作环境温度在-20℃~100℃之间。

Worm gear screw jack is through the worm gear screw performs moving up ,down and forward by worm driving. It is widely used in fields of machinery, architecture, chemistry etc. The lifer has advantages of compact structure, small size, easy installation, good reliability, high stability and long life-span.It has self locking. The maximum loading capability is 2.5 to 150 ton and the maximum input RPM is 1500r/m. The environment working temperature is between-20℃ and 100℃

3. 产品结构图
Product structure

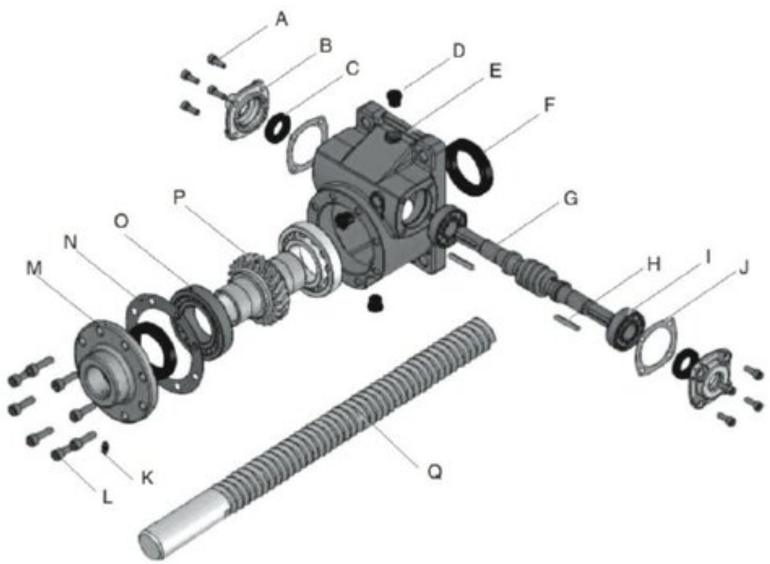

Number	名称 Name of parts	Number	名称 Name of parts
A	内六角螺丝 HEX. Screw	J	石棉垫片 Paper Packing
B	入力端盖 Input Shaft Cover	K	牛油嘴 Fitings
C	油封SC Oil Seal SC	L	内六角螺丝 HEX. Screw
D	放油螺栓 Oil Plug	M	出力端盖 output Shaft Cover
E	蜗轮箱 Outer Shell	N	石棉垫片 Paper Packing
F	油封TC Oil Seal TC	O	轴承 Taper Roiler Bearing
G	蜗杆 Worm shefi	P	蜗轮 Worm wheel
H	键 Key	Q	丝杆 Screw
I	轴承 Ball Bearirtg		

SWL系列蜗轮丝杆升降机
SWL SERIES WORM GEAR SCREW JACK

NMRV
UD(L)
VF
WP
SWL
JW

4. 型式和标记
Type and earmark

4.1 结构型式
Ⅰ型--丝杆同时作旋转运动和轴向移动(见图1);
Ⅱ型--丝杆作旋转运动，丝杆上的螺母作轴向移动(见图2)。

4.2 装配型式
升降机每种结构型式又分为两种装配型式:
A型--丝杆(或螺母)向上移动(见图1和图2);
B型--丝杆(或螺母)向下移动(见图1和图2);

4.3 丝杆头部型式
--Ⅰ型结构型式的丝杆头部分为Ⅰ型(圆柱型)、Ⅱ型(法兰型)、Ⅲ型(螺纹型)和Ⅳ(扁头型)四种型式(见图1);
--Ⅱ型结构型式的丝杆头部分为Ⅰ型(圆柱型)和Ⅲ型(螺纹型)两种型式(见图2)

4.4 传动比
升降机分为两种传动比，即普通(P)和慢速(M)。

4.5 丝杆的防护
Ⅰ型升降机丝杆的防护分为：基本型、防旋转型(F)和带防护罩型(Z);
Ⅱ型升降机丝杆的防护分为：基本型和带防护罩型(Z)

4.6 标记示例

4.1 Structural mode
Type Ⅰ--Screw spins and rotate axially at the same time (see Figure 1);
Type Ⅱ--Screw spins while nut on screw is rotating axially (see Figure 2);

4.2 Assemblage mode
There are 2 assemblage modes available for each of elevator structural mode:
Type A--Screw (or nut) moves upwards (see Figure 1 and Figure 2);
Type B--Screw (or nut) moves downwards (see Figure 1 and Figure 2);

4.3 Screw head mode
--There are Ⅳ types available for the head of screw with Type Ⅰ structural mode; Type Ⅰ (cylinder mode); Type Ⅱ (flange mode); Type Ⅲ (thread mode); and Type Ⅳ (flat head mode)(see Figure Ⅰ).
--There are Ⅱ types available for the head of screw with Type Ⅱ structural mode; Type Ⅰ (cylinder mode); Type Ⅱ (thread mode).

4.4 Drive ratio
There are 2 drive ratios available for elevator: common ratio (P)and slow-speed ratio (M)

4.5 Screw protection
Protections available for Type Ⅰ elevator are: basic type, anti-rotary type(F)or shielded type(Z);
Protections available for Type Ⅱ elevator are: basic type and shielded type (Z);

4.6 Example of earmark

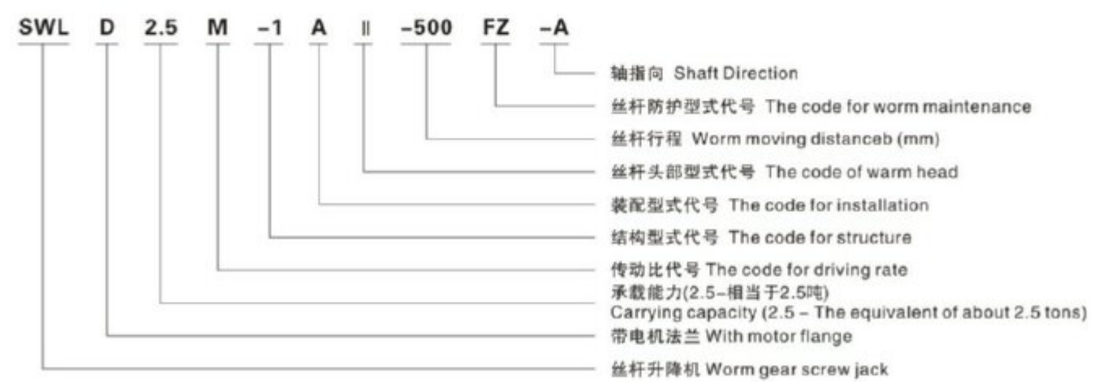

5. 产品尺寸
Product dimension

5.1 Ⅰ型升降机的外形结构尺寸见图1和表1。
Fig 1 and Chart 1 show the outer structure and dimension of lifter model Ⅰ.

装配型式A
Assemblage mode A

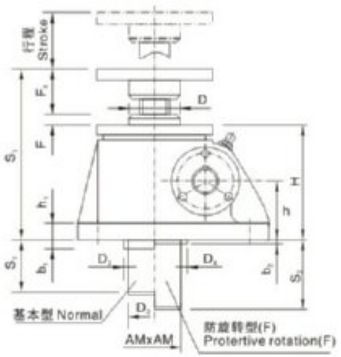

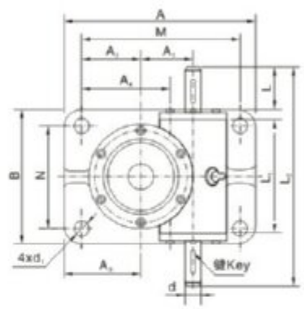

装配型式B
Assemblage mode B

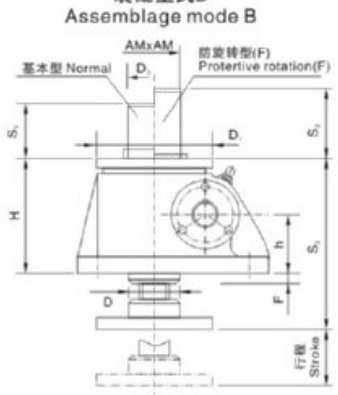

轴指向 Shaft Direction

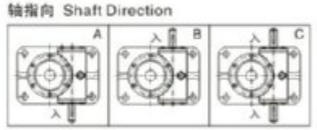

丝杆头部型式 Type of screw head

Ⅰ型Type　Ⅱ型Type　Ⅲ型Type　Ⅳ型Type

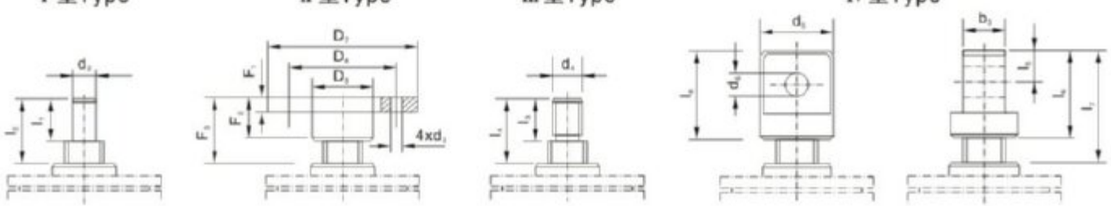

图1 Ⅰ型结构型式 Type I structural mode

表(Table)1　mm

型号 type			SWL2.5	SWL5	SWL10 SWL15	SWL20	SWL25	SWL35	SWL50	SWL100	SWL120
S_1			行程+20	行程+20	行程+20	行程+20	行程+20	行程+20	行程+20	行程+20	行程+20
S_2			行程+110	行程+110	行程+150	行程+190	行程+205	行程+250	行程+285	行程+350	行程+400
S_3			150.5	193	230	262	317	350	416	550	570
A			165	212	235	295	350	430	475	527.1	526
B			120	155	200	215	260	280	500	526	622
M			135	168	190	240	280	360	385	622	412
N			90	114	155	160	190	210	406	412	508
H			97	130	150	176	217	240	280	360	360
h			45	61.5	70	87	102	115	121	155	155
h_1			12	14	16	20	25	30	32	38	42
d(k6)			16	20	25	28	32	38	38	45	48
d_1			14	17	21	28	35	35	45	48	48
键GB 1096			5x5x32	6x6x45	8x7x45	8x7x45	10x8x50	10x8x70	10x8x90	14x9x90	14x9x90
L			–	–	42	42	58	80	100	100	100
L_1			110.5	132	172	213.5	221	265	310	380	380
L_2			190	228	280	322	355	430	558	610	610
D			48	65	80	100	130	150	170	240	240
D_1			98	122	150	185	205	260	300	420	420
D_2			70	90	100	120	150	180	220	310	310
D_3			45	60	76	83	114	121	145	180	220
D_4			98	110	130	170	200	210	260	370	370
AMxAM			50x50	60x60	80x80	80x80	120x120	150x150	150x150	200x200	250x250
A_1			45.2	56.2	66.8	72.5	97	120	135	190	190
A_2			50	58	63.5	95	95	135	160	166	166
A_3			65	80	86	122.5	130	170	205	223	223
A_4			–	–	–	–	–	–	–	206	206
b_1			20	25	30	35	35	35	45	60	60
b_2			20	18	12	31	19	40	25	30	30
F			8.5	12	6.5	6	8	10	20	36.5	40
丝杆头部型式 Screw head form	Ⅰ	d_2(k6)	20	25	40	50	70	80	95	130	150
		l_1	30	40	50	60	63	80	90	120	140
		l_2	45	51	73.5	80	92	100	120	150	170
	Ⅱ	D_7	98	122	150	185	205	260	300	370	400
		D_8	75	85	105	140	155	200	225	280	310
		D_9	40	50	65	90	100	130	150	200	230
		d_3	14	17	21	26	27	33	39	48	48
		F_1	12	18	20	20	25	30	35	75	80
		F_2	30	40	50	60	63	80	90	120	140
		F_3	45	51	73.5	80	92	100	120	150	170
	Ⅲ	d_4	M22x1.5-6g	M30x2-6g	M42x2-6g	M48x2-6g	M70x3-6g	M80x3-6g	M95x3-6g	M130x4-6g	M150x4-6g
		l_3	30	39	50	60	63	80	90	120	140
		l_4	45	51	73.5	80	92	100	120	150	170
	Ⅳ	d_5	50	65	90	110	130	150	180	220	260
		d_6(H8)	25	35	50	60	70	80	80	90	95
		b_3	30	42	60	75	90	105	120	160	180
		l_5	25	37.5	50	60	70	80	80	90	100
		l_6	50	75	100	120	140	160	160	180	200
		l_7	85	117	153.5	170	204	240	270	330	360
		l_8	70	105	130	150	175	220	240	300	335

5.2 Ⅱ型升降机的外形结构尺寸见图2和表2。
Fig 2 and Chart 2 show the outer structure and dimension of lifter model Ⅱ.

装配型式A
Assemblage mode A

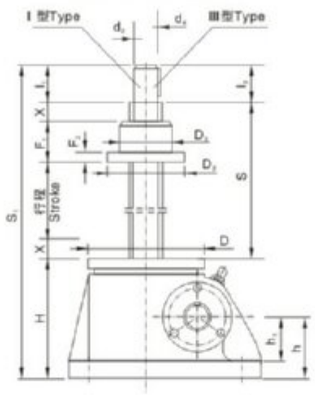

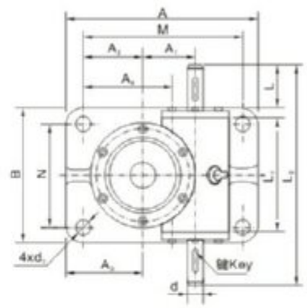

装配型式B
Assemblage mode B

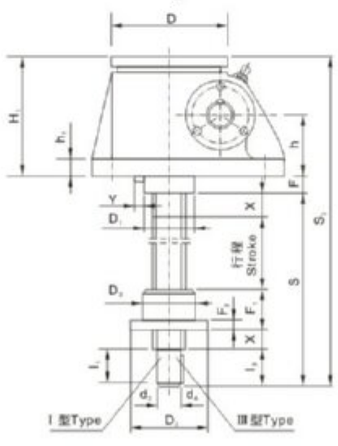

丝杆头部型式 Type of screw head

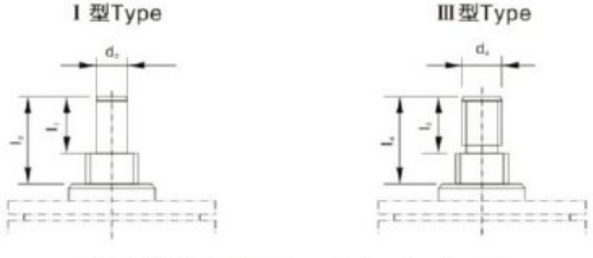

图2 Ⅱ型结构型式 Type Ⅱ structural mode

表(Table)2 mm

型号 Type		SWL2.5	SWL5	SWL10 SWL15	SWL20	SWL25	SWL35	SWL50	SWL100	SWL150
S		行程+85	行程+100	行程+125	行程+150	行程+170	行程+205	行程+250	行程+320	行程+330
S_1		行程+215	行程+270	行程+335	行程+404	行程+476	行程+535	行程+603	行程+815	行程+845
S_2		行程+238.5	行程+300	行程+359	行程+430	行程+513	行程+580	行程+685	行程+880	行程+910
A		165	212	235	295	350	430	475	526	526
B		120	155	200	215	260	280	500	622	622
M		135	168	190	240	180	360	385	412	412
N		90	114	155	160	190	210	406	508	508
H		100	131	160	194	226	250	290	375	375
H_1		97	131	150	181	211	250	280	360	360
h		45	61.5	70	87	102	115	121	155	155
h_1		12	14	16	20	25	30	32	38	42
d(k6)		16	20	25	28	32	38	38	45n6	48n6
d_1		14	17	21	28	35	35	45	48	48
键GB 1096		5x5x32	6x6x32	8x7x45	8x7x45	10x8x50	10x8x70	10x8x90	14x9x90	14x9x90
L		–	–	42	42	58	80	100	100	100
L_1		110.5	132	172	213.5	221	265	314	380	380
L_2		190	228	280	322	355	430	558	610	610
D		98	122	150	185	205	260	300	420	420
D_1		68	83	110	140	160	180	200	260	260
A_1		45.2	56.2	66.8	72.5	97	120	135	190	190
A_2		50	58	63.5	95	95	135	160	166	166
A_3		65	80	86	122.5	130	170	205	223	223
A_4		–	–	–	–	–	–	–	206	206
F		26.5	30	34	39	52	45	65	80	80
安全系数 Safety factor		20	20	25	25	25	30	40	50	50
Y		3	3	1	3	3	4	5	6	6
螺母 Screw Nut	D_2	80	87	110	120	155	190	220	300	330
	D_3(h9)	50	70	90	90	130	150	180	240	260
	F_1	45	60	75	100	120	145	170	220	270
	F_2	15	18	25	30	35	35	50	70	80
丝杆头部 Screw head	Ⅰ d_2(k6)	20	25	40	50	70	80	95	130	150
	Ⅰ l_1	30	40	50	60	80	80	108	127	130
	Ⅲ d_4	M22x1.5-6g	M30x2-6g	M42x2-6g	M48x2-6g	M70x3-6g	M80x3-6g	M95x3-6g	M130x4-6g	M150x4-6g
	Ⅲ l_3	30	39	50	60	63	80	90	120	140

SWLD型结构型式 SWLD Type structure types

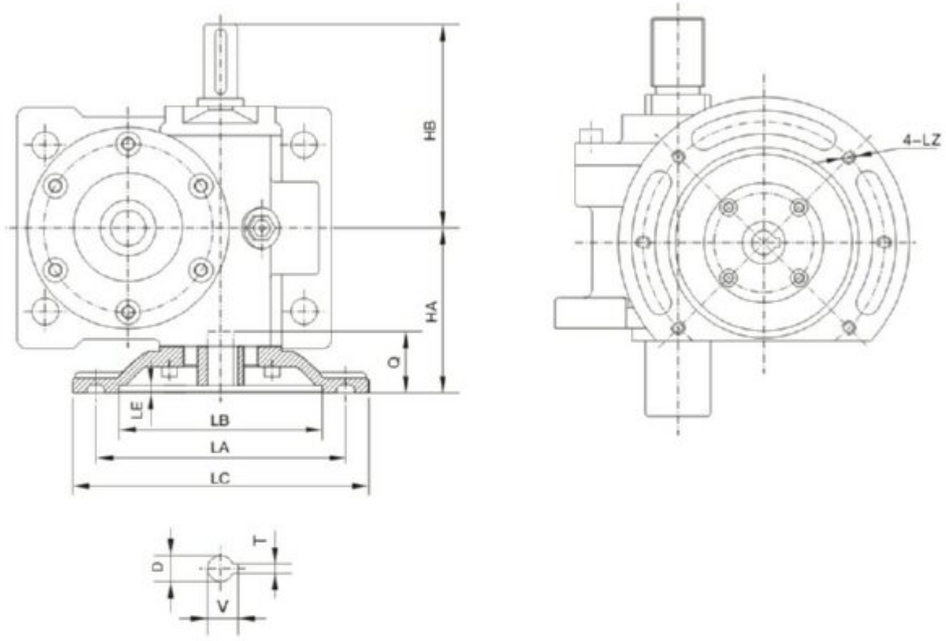

轴指向 Shaft Direction

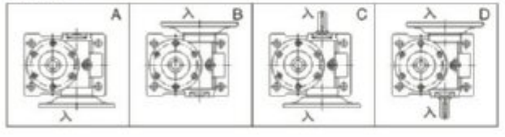

型号 Size	法兰规格 Flange size	HA	HB	LA	LB	LC	LE	LZ	D	Q	TxV
SWL2.5	71B5	85	102.5	130	110	160	4	M8	14	33	5x16.3
SWL5	80B5	111	120	165	130	200	4	M10	19	42	6x21.8
SWL10	90B5	138	150	165	130	200	4.5	M10	24	52	8x27.3
SWL15	90B5	138	150	165	130	200	4.5	M10	24	52	8x27.3
SWL20	100B5	156	161	215	180	250	5	M12	28	63	8x31.3
SWL25	112B5	160	177.5	215	180	250	5	M12	28	63	8x31.3
SWL35	132B5	202	215	265	230	300	5	M12	38	63	10x41.3

SWL系列蜗轮丝杆升降机
SWL SERIES WORM GEAR SCREW JACK

NMRV
UD(L)
VF
WP
SWL
JW

6. 性能参数
Specification

升降机的主要性能参数应按表3
The main specification the lifter is listed in chart 3

表(Table)3 mm

型 号 Type	SWL2.5	SWL5	SWL10 SWL15	SWL20	SWL25	SWL35	SWL50	SWL100	SWL150
最大起升力 (kN) Maximum hoisting force	25	50	100/50	200	250	350	500	1000	1200
最大拉力 (kN) Maximum tensile force	25	50	99	166	250	350	500	1000	1200
丝杆螺纹尺寸 Screw thread size	Tr30x6	Tr40x7	Tr58x12	Tr65x12	Tr90x16	Tr100x18	Tr120x20	Tr160x23	Tr180x25
蜗轮蜗杆传动比 (P) Worm wheel and worm screw drive ratio	6:1	6:1	$7^2/_3$:1	8:1	$10^2/_3$:1	$10^2/_3$:1	$10^2/_3$:1	12:1	12:1
蜗杆每转行程 (mm) Worm screw travel per turn	1.0	1.167	1.565	1.5	1.5	1.5	1.87	1.92	2.083
蜗轮蜗杆传动比（M） Worm wheel and worm screw drive ratio	24:1	24:1	24:1	24:1	32:1	32:1	32:1	36:1	36:1
蜗杆每转行程 (mm) Worm screw travel per turn	0.250	0.292	0.5	0.5	0.5	0.56	0.625	0.638	0.694
蜗杆扭矩 (N.m) Worm screw torque	见附录B（提示的附录） See Attachment B （hanging)								
拉力负荷时丝杆的最大伸长 (mm) Maximum elongation ofworm screw with tensile load	1500	2000	2500	3000	3500	4000	5500	6500	7000
压力负荷时丝杆的最大伸长 (mm) Maximum elongation of worm screw with compressive load	见附录C（提示的附录） See Attachment C (hanging)								
侧向力负荷时丝杆的最大伸长 (mm) Maximum elongation of worm screw with side force load	见附录D（提示的附录） See Attachment D (hanging)								
最大许用功率 (KW) Maximum allowable power	1.45	2.59	3.47	4.02	5.38	13.06	13.9	28.5	62
普通比(P)总效率% Total efficiency of common ratio (p)%	23	21	23	21	19	18	15	13	12
慢速比(M)总效率% Totalo effciency of slow-speed ratio (M)%	14	12	15	13	11	11	11	10	8
润滑油量 Kg Lubricant quantity	0.1	0.25	0.5	0.75	1.1	1.9	2.2	2.5	2.5
不加行程的重量 (Kg) Weight without travle added	7.3	16.2	25	36	70.5	87	420	1010	1350
丝杆每100mm的重量 (Kg) Weight of screw per 100 mm	0.45	0.82	1.67	2.15	4.15	5.20	7.45	13.6	17.3

注: 1. 最大许用功率是在环境温度为20℃、工作持续率为20%/h的条件下的参数。
2. 总功率为油脂润滑条件下的参数。
3. 工作环境温度-20℃-80℃。
4. 在静止状态一般可以自锁。

Note: 1. Maximum allowable power is a parameter applicable for the condition that ambient temperature is 20℃ and service continuity rate is 20%/h.
2. Total power is a parameter applicable for grease lubrication.
3. Ambient temperature for service.
4. Usually self-lock may function at static status.

SWL系列蜗轮丝杆升降机
SWL SERIES WORM GEAR SCREW JACK

丝杆传动的许用起升速度、扭矩和功率按表4~表13。
The allowable temperature raise, torsion and efficiency of the worm driving are listed in Chart 4 to Chart 13.

(SWL2.5)

表(Table)4

蜗杆转速 Worm speed r/min	起升速度 Hoisting speed m/min		起升力 hoisting force KN																											
			25				20				15				10				5				2.5				1			
			P		M		P		M		P		M		P		M		P		M		P		M		P		M	
	P	M	N.m	KW	N.m	KW	N.m	KW	N.m	KW	N.m	KW	N.m	KW	N.m	KW	N.m	KW	N.m	KW	N.m	KW	N.m	KW	N.m	KW	N.m	KW	N.m	KW
1500	1.500	0.375	18	2.7	7.1	1.2	14	2.2	5.7	0.89	11	1.7	4.3	0.67	6.9	1.10	2.9	0.45	3.5	0.54	1.4	0.22	1.7	0.27	0.71	0.11	0.7	0.11	0.28	0.05
1000	1.000	0.250	18	1.8	7.1	0.74	14	1.5	5.7	0.60	11	1.1	4.3	0.45	6.9	0.72	2.9	0.30	3.5	0.36	1.4	0.15	1.7	0.18	0.71	0.07	0.7	0.07	0.28	0.05
750	0.750	0.188	18	1.4	7.1	0.56	14	1.1	5.7	0.45	11	0.82	4.3	0.33	6.9	0.54	2.9	0.22	3.5	0.27	1.4	0.11	1.7	0.14	0.71	0.06	0.7	0.05	0.28	0.05
500	0.500	0.125	18	0.91	7.1	0.37	14	0.72	5.7	0.30	11	0.54	4.3	0.22	6.9	0.36	2.9	0.15	3.5	0.18	1.4	0.07	1.7	0.09	0.71	0.05	0.7	0.05	0.28	0.05
300	0.300	0.075	18	0.54	7.1	0.22	14	0.43	5.7	0.18	11	0.33	4.3	0.13	6.9	0.22	2.9	0.09	3.5	0.11	1.4	0.05	1.7	0.05	0.71	0.05	0.7	0.05	0.28	0.05
200	0.200	0.050	18	0.36	7.1	0.15	14	0.29	5.7	0.12	11	0.22	4.3	0.09	6.9	0.14	2.9	0.06	3.5	0.07	1.4	0.05	1.7	0.05	0.71	0.05	0.7	0.05	0.28	0.05
100	0.100	0.025	18	0.18	7.1	0.07	14	0.14	5.7	0.06	11	0.11	4.3	0.05	6.9	0.07	2.9	0.05	3.5	0.05	1.4	0.05	1.7	0.05	0.71	0.05	0.7	0.05	0.28	0.05
50	0.050	0.013	18	0.09	7.1	0.05	14	0.07	5.7	0.05	11	0.05	4.3	0.05	6.9	0.05	2.9	0.05	3.5	0.05	1.4	0.05	1.7	0.05	0.71	0.05	0.7	0.05	0.28	0.05

(SWL5)

表(Table)5

蜗杆转速 Worm speed r/min	起升速度 Hoisting speed m/min		起升力 hoisting force KN																											
			50				40				30				20				10				5				2.5			
			P		M		P		M		P		M		P		M		P		M		P		M		P		M	
	P	M	N.m	KW	N.m	KW	N.m	KW	N.m	KW	N.m	KW	N.m	KW	N.m	KW	N.m	KW	N.m	KW	N.m	KW	N.m	KW	N.m	KW	N.m	KW	N.m	KW
1500	1.750	0.438	44.2	6.9	19.3	3.0	35.4	5.6	15.5	2.4	26.5	4.2	11.6	1.8	17.7	2.8	7.7	1.2	8.8	1.4	3.9	0.6	4.4	0.7	1.9	0.3	2.2	0.3	1.0	0.2
1000	1.167	0.292	44.2	4.6	19.3	2.0	35.4	3.7	15.5	1.6	26.5	2.8	11.6	1.2	17.7	1.9	7.7	0.8	8.8	0.9	3.9	0.4	4.4	0.5	1.9	0.2	2.2	0.2	1.0	0.1
750	0.875	0.219	44.2	3.5	19.3	1.5	35.4	2.8	15.5	1.2	26.5	2.1	11.6	0.9	17.7	1.4	7.7	0.6	8.8	0.7	3.9	0.3	4.4	0.3	1.9	0.2	2.2	0.2	1.0	0.1
500	0.583	0.146	44.2	2.3	19.3	1.0	35.4	1.9	15.5	0.8	26.5	1.4	11.6	0.6	17.7	0.9	7.7	0.4	8.8	0.5	3.9	0.2	4.4	0.2	1.9	0.1	2.2	0.1	1.0	0.1
300	0.350	0.088	44.2	1.4	19.3	0.6	35.4	1.1	15.5	0.5	26.5	0.8	11.6	0.4	17.7	0.6	7.7	0.2	8.8	0.3	3.9	0.1	4.4	0.1	1.9	0.1	2.2	0.1	1.0	0.1
200	0.233	0.058	44.2	0.9	19.3	0.4	35.4	0.7	15.5	0.3	26.5	0.6	11.6	02	17.7	0.4	7.7	0.2	8.8	0.2	3.9	0.1	4.4	0.1	1.9	0.1	2.2	0.1	1.0	0.1
100	0.117	0.029	44.2	0.5	19.3	0.2	35.4	0.4	15.5	0.2	26.5	0.3	11.6	0.1	17.7	0.2	7.7	0.1	8.8	0.1	3.9	0.1	4.4	0.1	1.9	0.1	2.2	0.1	1.0	0.1
50	0.058	0.015	44.2	0.2	19.3	0.1	35.4	0.2	15.5	0.1	26.5	0.1	11.6	0.1	17.7	0.1	7.7	0.1	8.8	0.1	3.9	0.1	4.4	0.1	1.9	0.1	2.2	0.1	1.0	0.1

(SWL10)

表(Table)6

蜗杆转速 Worm speed r/min	起升速度 Hoisting speed m/min		起升力 hoisting force KN																											
			100				80				60				40				20				10				5			
			P		M		P		M		P		M		P		M		P		M		P		M		P		M	
	P	M	N.m	KW	N.m	KW	N.m	KW	N.m	KW	N.m	KW	N.m	KW	N.m	KW	N.m	KW	N.m	KW	N.m	KW	N.m	KW	N.m	KW	N.m	KW	N.m	KW
1500	2.348	0.750	108	17	53	8.3	87	14	43	6.7	65	11	32	5.0	44	6.8	22	3.3	22	3.4	11	1.7	11	1.7	5.3	0.8	5.4	0.9	2.7	0.4
1000	1.565	0.500	108	12	53	5.6	87	9.1	43	4.4	65	6.8	32	3.3	44	4.5	22	2.2	22	2.3	11	1.1	11	1.1	5.3	0.6	5.4	0.6	2.7	0.3
750	1.174	0.375	108	8.5	53	4.2	87	6.8	43	3.3	65	5.1	32	2.5	44	3.4	22	1.7	22	1.7	11	0.8	11	0.9	5.3	0.4	5.4	0.4	2.7	0.2
500	0.783	0.250	108	5.7	53	2.8	87	4.5	43	2.2	65	3.4	32	1.7	44	2.3	22	1.1	22	1.1	11	0.6	11	0.6	5.3	0.3	5.4	0.3	2.7	0.1
300	0.470	0.150	108	3.4	53	1.7	87	2.7	43	1.3	65	2.0	32	1.0	44	1.4	22	0.7	22	0.7	11	0.3	11	0.3	5.3	0.2	5.4	0.2	2.7	0.1
200	0.313	0.100	108	2.3	53	1.1	87	1.8	43	0.9	65	1.4	32	0.7	44	0.9	22	0.4	22	0.5	11	0.2	11	0.2	5.3	0.1	5.4	0.1	2.7	0.1
100	0.157	0.050	108	1.1	53	0.6	87	0.9	43	0.4	65	0.7	32	0.3	44	0.5	22	0.2	22	0.2	11	0.1	11	0.1	5.3	0.1	5.4	0.1	2.7	0.1
50	0.078	0.025	108	0.6	53	0.3	87	0.5	43	0.2	65	0.3	32	0.2	44	0.2	22	0.1	22	0.1	11	0.1	11	0.1	5.3	0.1	5.4	0.1	2.7	0.1

(SWL15)

表(Table)7

蜗杆转速 Worm speed r/min	起升速度 Hoisting speed m/min		起升力 hoisting force KN																											
			150				100				80				60				40				20				10			
			P		M		P		M		P		M		P		M		P		M		P		M		P		M	
	P	M	N.m	KW	N.m	KW	N.m	KW	N.m	KW	N.m	KW	N.m	KW	N.m	KW	N.m	KW	N.m	KW	N.m	KW	N.m	KW	N.m	KW	N.m	KW	N.m	KW
1500	2.348	0.750	163	26	92	15	106	17	53	8.3	87	14	43	6.7	65	11	32	5.0	44	6.8	22	3.3	22	3.4	11	1.7	11	1.7	5.3	0.8
1000	1.565	0.500	163	17	92	9.6	106	12	53	5.6	87	9.1	43	4.4	65	6.8	32	3.3	44	4.5	22	2.2	22	2.3	11	1.1	11	1.1	5.3	0.6
750	1.174	0.375	163	13	92	7.2	106	8.5	53	4.2	87	6.8	43	3.3	65	5.1	32	2.5	44	3.4	22	1.7	22	1.7	11	0.8	11	0.9	5.3	0.4
500	0.783	0.250	163	8.5	92	4.8	106	5.7	53	2.8	87	4.5	43	2.2	65	3.4	32	1.7	44	2.3	22	1.1	22	1.1	11	0.6	11	0.6	5.3	0.3
300	0.470	0.150	163	5.1	92	2.9	106	3.4	53	1.7	87	2.7	43	1.3	65	2.0	32	1.0	44	1.4	22	0.7	22	0.7	11	0.3	11	0.3	5.3	0.2
200	0.313	0.100	163	3.4	92	1.9	106	2.3	53	1.1	87	1.8	43	0.9	65	1.4	32	0.7	44	0.9	22	0.4	22	0.5	11	0.2	11	0.2	5.3	0.1
100	0.157	0.050	163	1.7	92	1.0	106	1.1	53	0.6	87	0.9	43	0.4	65	0.7	32	0.3	44	0.5	22	0.2	22	0.2	11	0.1	11	0.1	5.3	0.1
50	0.078	0.025	163	0.9	92	0.5	106	0.6	53	0.3	87	0.5	43	0.2	65	0.3	32	0.2	44	0.2	22	0.1	22	0.1	11	0.1	11	0.1	5.3	0.1

(SWL20)

表(Table)8

蜗杆转速 Worm speed r/min	起升速度 Hoisting speed m/min		起升力 hoisting force KN																											
			200				160				160				100				75				50				25			
			P		M		P		M		P		M		P		M		P		M		P		M		P		M	
	P	M	N.m	KW	N.m	KW	N.m	KW	N.m	KW	N.m	KW	N.m	KW	N.m	KW	N.m	KW	N.m	KW	N.m	KW	N.m	KW	N.m	KW	N.m	KW	N.m	KW
1500	2.250	0.750	228	36	123	20	182	29	98	16	137	22	74	12	114	18	62	9.6	86	14	46	7.2	57	8.9	31	4.8	29	4.5	16	2.4
1000	1.500	0.500	228	24	123	13	182	19	98	11	137	15	74	7.7	114	12	62	6.4	86	8.9	46	4.8	57	6.0	31	3.2	29	3.0	16	1.6
750	1.125	0.375	228	18	123	9.6	182	15	98	7.7	137	11	74	5.8	114	8.9	62	4.8	86	6.7	46	3.6	57	4.5	31	2.4	29	2.2	16	1.2
500	0.750	0.250	228	12	123	6.4	182	9.5	98	5.1	137	7.1	74	3.8	114	6.0	62	3.2	86	4.5	46	2.4	57	3.0	31	1.6	29	1.5	16	0.8
300	0.450	0.150	228	7.1	123	3.8	182	5.7	98	3.1	137	4.3	74	2.3	114	3.6	62	1.9	86	2.7	46	1.4	57	1.8	31	1.0	29	0.9	16	0.5
200	0.300	0.100	228	4.8	123	2.6	182	3.8	98	2.1	137	2.9	74	1.5	114	2.4	62	1.3	86	1.8	46	1.0	57	1.2	31	0.6	29	0.6	16	0.3
100	0.150	0.050	228	2.4	123	1.3	182	1.9	98	1.0	137	1.4	74	0.8	114	1.2	62	0.6	86	0.9	46	0.5	57	0.6	31	0.3	29	0.3	16	0.2
50	0.075	0.025	228	1.2	123	0.6	182	1.0	98	0.5	137	0.7	74	0.4	114	0.6	62	0.3	86	0.4	46	0.2	57	0.3	31	0.2	29	0.1	16	0.1

(SWL25)

表(Table)9

蜗杆转速 Worm speed r/min	起升速度 Hoisting speed m/min		起升力 hoisting force KN																											
			250				200				160				120				100				75				50			
			P		M		P		M		P		M		P		M		P		M		P		M		P		M	
	P	M	N.m	KW	N.m	KW	N.m	KW	N.m	KW	N.m	KW	N.m	KW	N.m	KW	N.m	KW	N.m	KW	N.m	KW	N.m	KW	N.m	KW	N.m	KW	N.m	KW
1000	1.500	0.500	314	33	181	19	252	27	145	16	201	22	116	13	151	16	87	9.1	126	14	73	7.6	95	9.9	55	5.7	63	6.6	37	3.8
750	1.125	0.375	314	25	181	15	252	20	145	12	201	16	116	9.1	151	12	87	6.8	126	9.9	73	5.7	95	7.4	55	4.3	63	4.9	37	2.8
500	0.750	0.250	314	17	181	9.5	252	14	145	7.6	201	11	116	6.1	151	7.9	87	4.5	126	6.6	73	3.8	95	4.9	55	2.8	63	3.3	37	1.9
400	0.600	0.200	314	14	181	7.6	252	11	145	6.1	201	8.4	116	4.8	151	6.3	87	3.6	126	5.3	73	3.0	95	3.9	55	2.3	63	2.6	37	1.5
300	0.450	0.150	314	9.9	181	5.7	252	7.9	145	4.5	201	6.3	116	3.6	151	4.7	87	2.7	126	3.9	73	2.3	95	3.0	55	1.7	63	2.0	37	1.1
200	0.300	0.100	314	6.6	181	3.8	252	5.3	145	3.0	201	4.2	116	2.4	151	3.2	87	1.8	126	2.6	73	1.5	95	2.0	55	1.1	63	1.3	37	0.8
100	0.150	0.050	314	3.3	181	1.9	252	2.6	145	1.5	201	2.1	116	1.2	151	1.6	87	0.9	126	1.3	73	0.8	95	1.0	55	0.6	63	0.7	37	0.4
50	0.075	0.025	314	1.6	181	0.9	252	1.3	145	0.8	201	1.1	116	0.6	151	0.8	87	0.5	126	0.7	73	0.4	95	0.5	55	0.3	63	0.3	37	0.2

(SWL35)

表(Table)10

蜗杆转速 Worm speed r/min	起升速度 Hoisting speed m/min		起升力 hoisting force KN																											
			350				300				250				200				150				100				50			
			P		M		P		M		P		M		P		M		P		M		P		M		P		M	
	P	M	N.m	KW	N.m	KW	N.m	KW	N.m	KW	N.m	KW	N.m	KW	N.m	KW	N.m	KW	N.m	KW	N.m	KW	N.m	KW	N.m	KW	N.m	KW	N.m	KW
1000	1.500	0.500	464	49	253	27	398	42	217	23	332	35	181	19	266	28	145	16	199	21	109	12	133	14	73	7.6	67	6.9	36	3.8
750	1.125	0.375	464	37	253	20	398	32	217	17	332	26	181	15	266	21	145	12	199	16	109	8.5	133	11	73	5.7	67	5.2	36	2.8
500	0.750	0.250	464	25	253	14	398	21	217	12	332	18	181	9.5	266	14	145	7.6	199	11	109	5.7	133	6.9	73	3.8	67	3.5	36	1.9
400	0.600	0.200	464	20	253	11	398	17	217	9.1	332	14	181	7.6	266	12	145	6.1	199	8.3	109	4.5	133	5.6	73	3.0	67	2.8	36	1.5
300	0.450	0.150	464	15	253	8.0	398	13	217	6.8	332	11	181	5.7	266	8.3	145	4.5	199	6.3	109	3.4	133	4.2	73	2.3	67	2.1	36	1.1
200	0.300	0.100	464	9.8	253	5.3	398	8.4	217	4.5	332	7.0	181	3.8	266	5.6	145	3.0	199	4.2	109	2.3	133	2.8	73	1.5	67	1.4	36	0.8
100	0.150	0.050	464	4.9	253	2.7	398	4.2	217	2.3	332	3.5	181	1.9	266	2.8	145	1.5	199	2.1	109	1.1	133	1.4	73	0.8	67	0.7	36	0.4
50	0.075	0.025	464	2.5	253	1.3	398	2.1	217	1.1	332	1.8	181	0.9	266	1.4	145	0.8	199	1.0	109	0.6	133	0.7	73	0.4	67	0.3	36	0.3

(SWL50)

表(Table)11

蜗杆转速 Worm speed r/min	起升速度 Hoisting speed m/min		起升力 hoisting force KN																											
			500				450				400				350				300				200				100			
			P		M		P		M		P		M		P		M		P		M		P		M		P		M	
	P	M	N.m	KW	N.m	KW	N.m	KW	N.m	KW	N.m	KW	N.m	KW	N.m	KW	N.m	KW	N.m	KW	N.m	KW	N.m	KW	N.m	KW	N.m	KW	N.m	KW
1500	1.6	0.625	848	88	448	47	764	80	401	42	679	71.1	353	37	594	62.2	316	33.1	509	53.3	271	28.4	339	35.5	180	18.9	169	17.7	90	9.4
1000	1.2	0.469	848	67	448	35.5	764	60	401	31	679	53.3	353	28.4	594	45.6	316	24.8	509	39.9	271	21.3	339	26.7	180	14.2	169	13.4	90	7.1
750	0.8	0.313	848	44	448	23.7	764	40	401	21	679	35.5	353	18.9	594	31	316	16.6	509	26.2	271	14.2	339	17.7	180	9.5	169	8.9	90	4.7
500	0.64	0.25	848	35	448	18.9	764	32	401	17	679	28.4	353	15.2	594	24.8	316	13.3	509	21.3	271	11.4	339	14.2	180	7.6	169	7.1	90	3.8
300	0.48	0.188	848	26	448	14.2	764	24	401	12.8	679	21.3	353	11.4	594	18.6	316	9.9	509	16	271	8.5	339	10.7	180	5.7	169	5.3	90	2.9
200	0.32	0.125	848	18	448	9.5	764	16	401	8.5	679	14.2	353	7.5	594	12.4	316	6.6	509	10.6	271	5.7	339	7.1	180	3.7	169	3.5	90	1.8
100	0.16	0.06	848	8.9	448	4.5	764	8	401	4	679	7.1	353	3.6	594	6.2	316	3.2	509	5.3	271	2.8	339	3.5	180	1.8	169	1.7	90	0.9
50	0.08	0.03	848	4.4	448	2.2	764	4	401	2	679	3.5	353	1.8	594	3.1	316	1.6	509	2.6	271	1.3	339	1.7	180	0.9	169	0.8	90	0.45

SWL系列蜗轮丝杆升降机
SWL SERIES WORM GEAR SCREW JACK

(SWL100)

表(Table)12

蜗杆转速 Worm speed r/min	起升速度 Hoisting speed m/min		起升力 hoisting force KN																											
			1000				900				800				700				600				400				200			
			P		M		P		M		P		M		P		M		P		M		P		M		P		M	
	P	M	N.m	KW	N.m	KW	N.m	KW	N.m	KW	N.m	KW	N.m	KW	N.m	KW	N.m	KW	N.m	KW	N.m	KW	N.m	KW	N.m	KW	N.m	KW	N.m	KW
1000	1.586	0.639	1938	203	1012	106	1747	183	915	96	1554	162	813	85	1359	142	711	74	1165	122	611	64	776	81	406	42.6	388	40.6	203	21.3
750	1.189	0.479	1938	152	1012	80	1747	137	915	72	1554	122	813	64	1359	106	711	55	1165	91	611	48	776	61	406	32	388	30.5	203	16
500	0.793	0.319	1938	102	1012	53	1747	91	915	48	1554	81	813	42	1359	71	711	37	1165	61	611	32	776	41	406	21	388	21	203	10.5
400	0.635	0.255	1938	81.4	1012	42.5	1747	73	915	38	1554	65	813	34	1359	56	711	29	1165	48	611	25.5	776	32	406	17	388	16	203	8.5
300	0.476	0.192	1938	61	1012	32	1747	55	915	28.8	1554	49	813	25	1359	42	711	22	1165	36	611	19.2	776	24	406	12.7	388	12	203	6.3
200	0.317	0.128	1938	40.6	1012	21	1747	36	915	19.2	1554	32.5	813	17	1359	28	711	15	1165	24	611	12.8	776	16	406	8.5	388	8	203	4.2
100	0.159	0.064	1938	20.3	1012	10.6	1747	18.3	915	9.6	1554	16	813	8.5	1359	14	711	7.5	1165	12	611	6.4	776	8	406	4.3	388	4	203	2.1
50	0.08	0.032	1938	102	1012	5.3	1747	9.1	915	4.8	1554	8	813	4.2	1359	7	711	3.8	1165	6	611	3.2	776	4	406	2.1	388	2	203	1.05

(SWL150)

表(Table)13

蜗杆转速 Worm speed r/min	起升速度 Hoisting speed m/min		起升力 hoisting force KN																											
			1200				1000				900				800				600				400				200			
			P		M		P		M		P		M		P		M		P		M		P		M		P		M	
	P	M	N.m	KW	N.m	KW	N.m	KW	N.m	KW	N.m	KW	N.m	KW	N.m	KW	N.m	KW	N.m	KW	N.m	KW	N.m	KW	N.m	KW	N.m	KW	N.m	KW
1000	2.083	0.894	3315	347	1656	173	2762	289	1380	144	2486	260	1242	130	2206	231	1104	115	1657	173	828	86.5	1103	115	552	57.5	551	57.5	276	28.8
750	1.563	0.521	3315	260	1656	130	2762	217	1380	108	2486	196	1242	97	2206	173	1104	86	1657	130	828	65	1103	86	552	43	551	43	276	21.5
500	1.042	0.347	3315	173	1656	87	2762	144	1380	72	2486	130	1242	65	2206	115	1104	57	1657	86	828	43.5	1103	57	552	28.5	551	28.5	276	14.2
400	0.833	0.277	3315	138	1656	69	2762	115	1380	57	2486	104	1242	51	2206	92	1104	46	1657	69	828	34.5	1103	46	552	23	551	23	276	11.5
300	0.625	0.208	3315	104	1656	52	2762	86	1380	43	2486	78	1242	39	2206	69	1104	35	1657	52	828	26	1103	34.5	552	17.5	551	17.5	276	8.7
200	0.417	0.139	3315	69	1656	34	2762	58	1380	28	2486	52	1242	26	2206	46	1104	23	1657	34.5	828	27	1103	23	552	11.5	551	11.5	276	5.7
100	0.208	0.069	3315	34	1656	17	2762	29	1380	14	2486	26	1242	13	2206	23	1104	11.5	1657	17	828	8.5	1103	11.5	552	5.7	551	5.7	276	2.8
50	0.104	0.035	3315	17	1656	8.5	2762	14.5	1380	7	2486	13	1242	6.5	2206	11.5	1104	5.7	1657	8.5	828	4.2	1103	5.7	552	2.8	551	2.8	276	1.4

注：表4~表13中的参数适用于环境温度为20℃、工作持续率为20%/h或30%/10min的条件下；对粗线范围内的参数，使用时丝杆会产生过热，应严加注意。
Note: Parameters listed in Table 4~Table 13 are applicable for the condition that ambient temperature is 20℃ and service continuity rate is 20%/h or 30%/10min. For those parameters within bold line, screw may overheat during service, so it should be closely monitored.

7. 附 录
Attachment

附录A Attachment A （提示的附录 Hanging)

1. 升降机驱动功率的计算
1. Permitted radial force on worm shaft end

A1 驱动功率 A1 driving power

$$P=\frac{Fa \cdot u}{60\eta}$$

式中：P--驱动程序 Driving power，kW；
Fa--起升力(或拉力) Hoisting force，kN；
u--起升速度， Hoisting speed m/min；
η--传递总效率(见表A1和表A2) Total efficiency of transmission (see Table A1 and Table A2)

A2 驱动扭矩 A2 driving torque

$$Mt=9550x\frac{P}{n}$$

式中：Mt--驱动扭矩 Driving torque，N.m；
P--驱动功率 Driving power，kW；
n--转速 Rotate speed，r/min。

2. 油脂润滑时的总效率 η
2. The final efficiency when thick grease lubrication η

表(Table) A1

型号 Type	SWL											
	2.5	2.5M	5	5M	10/15	10M/15M	20	20M	25	25M	35	35M
η	0.23	0.14	0.21	0.12	0.23	0.15	0.21	0.13	0.19	0.11	0.18	0.11

3. 蜗杆副采用稀油润滑时的总效率 η （仅用于2型）
3. The final efficieney when thin grease lubrication on worm (only for model 2)

表(Table) A2

蜗杆转速 Worm screw r/min	型号 Type SWL											
	2.5	2.5M	5	5M	10/15	10M/15M	20	20M	25	25M	35	35M
1500	0.283	0.214	0.257	0.188	0.290	0.236	0.273	0.275	0.262	0.210	0.248	0.204
1000	0.279	0.206	0.252	0.180	0.285	0.227	0.268	0.217	0.257	0.200	0.243	0.195
750	0.276	0.201	0.249	0.175	0.282	0.222	0.266	0.212	0.253	0.194	0.240	0.189
500	0.272	0.194	0.245	0.168	0.277	0.215	0.262	0.205	0.249	0.187	0.236	0.183
300	0.267	0.187	0.241	0.161	0.272	0.207	0.257	0.198	0.243	0.179	0.231	0.175
100	0.257	0.172	0.231	0.146	0.261	0.191	0.247	0.183	0.233	0.164	0.222	0.160
50	0.251	0.164	0.225	0.138	0.255	0.183	0.242	0.175	0.226	0.155	0.216	0.152

附录B Attachment B （提示的附录 Hanging)

蜗杆轴伸的许可径向力
Calculation of the lifer efficiency

B1 蜗杆轴伸上，由于安装齿轮、链轮或带轮所产生的径向力F，其最大许用力与起升力和型号有关。在1/2处所许用的最大径向力和扭矩见图B1和表B1。

B1 As gear, chain wheel and pulley are mounted on worm shaft end, it makes radial force F1. The maximum allowable force is depend on lifting force and model. The maximum allowable radial force and torsion at 1/2 position are shown in Fig B1 and B2.

图B1 Figure B1

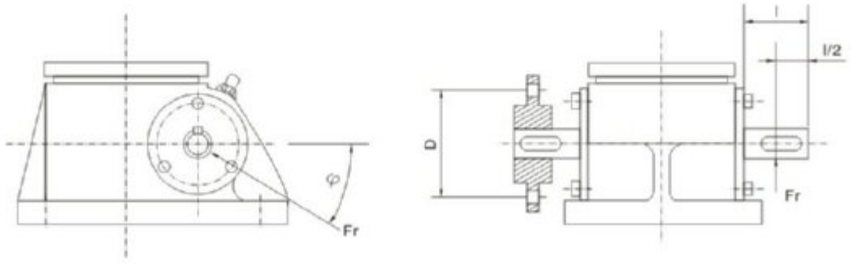

SWL系列蜗轮丝杆升降机
SWL SERIES WORM GEAR SCREW JACK

表(Table) B1

型号 Type	F_{rmax} N	M_{tmax} N.m
SWL2.5/2.5M	350	18
SWL5/5M	750	44.2
SWL10/10M/15/15M	1000	108
SWL20/20M	1300	182
SWL25/25M	2000	314
SWL35/35M	2300	398

注：表中参数是按②~30° 或330° 计算的。 Note: Parameters listed in the table are calculated according to the temperature of 30℃ or 330℃

B2 齿轮或带轮的最小直径。
B2 The minimum diameter of gear and pulley.

$$D_{min}=19100x\frac{P}{F_{rmax}n}=\frac{2M_t}{F_{rmax}}$$

式中: D_{min}--齿轮或带轮的最小直径 Minmum diameter of gear wheel or belt wheel,m;
P--驱动功率 Driving power, kW;
F_{rmax}--最大径向力 Maximumradial force, N;
n--蜗杆转速 Worm screw speed, r/min;
M_t--驱动扭矩 Driving torque, N.m.

附录C Attachment C (提示的附录 Hanging)

丝杆长度与极限负荷的关系
The relation of worm length and loading limit

在欧拉负荷I和II情况下，丝杆长度与极限负荷的关系见图C1~图C4。
Under condition of load I and II, the relation of worm length and load limit is shown in Chart C1 to chart C4.

图C1 Figure C1

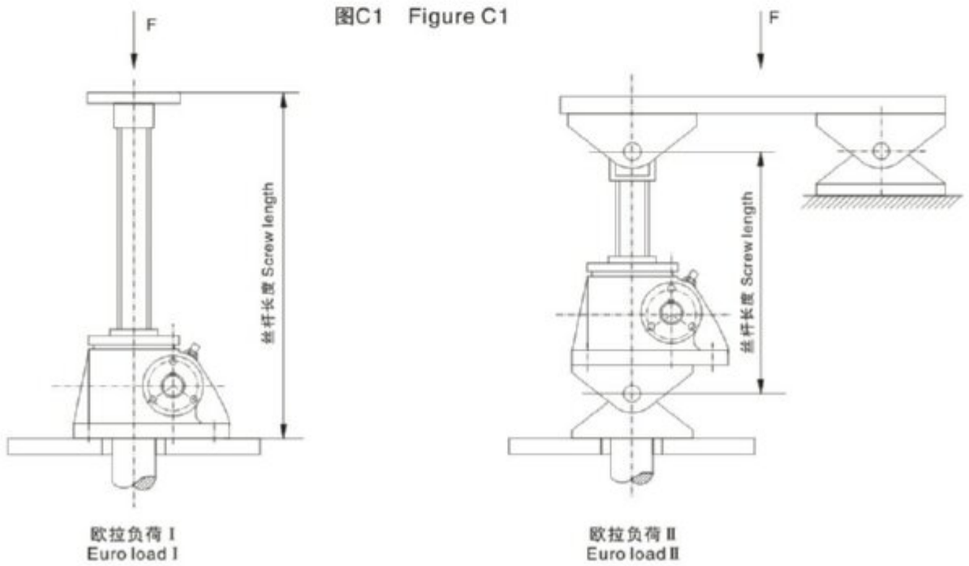

图C2 Figure C2

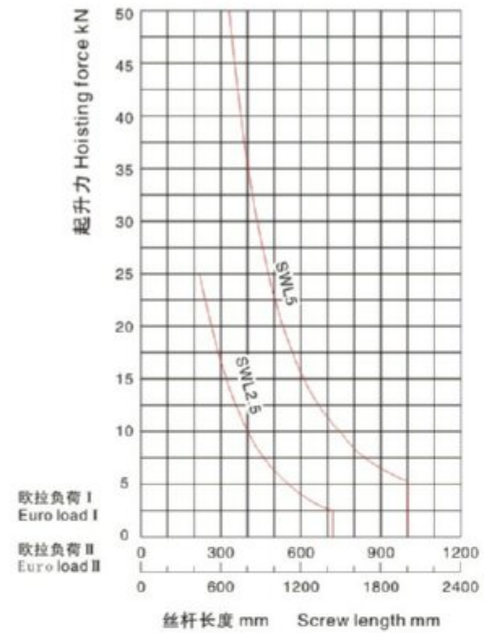

图C3 Figure C3

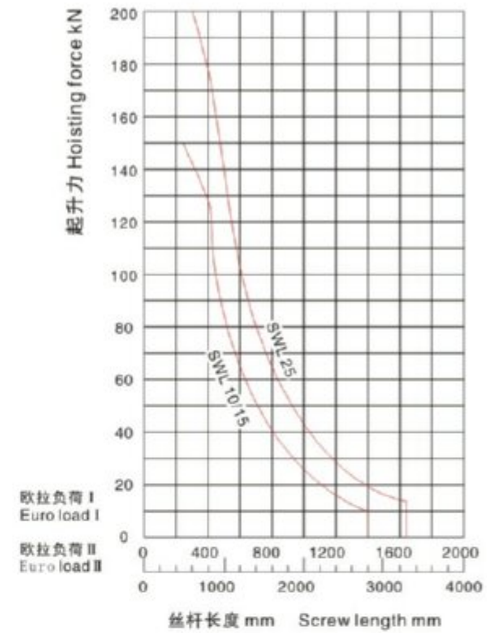

图C4 Figure C4

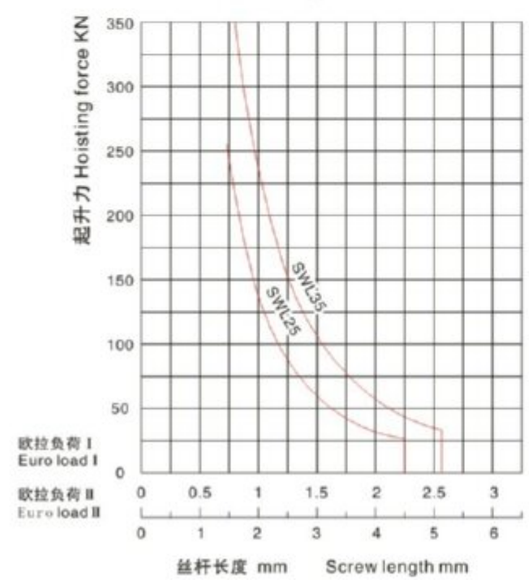

图C5 Figure C5

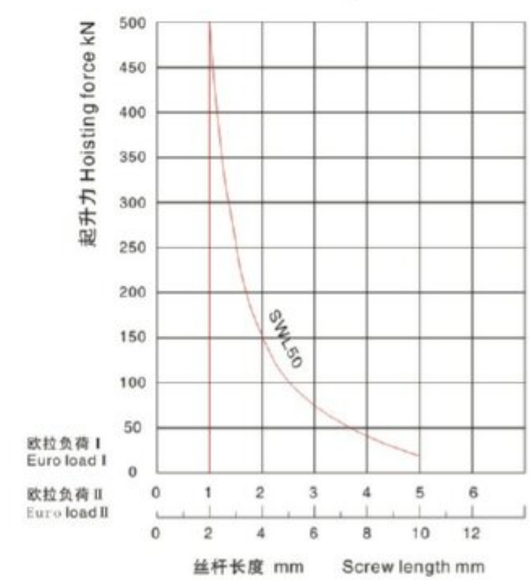

图C6 Figure C6

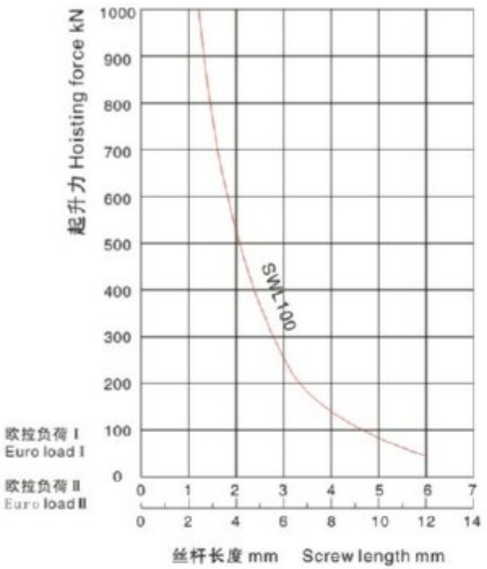

图C7 Figure C7

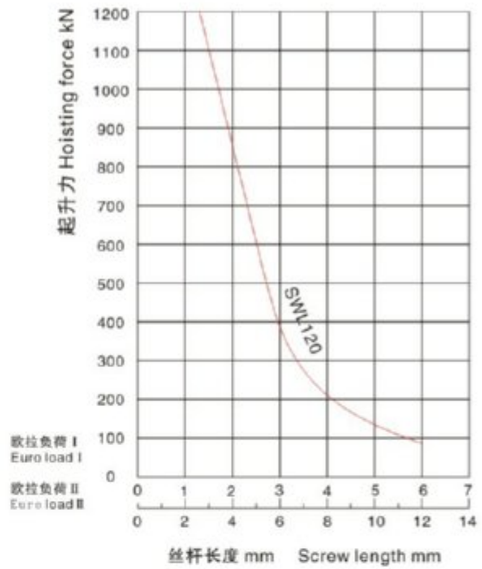

附录D Attachment D (提示的附录 Hanging)

丝杆许用侧向力 Fs，和轴向力Fa 与行程的关系
The relation of worm allowable side force Fs axial force Fa and moving distance

图D1 Figure D1

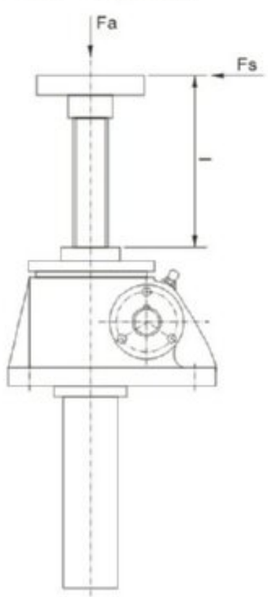

图D2 Figure D2 AWL2.5

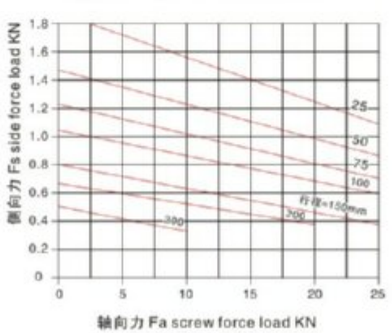

图D3 Figure D3 SWL5

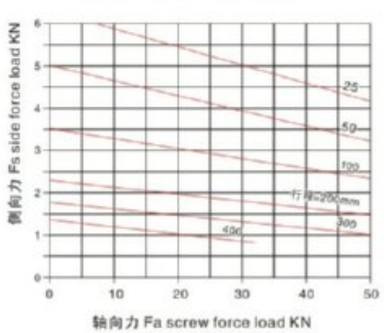

SWL系列蜗轮丝杆升降机
SWL SERIES WORM GEAR SCREW JACK

图D4 Figure D4 SWL10/15

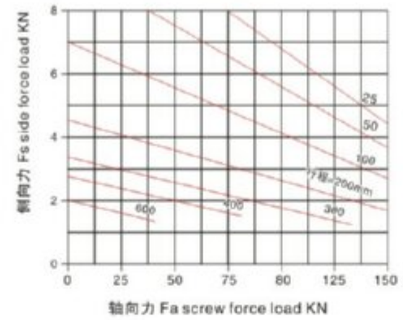

图D5 Figure D5SWL20

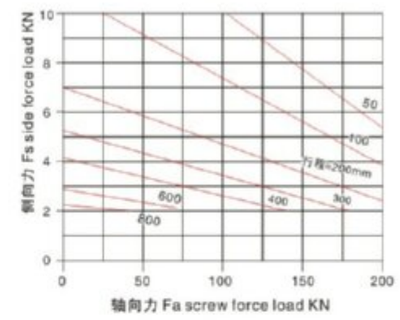

图D6 Figure D6 SWL25

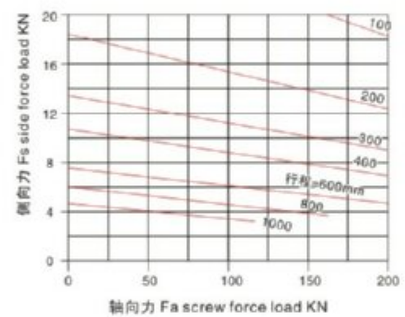

图D7 Figure D7 SWL35

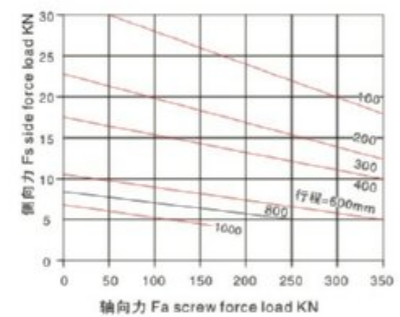

附录E Attachment E (提示的附录 Hanging)

工作持续率与环境温度的关系
The relation of duration and environment temperature

工作持续率与环境温度的关系见表E1。
环境温度超过40℃时，应考虑减小工作持续率。
Chart E1 tells the relation between working duration and environment temperature .
When environment temperature exceeds 40℃, the working duration should be reduced.

表(Table) E1

环境温度 ℃ Ambient temperature ℃	50	60	70	80
许用最大工作持续率 Maximum allowable service continuity rate %/h	18	15	10	5
许用最大工作持续率 Maximum allowable service continuity rate %/10min	36	30	20	10

JW系列丝杆升降机
JW SERIES SCREW JACK

JW系列丝杆升降机
JW series screw jack

1. 产品图片
Picture of products

2. JW丝杆升降机概述
Product overview

2.1 JWM型(梯形丝杆型)

低速、低频率

JWM型（梯形丝杆型）适用于低速、低频率的场合，主要构成部件为：精密梯形丝杆副与高精度蜗轮蜗杆副。

1) 经济：结构紧凑、操作简单、保养方便。
2) 低速、低频率：主要用于大负荷、低速与无需频繁工作的场所。
3) 保持载重：梯形丝杆具有自动锁定功能，既使没有制动装置也可保持载重。

* 在受到较大振动，冲击载荷时，可能会使自锁功能失效，此时请外加制动装置。

2.1 JWM (Trapezoid screw)

LOW SPEED、LOW FREQUENCY

JWM (trapezoidal screw) is suitable for low speed and low frequency. Main components: Precision trapezoid screw pair and high precision worm-gars pair.

1) Saving: Compact structure, simple operation, convenient servicing.
2) Low speed, low frequency: Be suitable for heavy load, low speed, low service frequency.
3) Holding load: Trapezoid guide screw has self-locking ability, it can hold up load without the arresting device.

* The arresting device must be added when its self-locking function is lost because of great shock or impact load.

2.2 JWB型（普通滚珠丝杆型）

高速、高频率

JWB型（普通滚珠丝杆型），适用于高速，高频率和高性能的装置中，主要构成部件为精密滚珠丝杆副与高精度蜗轮蜗杆副。

1) 高效率：只需很小的驱动源，就可以产生很大的 推动力。
2) 高速化：与梯形丝杆相比，速度有很大的提高，能轻松而高速地运转。
3) 使用寿命长：采用高质量的滚珠丝杆，使其工作寿命提高3倍以上。

2.2 JWB (General ball screw)

HIGH SPEED、HIGH FREQUENCY

JWB (General ball screw) is suitable for high speed, high frequency and excellent performance. Main components: Precision ball screw pair and high precision worm-gears pair.

1) High efficiency: Rolling friction improve efficiency greatly, only a little drive power can generate great thrust force.
2) High speed: Rolling friction speed up travel of screw easily.
3) Lifetime longer: Its service life can be more than three times longer than others by adopting high quality ball screw.

注：本身无自锁功能，需外加制动装置或选择带有制动的驱动源。
Note: It hasn't self-locking ability, need to add the arresting device or the drive power has arresting device.

NMRV
UD(L)
VF
WP
SWL
JW

JW系列丝杆升降机
JW SERIES SCREW JACK

2.3 机器装配形状、特点 Assembly type and features

基本形式（US、DS）

螺母转动，丝杆上下移动并伴随附加的旋转运动，(如下图):

US:上押　DS:吊下

*请根据载荷方向、安装方向来选择合适的升降机(US或DS).

*丝杆轴在升降时，会产生旋转力，所以必须做好防止旋转措施。

Plain mode (US、DS)

Worm wheel rotating, threaded spindles trawl up and down Ordinary mounting mode is applied here.

US: UPRISE　DS: DROP

*Select US or DS according to the load and mounting positions.

*Anti-rotation measures must be taken because torque on screw will be caused when screw traveling up and down.

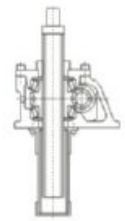

US

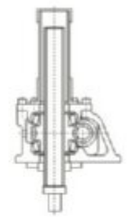

DS

止旋构造(UM、DM)

UM: 押上　DM: 吊下

*丝杆只能上下移动

*请根据载荷方向、安装方向来选合适的升降机(UM或DM)

With Anti-rotation device (UM、DM)

UM: UPRISE　DM: DROP

* No rotation of screw, which only travel up and down.

*Select UM or DM according to the load and mounting positions.

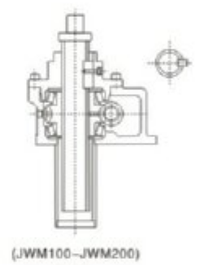

(JWM100~JWM200)

UM

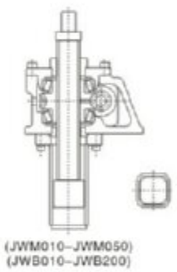

(JWM010~JWM050)
(JWB010~JWB200)

DM

活动螺母构造（UR、DR）

一般情况下，升降机必须具有因丝杆轴的升降而产生的行程和丝杆罩所需的空间，若想在有限的空间内增长行程时，使用此活动螺母构造非常适应（丝杆轴旋转，活动螺母移动）。丝杆轴顶端为圆柱形，所以在长行程时，在轴端采用支撑方式，司一以得到很好的传动效果。

UR: 押上　DR: 吊下

请根据载荷方向，安装方向来选择合适的升降机(押上或吊下)。

选型和型号表示方法中，还需注明螺母的放置方向。

Moveable nut configuration(UR、DR)

In general, Jack need enough space for screw's traveling journey and dust-hood. Using traveling nut can help jack realize longer traveling journey in limited space. The top end fittings are column, it can be a supporting point for a good transmission effect when a long traveling journey is selected.

UR: UPRISE　DR: DROP

Select UR or DR according to the load and mounting positions.

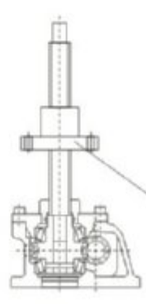

UR

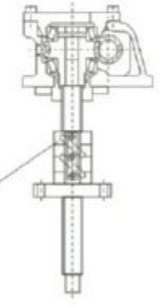

DR

3. 应用示例
Application example

两台连动 Two gear boxes linking:

直线型
Line type

T型
T type

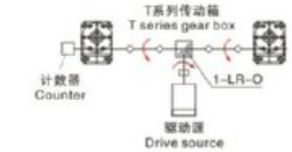

四台连动 Four gear boxes linking:

T型
T type

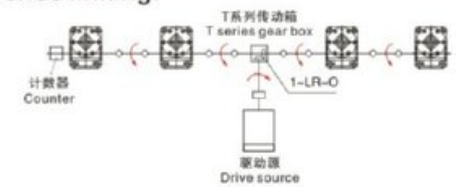

U型
U type

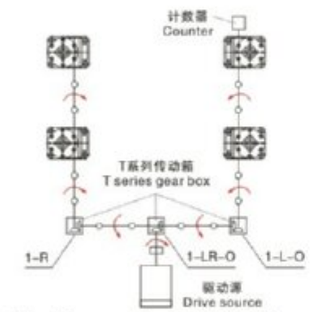

H型
H type

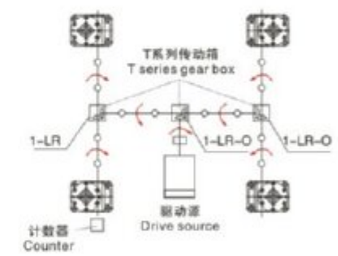

八台连动 Eight gear boxes linking:

H发展型
H development type

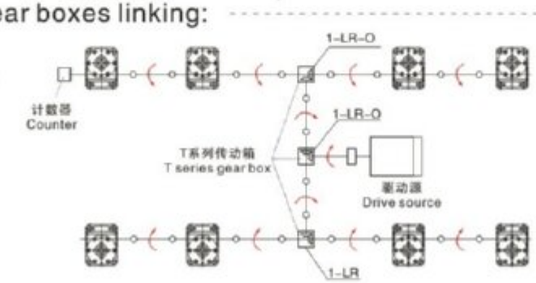

2H型
2H type

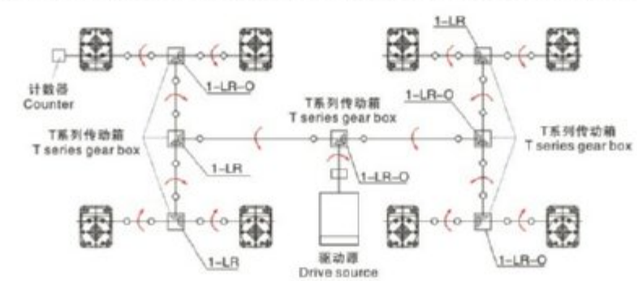

4. 型号说明
Model introduction

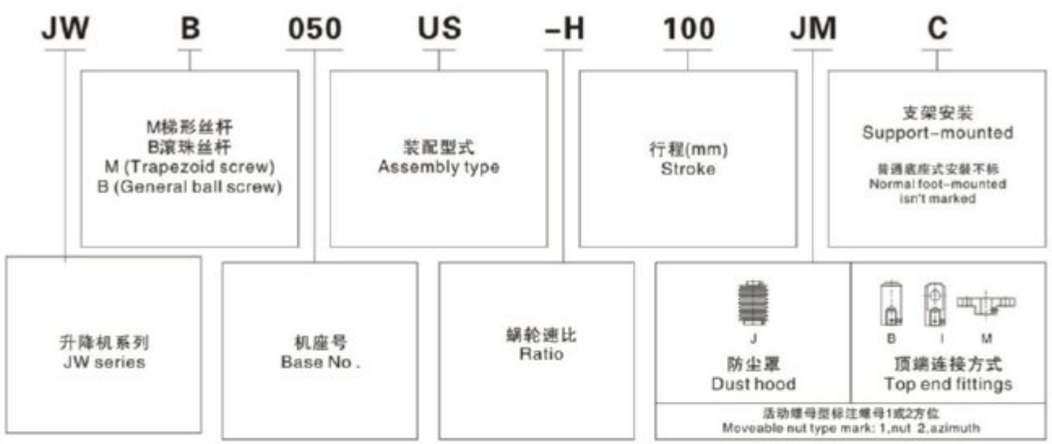

5. 基本参数
Basic parameter

5.1 JWM(梯形丝杆类型)基本参数 JWM (Trapezoid screw) basic parameter

型号 Type		JWM002	JWM005	JWM010	JWM025	JWM050	JWM100	JWM150	JWM200	JWM300	JWM500	JWM750	JWM1000
最大载荷(kN) Maximal load		1.96	4.90	9.80	24.5	49.0	98.0	147	196	294	490	735	980
丝杆外径(mm) Outer diameter of screw		12	16	20	26	40	50	55	65	85	120	130	150
丝杆底径(mm) Small diameter of screw		8.8	10.8	14.8	19.7	30.5	38.4	43.4	51.3	67	102	112	127
丝杆螺距(mm) Pitch of screw		3	4	4	5	8	10	10	12	16	16	16	20
减速比(i) Ratio	H速度 Speed	5	5	5	6	6	8	8	8	$10^2/_3$	$10^2/_3$	$10^2/_3$	12
	L速度 Speed	20	20	20	24	24	24	24	24	32	32	32	36
综合效率 % Integrated efficiency	H速度 Speed	26	26	21	21	22	22	20	20	19	15	13	13
	L速度 Speed	15	15	12	12	14	15	14	13	11	10	8	8
容许输入最大功率(kW) Permissible output maximal power	H速度 Speed	0.16	0.39	0.49	1.0	2.0	2.8	3.1	5.0	8.4	13.4	14.4	21.4
	L速度 Speed	0.08	0.18	0.36	0.46	0.63	1.4	2.2	3.2	4.6	5.7	7.2	9.4
空载扭矩(N.m) No-load torque		0.11	0.11	0.29	0.62	1.4	2.0	2.6	3.9	9.8	19.6	29.4	39.2
容许输入轴扭矩(N.m)* Permissible torque of input shaft		9.8	9.8	19.6	49.0	153.9	292.0	292.0	292.0	735.0	1372.0	1764.0	2450.0
最大载荷时所需输入轴扭矩(N.m)** Required torque of input shaft at maximal load	H速度 Speed	0.83	2.5	6.2	16.1	48.7	90.7	149.0	238.1	400.1	856.0	1380.5	2040.9
	L速度 Speed	0.42	1.1	2.9	7.4	20.0	45.3	72.3	124.0	244.0	453.3	761.3	1278.3
输入轴每回转一圈丝杆(活动螺母)轴向位移量(mm) Axial journey of screw when input shaft rotate a circle.	H速度 Speed	0.60	0.80	0.80	0.83	1.33	1.25	1.25	1.50	1.50	1.50	1.50	1.67
	L速度 Speed	0.15	0.20	0.20	0.21	0.33	0.42	0.42	0.50	0.50	0.50	0.50	0.56
最大载荷时容许输入轴回转速度(rpm) Permissible rotational speed of screw shaft at maximal load	H速度 Speed	1800	1500	750	600	400	300	200	200	200	150	100	100
	L速度 Speed	1800	1500	1200	600	300	300	290	250	180	120	90	70
最大载荷时丝杆回转扭矩(N.m) Rotational torque of screw at maximal load		2.6	8.6	20.1	65.1	201.5	503.6	813.2	1287.7	2531.9	5551.3	8921.8	13878.3

*减速机输入轴的容许扭矩(活动运转时请确认)
**包括无负荷空转扭矩的数值。

* Permission torque of shaft of reducer.
** Include torque under the condition of no-load operating.

NMRV
UD(L)
VF
WP
SWL
JW

5.2 JWB(普通滚珠丝杆)基本参数 JWB (General ball screw) basic parameter

型号 Type		JWB005	JWB010	JWB025	JWB050	JWB100	JWB150	JWB200	JWB300	JWB500
最大载荷(kN) Maximal load		4.90	9.80	24.5	49.0	98.0	147	196	294	490
丝杆外径(mm) Outer diameter of screw		16	20	25	36	45	50	63	85	100
丝杆底径(mm) Small diameter of screw		13.5	17.5	21.4	31.3	39.1	43.1	55.7	74.8	87
丝杆螺距(mm) Pitch of screw		5	5	8	10	12	16	16	20	24
减速比(i) Ratio	H速度 Speed	5	5	6	6	8	8	8	$10^2/_3$	$10^2/_3$
	L速度 Speed	20	20	24	24	24	24	24	32	32
综合效率 % Integrated efficiency	H速度 Speed	63	61	62	64	63	63	62	56	60
	L速度 Speed	37	34	35	39	43	43	41	34	38
容许输入最大功率(kW) Permissible output maximal power	H速度 Speed	0.25	0.54	1.3	2.2	3.6	4.0	5.5	8.9	13.3
	L速度 Speed	0.12	0.27	0.63	1.0	1.9	2.1	2.8	4.1	6.5
空载扭矩(N.m) No-load torque		0.11	0.29	0.62	1.37	1.96	2.65	3.92	9.81	19.6
保持扭矩(N.m) Holding torque	H速度 Speed	0.69	1.27	4.31	10.78	19.6	39.2	51.0	68.6	140.1
	L速度 Speed	0.14	0.26	0.91	2.4	5.8	11.8	15.0	19.5	41.2
容许输入轴扭矩(N.m)* Permissible torque of input shaft		9.8	19.6	49.0	153.9	292.0	292.0	292.0	735.0	1372.0
最大载荷时所需输入轴扭矩(N.m)** Required torque of input shaft at maximal load	H速度 Speed	1.3	2.8	9.0	21.5	39.1	77.0	104.5	169.6	317.5
	L速度 Speed	0.62	1.4	4.3	9.6	20.4	39.6	54.2	98.5	177.9
输入轴每回转一圈对应丝杆(活动螺母)轴向位移量(mm) Axial displacement of screw, when input shaft rotate a circle.	H速度 Speed	1	1	1.33	1.67	1.5	2	2	1.88	2.25
	L速度 Speed	0.25	0.25	0.33	0.42	0.5	0.67	0.67	0.63	0.75
最大载荷时容许输入轴回转速度(rpm) Permissible rotational speed of screw shaft at maximal load	H速度 Speed	1500	1500	1400	1000	890	500	500	500	400
	L速度 Speed	1500	1500	1400	1000	890	500	500	4000	350
最大载荷时丝杆回转扭矩(N.m) Rotational torque of screw at maximal load		4.3	8.7	34.7	86.7	208.2	416.3	655.1	1040.9	2081.7

*减速机输入轴的容许扭矩(活动运转时请确认)
**包括无负荷空转扭矩的数值。

* Permission torque of shaft of reducer.
** Include torque under the condition of no-load operating.

6. 注意事项
Cautions

6.1 选择升降机时不论静载、动载、冲击载荷均不得超过其允许承受的最人载荷，根据安全系数、使用行程、校对丝杆的稳定性选择具有充分容量的升降机。
Select a Jack with sufficient capacity according to safety factor, service journey and stability. And stationary load, Dynamic load and shock load must be lower than permissible maximum load.6.2 一定要注意丝杆轴转速与承受的载荷进行搭配，对十升降机的容许最人载荷、容许外加负载、容许丝杆轴的旋转速等
项目进行校验，如果超过产品的数据将会造成升降机设备整体的重大损伤。
Please note that rotation speed of screw must match load, permissible maximum load, permissible maximumouter load,and permissible rotation speed of screw must be verified. If these figures exceed that of products, jacks will be damaged greatly.

6.3 升降在工作时其减速部表面温度应控制在-15℃~80℃的范围以内，确保活动螺姆的表面温度也在上述范围以内。
The surface temperature will be limited in-15℃~80℃ when jack working to ensure the temperature of traveling nuts in -15℃~80℃。

6.4 输入轴容许转速为1500r/min，输入轴不得超过此转速。
Maximum input speed is 1500r/min.

6.5 JWM和JWB都不可连续运转:

单台升降机的负荷时间率(%ED)以30分为单位计算，JWM（梯形丝杆-类型）的负荷时间率不得超过20%ED，JWB（普通滚珠丝杆）的负荷时间率不得超过20%ED。

$$\text{负荷时间率\%ED}=\frac{\text{1动作周期的工作时间}}{\text{1动作周期的工作时间+1动作周期的停歇时间}}\times 100\%$$

JWM and JWB aren't suitable for continous operation Jack Duty(%ED),
JWM duty(%ED) cannot exceed 20%ED,
JWB duty(%ED) cannot exceed 30%ED.

$$\text{Duty \%ED}=\frac{\text{Jack operating time(lift \&lower cycle)}}{\text{Elapsed cycle time}}\times 100\%$$

6.6 对于在同一轴线上连接数台升降机时，请务必对输入轴强度进行校核，使每台升降机所承担的扭矩都应在其容许输入轴扭矩以内。
When several Jacks are connected on the same axial line, the loaded torque with each Jack must be verified and limited within permissible input torque.

6.7 驱动源的起动扭矩应确保在使用扭矩的200%以上。
Starting torque must be 200% of service torque.

6.8 在零摄氏度以下工作时因受润滑油粘性变化的影响使得整机效率下降，所以必须选有充足的驱动源。
At below 0℃ ambient temperature, changed adhesion of lubrication will lower Jack's efficiency so that sufficient drive is necessary.6.9 JWM型理论上具有自锁功能，但工作在振动冲击较大的场合时会导致自锁功能失灵，因此须外加一制动装置或选
择带有制动的驱动源。
JWB型升降机本身不具有自锁功能，为了防止由于轴向载荷和丝杆的自重而产生逆转，必须外加制动装置或选择带有制动的驱动源，请确保制动扭矩大于保持扭矩。
JWM has self-lock function, but an Extra braking device or drive source with braking device is necessary to be equipped because self-lock will be of mal-function when Jack is loaded a heavy shock.
JWB has no self-lock function, to avoid backspin of screw under axial load and its weight, a braking device or drive source with braking device is necessary to be equipped and braking torque must be larger than operating torque of Jack.

6.10 升降机使用的环境如下：
Jack's operating conditions

使用场所 Working Location	室内无雨水侵入的场所 Tndoor location without rainwater
周围空气 Ambient Air	灰尘为一般工厂状态 Normal
环境温度 Ambient Temperature	-15℃~40℃
相对湿度 Relative Humidity	85%以下 Less than 85%

6.11 当升降机工作在多灰尘的场所中时，请务必选择防尘罩伸缩套附件来保护丝杆，在室外使用时请务必考虑使用罩壳等装置，使机器不直接受到风吹雨打。
When working in dusty space, Jack must be equipped with elastic dust-hood on screw; in open air, shield must be equipped to prevent exposure to wind andrain.

6.12 升降机工作时，不得进行人为的强行停机，否则将使升降机受到严重破损。
When working, Jack cannot be forced to stop, or will be damaged seriously.

6.13 在有负载的情况下，请不要将JWB型的输入轴驱动方式变为手动操作，负载有可能会造成输入轴旋转非常危险。
Under load, don't change motor drive mode into manual drive, or which will cause backspin of screw and cause Great danger.

7. 许用横向载荷及校验
Permitted radial load and verify

7.1 JWM许用横向载荷 Permitted radial load Fr (N)

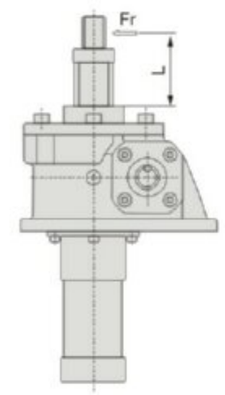

Fr(N) Type / L(mm)	002	005	010	025	050	100	150	200	300	500	750	1000
100	83	128	318	570	2500	4010	4610	8210	38200	85300	73500	186200
200	42	64	159	290	1250	2010	2300	4110	23000	50400	56800	145000
300	28	43	106	190	830	1340	1540	2740	15300	33600	46100	104700
400	21	32	79	140	620	1000	1150	2050	11400	25200	39300	78500
500	27	64	64	110	500	800	920	1640	9100	20200	33900	
600	25	53	53	100	420	670	770	1370	7600	16800	29900	
700	23	51	51	90	360	570	660	1170	6500	14400	26700	
800	21	48	48	90	310	500	580	1030	5700	12600	24100	
900		45	45	90	280	450	510	910	5000	11200	22000	
1000		42	42	90	250	400	460	820	4500	10100	20200	

7.2 JWB或JWM超过许用横向载荷时，请外加导向装置，举例如下:
When operating radial load exceeds critical radial load, please add guiding device, for example.

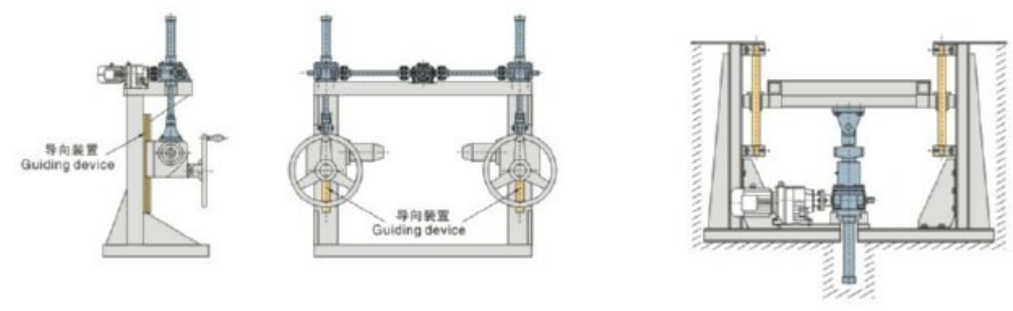

7.3 丝杆轴稳定性校验时, La(La值计算根据各型号尺寸)与fm (支撑系数)选取如下:
Verifying the stability of screw, the values of La and fm as follows.

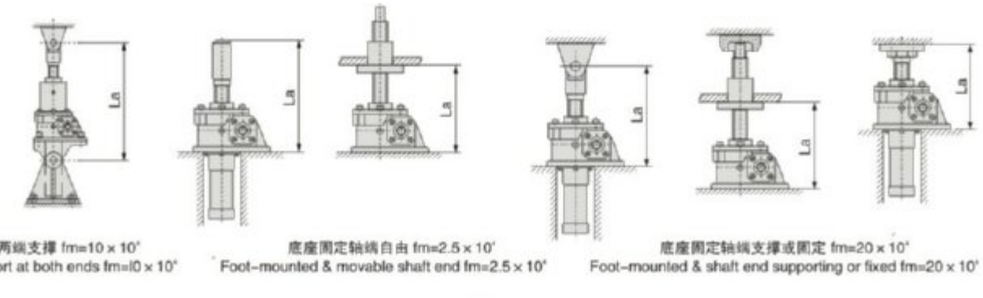

7.4 丝杆轴转速校验时，Lb(Lb值计算根据各型号尺寸)与fn(长度系数)选取如下:
Verifying the rotation speed of screw, the values of Lb and fn as follows.

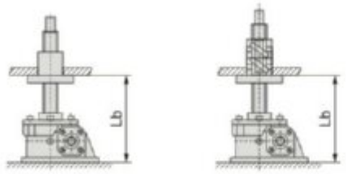

轴端自由 fn=0.36
Movable shaft end fn=0.36

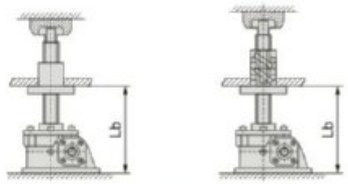

轴端支撑 fn=1.56
Shaft end supporting fn=1.56

8. 选型方法
How to select type

8.1 升降机型号的确定 Type confirmation

1) 计算总机的当量载荷Ws(N) Calculate total equivalent loadWs (N)
Ws=最大载荷Wmax × 使用系数f1(N) Ws=Wmax × f1(N)
被驱动设备系数(f1)表 Service factor for driven machine (f1):

载荷性质 Load character	使用举例 Example	被驱动设备系数 (f1) Factor for driven machine
无冲击载荷，负荷惯性小 Shockleae load & small inertia load	开关、阀门传送带切换装置 Switch, valve transmission belt swithing device	1.0~1.3
轻微冲击载荷，负荷惯性中等 Moderate shoc k &moderate inertia	各种移动装置；升降用各种升降机 All kinds of moving devices, all kinds of elevators	1.3~1.5
大冲击振动载荷，负荷惯性大 Heavy shock & large inertia	用台车搬运东西；保持压延滚轮的位置 Carrying something by trolley to keep the position of idling gear	1.5~3.0

2) 计算单台升降机的当量载荷W
Calcuate equivalent load single lifter W:

$$WS=\frac{WS}{\text{使用台数} \times \text{连动系数fd Number} \times \text{Linkage factor (fd)}}$$

连动系数 Linkage factor(fd):

连动台数 Number of linkage jack	1	2	3	4	5~8
连动系数 Linkage factor	1	0.95	0.9	0.85	0.8

3) 确定升降机型号 Temporarily determine Jack type:
充分考虑载重，速度，行程，效率，驱动源后暂时选定型号。
Temporarily determine Jack type after taking full consideration of load, speed, journey, efficiency and drive source.

4) 根据使用行程、环境条件、输出顶端的联接方式，确定升降机的整体型号。
Determine JW type according to service journey, ambient conditions, connection mode of end-fittings.

8.2 输入功率校核 Verify input power:
负载所需输入功率与许容最大输入功率相比较，如果超过请提高型号或降低丝杆轴转速再计算。
If required input power under load exceeds permissible maximum input power, please select larger type or lower the speed of screw rotation.
负载所需输入功率计算 Calculation of required input power under load:

输入轴转速 Required rotation speed of input shaft n1 (r/min)	$n1=\frac{V}{L1}\times i$
所需输入轴扭矩 Required torque of input shaft T1 (N .m)	$T1=\frac{W\times L1}{2\pi\times i\times\eta}+To$
所需输入功率 Required input power P1 (kW)	$P1=\frac{T1\times n1}{9550}$

V: 升降机丝杆轴(活动螺母)升降速度mm/min L1: 丝杆螺距(mm) i: 减速比 W: 单台升降机当量载荷(N)
π: 圆周率 η: 升降机的综合效率 To: 空载扭矩(N.m) (L1、i、η、To参照基本参数表)
V: linear speed of screw mm/min L1: Pitch of screw (mm) i:ratio
W: Equivalent load of single jack π: pi η :Integrated efficiency To: No-load torque (N.m)
(L1、i、η、To refer to basic parameter table)

8.3 其他校核项目 Other checking items:
1) 当所选类型为活动螺母类型时，请对丝杆轴转速进行校验。
2) 当有横向载荷时，请外加导向器。
3) 当升降机传动配置为串联时(即同一轴线配置了两个或以上数量的升降机)如图须对各升降机输入轴端进行强度校核。
1) Please check screw shaft rotational speed as the type selected is moveable nut type.
2) Please add the guider when include lateral load.
3) Must check every lifter strength of input shaft side as connection in series as picture.

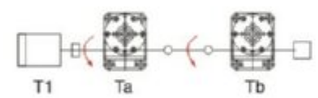

Ta: 为升降机a的所需输入扭矩
Tb: 为升降机b的所需输入扭矩
电机必需的扭矩T1
=Ta+Tb < 升降机a的容许输入轴扭矩
Ta: Required torque of input shaft of jacka.
Tb: Required torque of input shaft of jackb.
Required torque of motor T1
=Ta+Tb<Promitted input torqueof jacka.

9. 升降机选择举例
Example

9.1 例题: 4台连动押上用，结构如下图所示的4台连动模式，工厂内保持常温，有少许灰尘，有横向负荷，在升降机侧面设置了导向器，安装状态采用底座固定，轴端采用一固定一支撑，电源为三相380V/50Hz，使用频率为2次/小时 × 8小时。
1) 最大轴向载荷: 88 KN/4台
2) 升降速度: 10mm/s(600mm/min)
3) 使用行程: 260mm

Example: Four Jacks, linked as the following drawing, normal temperature, thin dust, radial load, with guiding devices on one side, foot-mounted, fixed the screw top-end, 380V/50Hz, service frequency 2cycle/hour × 8 hours.
1) Maximum axial load: 88 KN/4sets
2) Linear speed: 10mm/s (600mm/min)
3) Service journey: 260mm

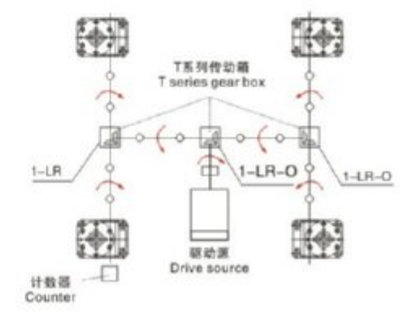

9.2 升降机型号确定 Determine Jack type:

1) 计算总机当量载荷Ws（取被驱动设备系数为1.3）Ws=Wmax · fs=88200×1.3=114660N
Calculate total equivalent load Ws (Factor for driven machine is 1.3)

2) 计算单台当量载荷W
Calculate single equivalent load W: $W=\frac{114660}{4\times0.85}=33724N$

3) 暂定型号 Temporarily determine type:
考虑速度、效率、驱动源、载重后暂定选择JWB050USH(参照基本参数表)。
Temporarily determine JWB050USH according to speed, efficiency, drive and Load (refer to basic parameter table).

4) 行程校核 Verify Journey:
使用行程为260mm，充分考虑余量后选定行程为300mm(参照.TWBOSOUS尺寸表)。
Service journey is 260mm, determine journey should be 300 after considering surplus.
(Please refer to dimension sheet of JWB050US).

5) 输入功率校核 Check input power:
(1) 所需输入功率计算 Calculate required input power:

$$n1=\frac{V}{L1}\times i=\frac{0.60}{0.010}\times6=360r/min$$

$$T1=\frac{W\times L1}{2\pi\times i\times\eta}+To=\frac{33724\times0.010}{2\times3.14\times6\times0.64}+1.37=15.4N.m$$

$$P1=\frac{T1\times n1}{9550}=\frac{15.4\times360}{9550}=0.58kW$$

(2) 参照基本参数表，Pmax=2.2kW > P1……OK
Refer to basic parameter table, Pmax=2.2kW P1……OK

10. 校 验
Checkings

10.1 丝杆稳定性校核 Verify the stability of screw:
升降机丝杆临界稳定载荷通过以下公式计算:
The formula to calculate the critical load as follows.

$$P_{CR}=fm\times(\frac{d^2}{La})^2$$

确保 ensure $P_{CR}>W\times SF(SF=4)$

P_{CR}: 临界载荷(N)
d: 丝杆底径mm(参照基本参数表)
fm: 支撑系数
La: 作用点间距离(mm)
W: 单台升降机当量载荷(N)
SF: 安全系数(一般S F=4)

P_{CR}: Critical load (N)
d: Small diameter of screw end (mm) (refer to basic parameter table)
fm: Support factor
La: Distance between load-supporting point and mounting point as drawing.
W: Equivalent load of single Jack (N)
SF: Safety factor (SF=4 as usual)

JW系列丝杆升降机
JW SERIES SCREW JACK

NMRV UD(L) VF WP SWL JW

10.2 容许丝杆轴转速 Safety screw shaft rotational speed

如为活动螺母选型时，请务必将丝杆轴转速控制在临界转数以下，若超出临界转速，请提高型号再计算。(当升降机工作在速度为H速度、行程为机器的标准行程内各标准的行程见各型号的尺寸图)，当其输入轴转速在900r/min以上是，或者工作在超过本型号的标准行程使用，请必要核对其转速。

Must control the screw shaft rotational speed lower than critical speed when select moveable nut type. Please select one grade higher type if the value exceeds the safety speed. Must check the rotational speed if input speed more than 900r/min or exceeds the standard stroke.

$$n_c=\frac{96\times fn\times d\times10^6}{L_b^2}\qquad n_s=\frac{n1}{i}$$

n_c: 容许丝杆轴转速 r/min
d: 丝杆底径mm (参照基本参数表)
fn: 支撑系数 (参照基本参数表)
L_b: 支撑间距离mm
n_s: 丝杆轴回转速速r/min
n1: 输入轴回转速度r/min
i: 减速比

n_c: Safety screw shaft rotational speed
d: S mall diameter of screw (refer to basic parameter table)
fn: Length factor (refer to basic parameter table)
L_b: Distance between both supporting face
n_s: Rotational speed of screw
n1: Rotational speed of input shaft
i: Ratio

请确保 Ensure: nc>ns
计算举例 Example for calculation:
JWM200UR-H1200PI在输入转速为1200r/min, 轴端支撑下运转, 根据外形尺寸与传动能力表查得: d=51.3, Lb=1437。
Take JWM200UR-H1200PI as example, n1=1200r/min, connecting mode of top-end: I,
we can know d=51.3, Lb=1437 referring to dimension and transmission capacity table.

$$ns=\frac{n1}{i}=\frac{1200}{10^2/_3}=112.5r/min$$

$$nc=\frac{96\times fn\times d\times10^6}{L_b^2}=\frac{96\times1.56\times51.3\times10^6}{(1437)^2}=3720r/min$$

Nc=3720r/min > ns=112.5r/min……OK

11. JW系列外形尺寸表
JW series outline size chart

备注：1. JW外形基本相同JWB，选型时另咨询。
2. UM、DM型结构的基本尺寸与US、DS的基本相同，选型时另咨询。
3. X(*)为加防尘罩时的尺寸。

Note: 1. Please contact us when select JW and JWB type as their outline is similar.
2. Please contact us when select the type as size of UM\DM and US/DS is similar.
3. X(*) is the size with dust-proof cover.

JWM002

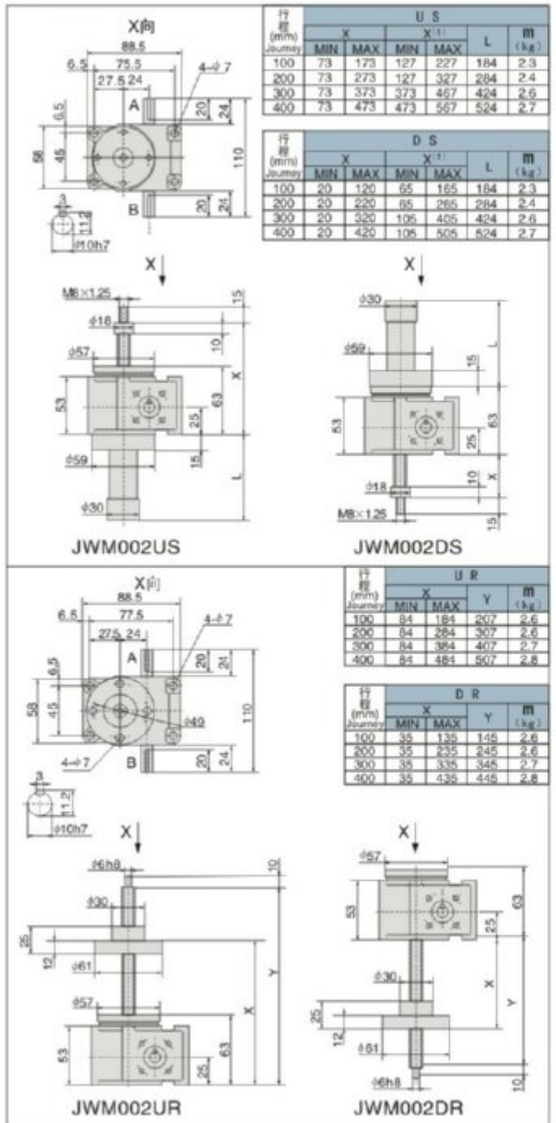

行程 (mm) Journey	U S X MIN	U S X MAX	U S X(1) MIN	U S X(1) MAX	U S L	U S m (kg)
100	73	173	127	227	184	2.3
200	73	273	127	327	284	2.4
300	73	373	373	467	424	2.6
400	73	473	473	567	524	2.7

行程 (mm) Journey	D S X MIN	D S X MAX	D S X(1) MIN	D S X(1) MAX	D S L	D S m (kg)
100	20	120	65	165	184	2.3
200	20	220	65	265	284	2.4
300	20	320	105	405	424	2.6
400	20	420	105	505	524	2.7

行程 (mm) Journey	U R X MIN	U R X MAX	U R Y	U R m (kg)
100	84	184	207	2.6
200	84	284	307	2.6
300	84	384	407	2.7
400	84	484	507	2.8

行程 (mm) Journey	D R X MIN	D R X MAX	D R Y	D R m (kg)
100	35	135	145	2.6
200	35	235	245	2.6
300	35	335	345	2.7
400	35	435	445	2.8

JWM005

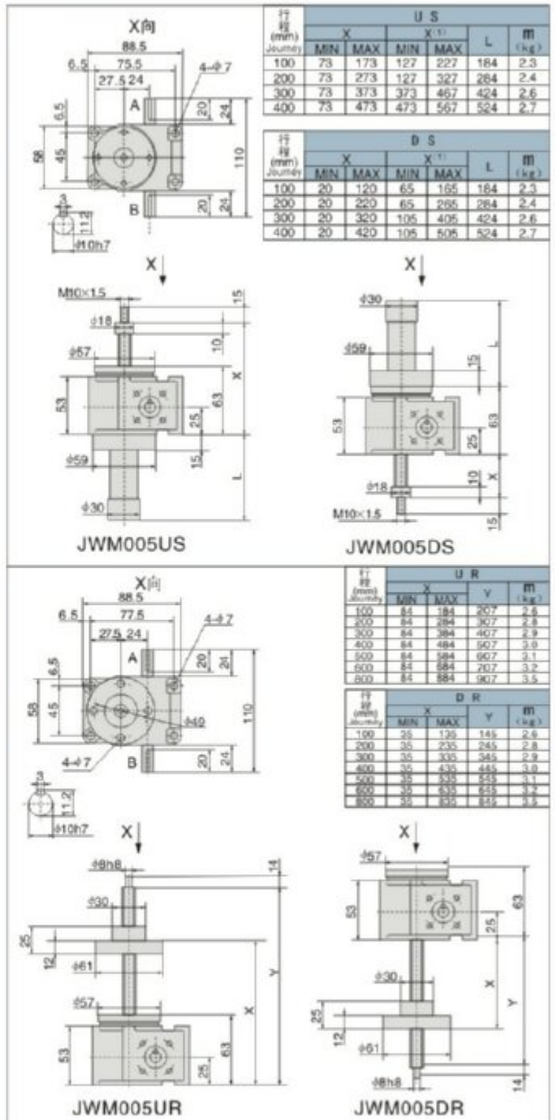

行程 (mm) Journey	U S X MIN	U S X MAX	U S X(1) MIN	U S X(1) MAX	U S L	U S m (kg)
100	73	173	127	227	184	2.3
200	73	273	127	327	284	2.4
300	73	373	373	467	424	2.6
400	73	473	473	567	524	2.7

行程 (mm) Journey	D S X MIN	D S X MAX	D S X(1) MIN	D S X(1) MAX	D S L	D S m (kg)
100	20	120	65	165	184	2.3
200	20	220	65	265	284	2.4
300	20	320	105	405	424	2.6
400	20	420	105	505	524	2.7

行程 (mm) Journey	U R X MIN	U R X MAX	U R Y	U R m (kg)
100	84	184	207	2.6
200	84	284	307	2.8
300	84	384	407	2.9
400	84	484	507	3.0
500	84	584	607	3.1
600	84	684	707	3.2
800	84	884	907	3.5

行程 (mm) Journey	D R X MIN	D R X MAX	D R Y	D R m (kg)
100	35	135	145	2.6
200	35	235	245	2.8
300	35	335	345	2.9
400	35	435	445	3.0
500	35	535	545	3.1
600	35	635	645	3.2
800	35	835	845	3.5

注: X(1)为加防尘罩时的尺寸。 Note: X(1) is the size with dust-proof cover.

JW系列丝杆升降机
JW SERIES SCREW JACK

JWM010

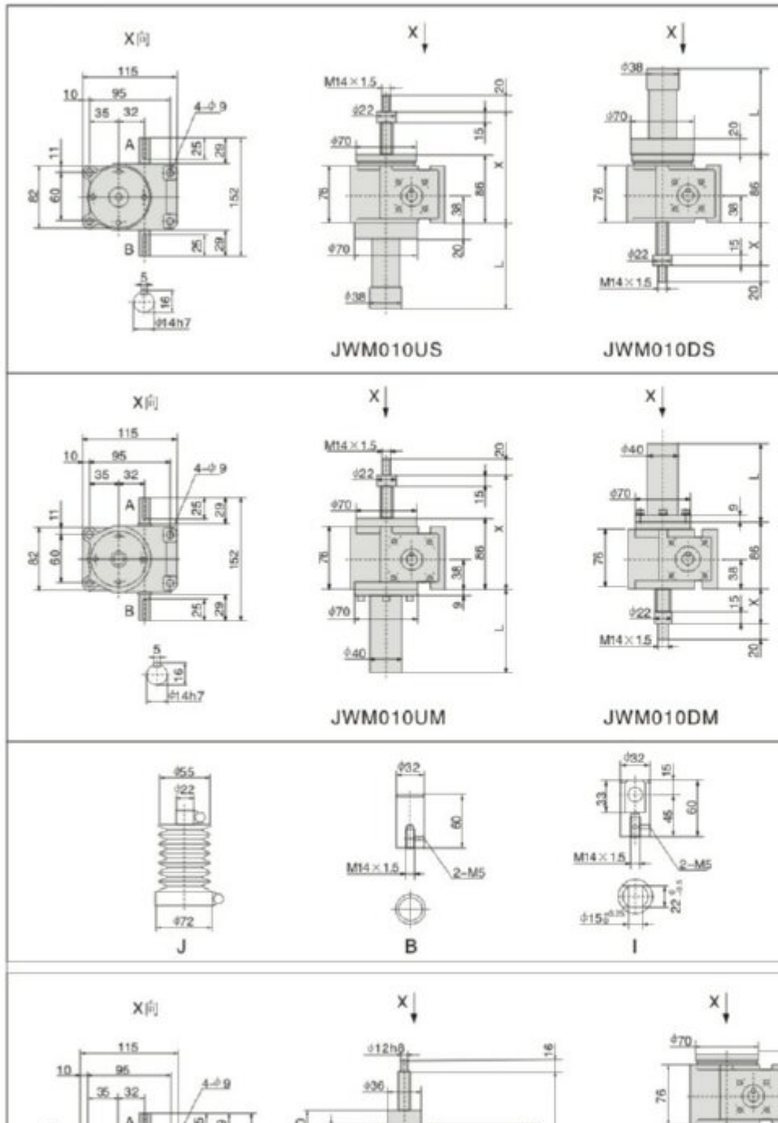

行程 (mm) Journey	U S X MIN	U S X MAX	U S X(1) MIN	U S X(1) MAX	U S L	U S m (kg)
100	101	201	161	261	194	5.5
200	101	301	161	361	294	5.7
300	101	401	201	501	434	6.1
400	101	501	201	601	534	6.3
500	101	601	236	736	669	6.6
600	101	701	236	836	769	6.9
800	101	901	271	1071	1004	7.5

行程 (mm) Journey	D S X MIN	D S X MAX	D S X(1) MIN	D S X(1) MAX	D S L	D S m (kg)
100	25	125	75	175	194	5.5
200	25	225	75	275	294	5.7
300	25	325	115	415	434	6.1
400	25	425	115	515	534	6.3
500	25	525	150	650	669	6.6
600	25	625	150	750	769	6.9
800	25	825	185	985	1004	7.5

行程 (mm) Journey	U M X MIN	U M X MAX	U M X(1) MIN	U M X(1) MAX	U M L	U M m (kg)
100	101	201	161	261	194	6.6
200	101	301	161	361	294	7.2
300	101	401	201	501	434	8.1
400	101	501	201	601	534	8.8
500	101	601	236	736	669	9.6
600	101	701	236	836	769	11
800	101	901	271	1071	1004	12

行程 (mm) Journey	D M X MIN	D M X MAX	D M X(1) MIN	D M X(1) MAX	D M L	D M m (kg)
100	25	125	75	175	194	6.6
200	25	225	75	275	294	7.2
300	25	325	115	415	434	8.1
400	25	425	115	515	534	8.8
500	25	525	150	650	669	9.6
600	25	625	150	750	769	11
800	25	825	185	985	1004	12

行程 (mm) Journey	U R X MIN	U R X MAX	U R Y	U R m (kg)
100	108	208	246	5.9
200	108	308	346	6.1
300	108	408	446	6.2
400	108	508	546	6.4
500	108	608	646	6.6
600	108	708	746	6.8
800	108	908	946	7.2

行程 (mm) Journey	D R X MIN	D R X MAX	D R Y	D R m (kg)
100	50	150	160	5.9
200	50	250	260	6.1
300	50	350	360	6.2
400	50	450	460	6.4
500	50	550	560	6.6
600	50	650	660	6.8
800	50	850	860	7.2

注: X(1)为加防尘罩时的尺寸。 Note: X(1) is the size with dust-proof cover.

JW系列丝杆升降机
JW SERIES SCREW JACK

JWM025

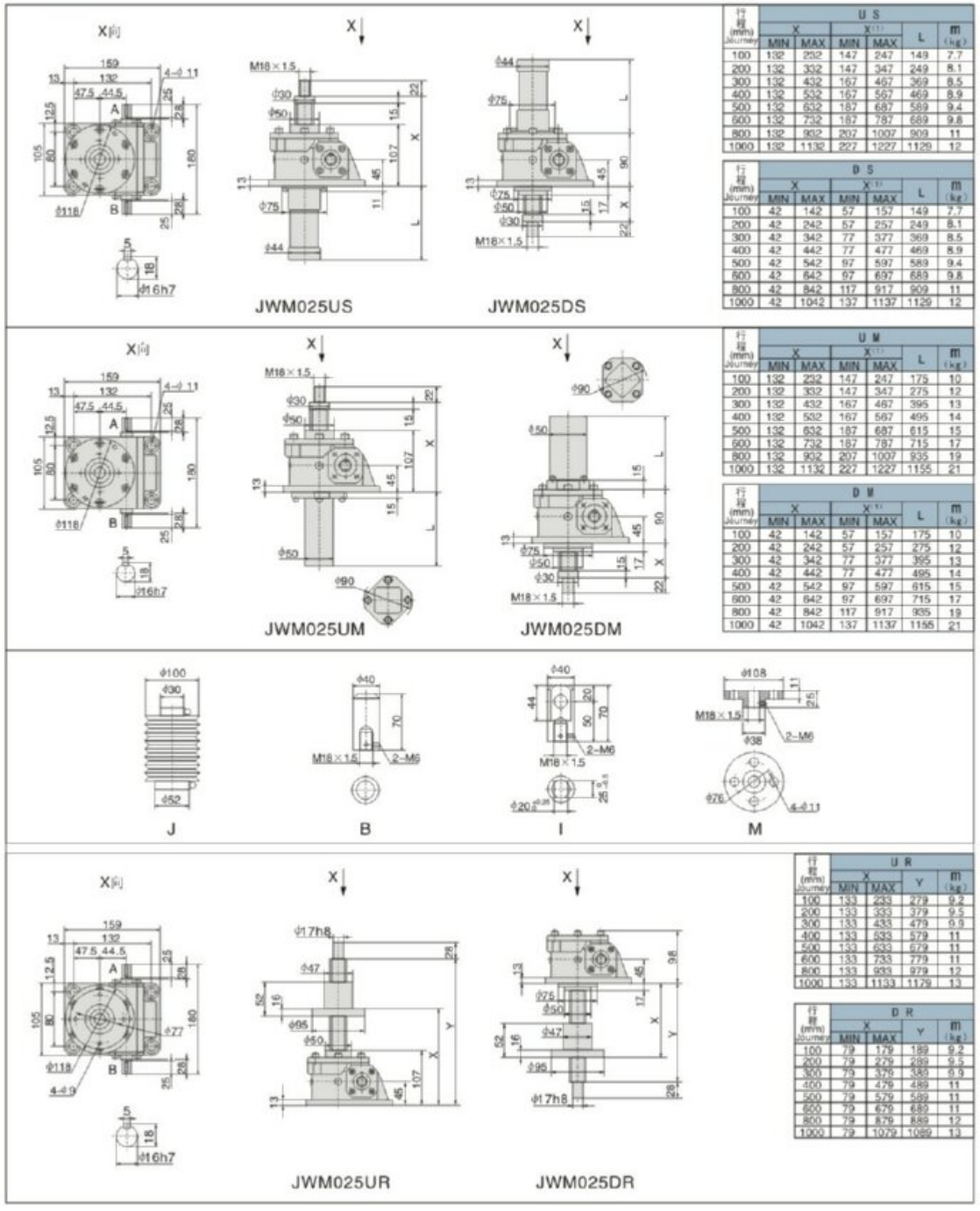

行程 (mm) Journey	U S X MIN	U S X MAX	U S X(1) MIN	U S X(1) MAX	U S L	U S m (kg)
100	132	252	147	247	149	7.7
200	132	332	147	347	249	8.1
300	132	432	167	467	369	8.5
400	132	532	167	567	469	8.9
500	132	632	187	687	589	9.4
600	132	732	187	787	689	9.8
800	132	932	207	1007	909	11
1000	132	1132	227	1227	1129	12

行程 (mm) Journey	D S X MIN	D S X MAX	D S X(1) MIN	D S X(1) MAX	D S L	D S m (kg)
100	42	142	57	157	149	7.7
200	42	242	57	257	249	8.1
300	42	342	77	377	369	8.5
400	42	442	77	477	469	8.9
500	42	542	97	597	589	9.4
600	42	642	97	697	689	9.8
800	42	842	117	917	909	11
1000	42	1042	137	1137	1129	12

行程 (mm) Journey	U M X MIN	U M X MAX	U M X(1) MIN	U M X(1) MAX	U M L	U M m (kg)
100	132	232	147	247	175	10
200	132	332	147	347	275	12
300	132	432	167	467	395	13
400	132	532	167	567	495	14
500	132	632	187	687	615	15
600	132	732	187	787	715	17
800	132	932	207	1007	935	19
1000	132	1132	227	1227	1155	21

行程 (mm) Journey	D M X MIN	D M X MAX	D M X(1) MIN	D M X(1) MAX	D M L	D M m (kg)
100	42	142	57	157	175	10
200	42	242	57	257	275	12
300	42	342	77	377	395	13
400	42	442	77	477	495	14
500	42	542	97	597	615	15
600	42	642	97	697	715	17
800	42	842	117	917	935	19
1000	42	1042	137	1137	1155	21

行程 (mm) Journey	U R X MIN	U R X MAX	U R Y	U R m (kg)
100	133	233	279	9.2
200	133	333	379	9.5
300	133	433	479	9.9
400	133	533	579	11
500	133	633	679	11
600	133	733	779	11
800	133	933	979	12
1000	133	1133	1179	13

行程 (mm) Journey	D R X MIN	D R X MAX	D R Y	D R m (kg)
100	79	179	189	9.2
200	79	279	289	9.5
300	79	379	389	9.9
400	79	479	489	11
500	79	579	589	11
600	79	679	689	11
800	79	879	889	12
1000	79	1079	1089	13

JWM050

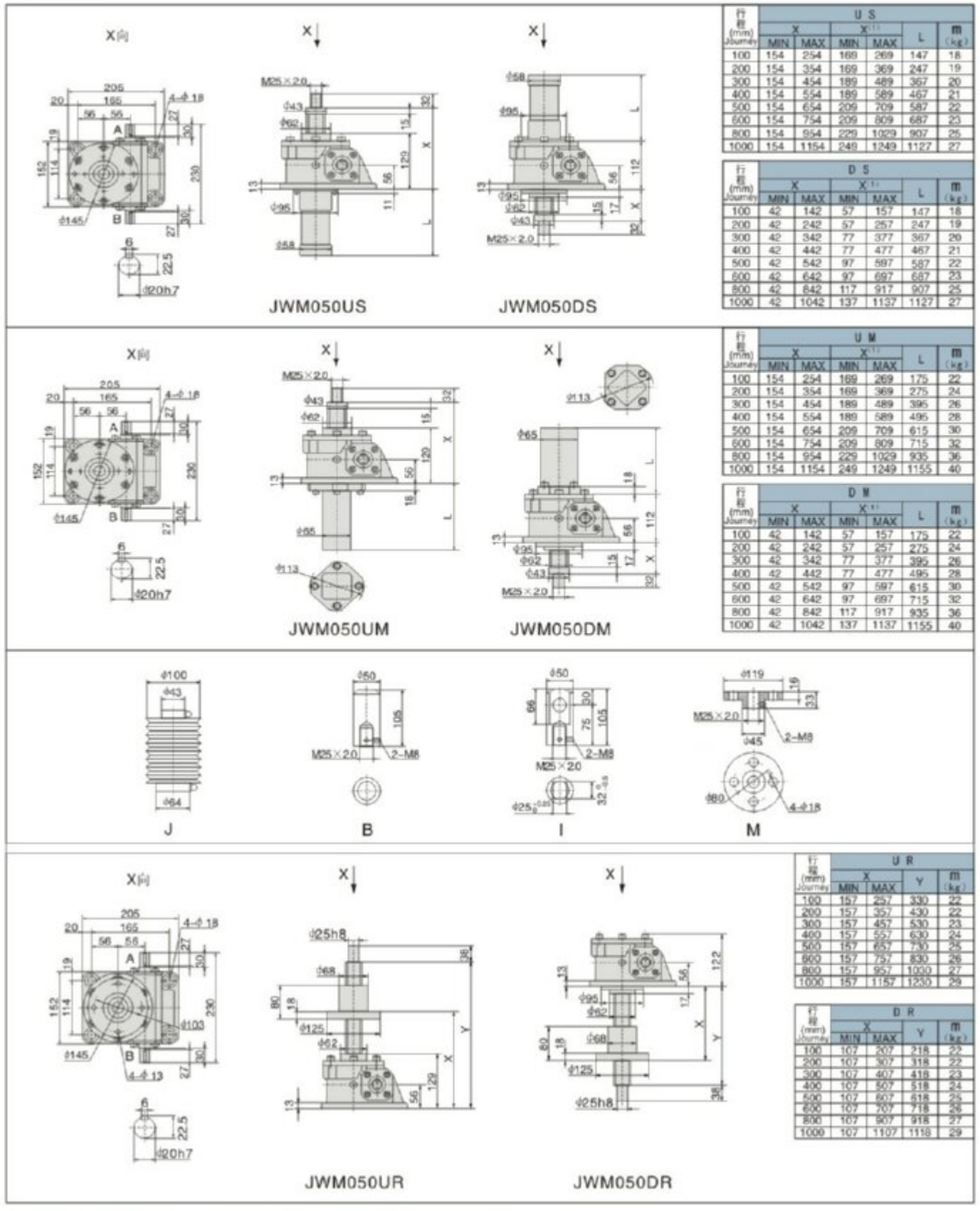

行程 (mm) Journey	U S X MIN	U S X MAX	U S X(1) MIN	U S X(1) MAX	U S L	U S m (kg)
100	154	254	169	269	147	18
200	154	354	169	369	247	19
300	154	454	189	489	367	20
400	154	554	189	589	467	21
500	154	654	209	709	587	22
600	154	754	209	809	687	23
800	154	954	229	1029	907	25
1000	154	1154	249	1249	1127	27

行程 (mm) Journey	D S X MIN	D S X MAX	D S X(1) MIN	D S X(1) MAX	D S L	D S m (kg)
100	42	142	57	157	147	18
200	42	242	57	257	247	19
300	42	342	77	377	367	20
400	42	442	77	477	467	21
500	42	542	97	597	587	22
600	42	642	97	697	687	23
800	42	842	117	917	907	25
1000	42	1042	137	1137	1127	27

行程 (mm) Journey	U M X MIN	U M X MAX	U M X(1) MIN	U M X(1) MAX	U M L	U M m (kg)
100	154	254	169	269	175	22
200	154	354	169	369	275	24
300	154	454	189	489	395	26
400	154	554	189	589	495	28
500	154	654	209	709	615	30
600	154	754	209	809	715	32
800	154	954	229	1029	935	36
1000	154	1154	249	1249	1155	40

行程 (mm) Journey	D M X MIN	D M X MAX	D M X(1) MIN	D M X(1) MAX	D M L	D M m (kg)
100	42	142	57	157	175	22
200	42	242	57	257	275	24
300	42	342	77	377	395	26
400	42	442	77	477	495	28
500	42	542	97	597	615	30
600	42	642	97	697	715	32
800	42	842	117	917	935	36
1000	42	1042	137	1137	1155	40

行程 (mm) Journey	U R X MIN	U R X MAX	U R Y	U R m (kg)
100	157	257	330	22
200	157	357	430	22
300	157	457	530	23
400	157	557	630	24
500	157	657	730	25
600	157	757	830	26
800	157	957	1000	27
1000	157	1157	1230	29

行程 (mm) Journey	D R X MIN	D R X MAX	D R Y	D R m (kg)
100	107	207	218	22
200	107	307	318	22
300	107	407	418	23
400	107	507	518	24
500	107	607	618	25
600	107	707	718	26
800	107	907	918	27
1000	107	1107	1118	29

注: X(1)为加防尘罩时的尺寸。 Note: X(1) is the size with dust-proof cover.

JWM100

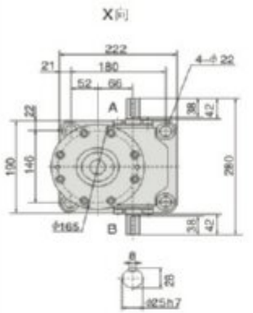

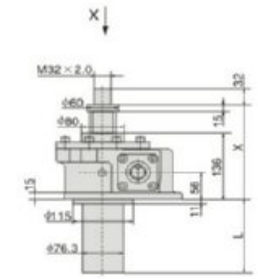

JWM100US

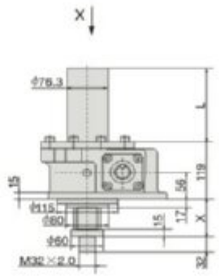

JWM100DS

行程 (mm) Journey	U S X MIN	U S X MAX	U S X[1] MIN	U S X[1] MAX	U S L	U S m (kg)
100	161	261	171	271	151	27
200	161	361	171	371	252	29
300	161	461	186	486	366	32
400	161	561	186	586	466	34
500	161	661	211	711	591	37
600	161	761	211	811	691	40
800	161	961	226	1026	906	45
1000	161	1161	236	1236	1116	50
1200	161	1361	261	1461	1341	56

行程 (mm) Journey	D S X MIN	D S X MAX	D S X[1] MIN	D S X[1] MAX	D S L	D S m (kg)
100	42	142	52	152	151	27
200	42	242	52	252	252	29
300	42	342	67	367	366	32
400	42	442	67	467	466	34
500	42	542	92	592	591	37
600	42	642	92	692	691	40
800	42	842	107	907	906	45
1000	42	1042	117	1117	1116	50
1200	42	1242	142	1342	1341	56

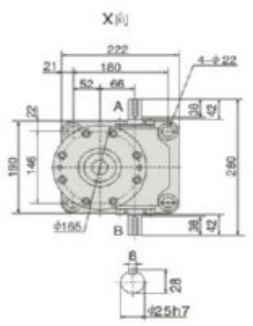

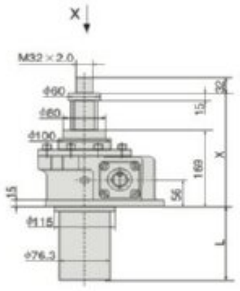

JWM100UM

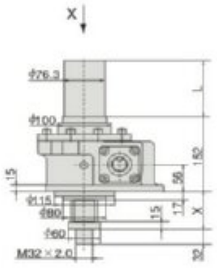

JWM100DM

行程 (mm) Journey	U M X MIN	U M X MAX	U M X[1] MIN	U M X[1] MAX	U M L	U M m (kg)
100	194	294	204	304	151	30
200	194	394	204	404	252	32
300	194	494	219	519	366	35
400	194	594	219	619	466	37
500	194	694	244	744	591	40
600	194	794	244	844	691	43
800	194	994	259	1059	906	48
1000	194	1194	269	1269	1116	53
1200	194	1394	294	1494	1341	58

行程 (mm) Journey	D M X MIN	D M X MAX	D M X[1] MIN	D M X[1] MAX	D M L	D M m (kg)
100	42	142	52	152	151	30
200	42	242	52	252	252	32
300	42	342	67	367	366	35
400	42	442	67	467	466	37
500	42	542	92	592	591	40
600	42	642	92	692	691	43
800	42	842	107	907	905	48
1000	42	1042	117	1117	1116	53
1200	42	1242	142	1342	1341	58

J

B

I

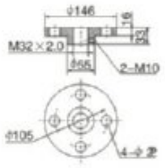

M

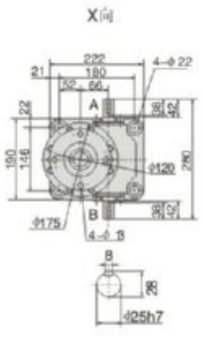

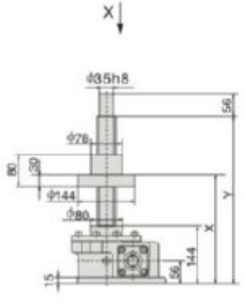

JWM100UR

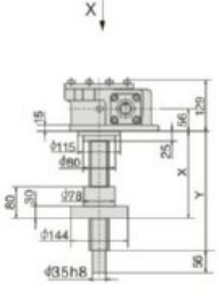

JWM100DR

行程 (mm) Journey	U R X MIN	U R X MAX	U R Y	U R m (kg)
100	184	284	344	32
200	184	384	444	33
300	184	484	544	34
400	184	584	644	36
500	184	684	744	37
600	184	784	844	38
800	184	984	1044	41
1000	184	1184	1244	43
1200	184	1384	1444	45

行程 (mm) Journey	D R X MIN	D R X MAX	D R Y	D R m (kg)
100	115	215	225	32
200	115	315	325	33
300	115	415	425	34
400	115	515	525	36
500	115	615	625	37
600	115	715	725	38
800	115	915	925	41
1000	115	1115	1125	43
1200	115	1315	1325	45

注: X[1]为加防尘罩时的尺寸。 Note: X[1] is the size with dust-proof cover.

JWM150

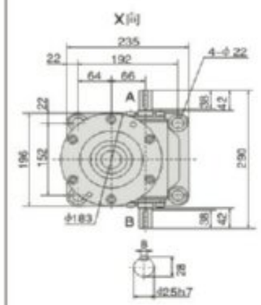

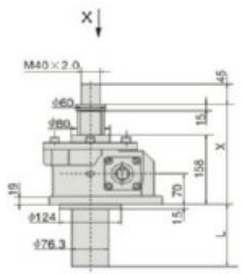

JWM150US

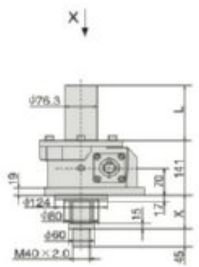

JWM150DS

行程 (mm) Journey	U S X MIN	U S X MAX	U S X[1] MIN	U S X[1] MAX	U S L	U S m (kg)
100	183	283	193	293	151	33
200	183	383	193	393	252	35
300	183	483	208	508	366	38
400	183	583	208	608	466	41
500	183	683	233	733	591	45
600	183	783	233	833	691	47
800	183	983	248	1048	906	53
1000	183	1183	258	1258	1116	59
1200	183	1383	283	1483	1341	65

行程 (mm) Journey	D S X MIN	D S X MAX	D S X[1] MIN	D S X[1] MAX	D S L	D S m (kg)
100	42	142	52	152	151	33
200	42	242	52	252	252	35
300	42	342	67	367	366	38
400	42	442	67	467	466	41
500	42	542	92	592	591	45
600	42	642	92	692	691	47
800	42	842	107	907	906	53
1000	42	1042	117	1117	1116	59
1200	42	1242	142	1342	1341	65

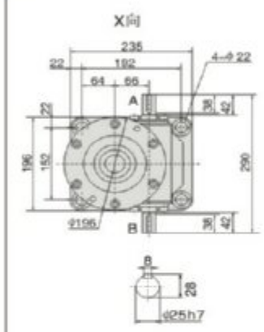

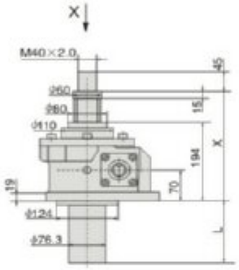

JWM150UM

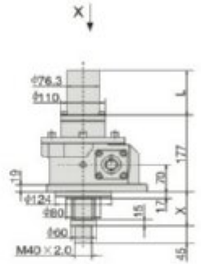

JWM150DM

行程 (mm) Journey	U M X MIN	U M X MAX	U M X[1] MIN	U M X[1] MAX	U M L	U M m (kg)
100	219	319	229	329	151	37
200	219	419	229	429	252	40
300	219	519	244	544	366	43
400	219	619	244	644	466	46
500	219	719	269	769	591	49
600	219	819	269	869	691	52
800	219	1019	284	1084	906	58
1000	219	1219	294	1294	1116	64
1200	219	1419	319	1519	1341	69

行程 (mm) Journey	D M X MIN	D M X MAX	D M X[1] MIN	D M X[1] MAX	D M L	D M m (kg)
100	42	142	52	152	151	37
200	42	242	52	252	252	40
300	42	342	67	367	366	43
400	42	442	67	467	466	46
500	42	542	92	592	591	49
600	42	642	92	692	691	52
800	42	842	107	907	906	58
1000	42	1042	117	1117	1116	64
1200	42	1242	142	1342	1341	69

J

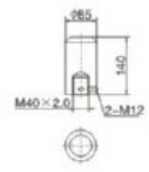

B

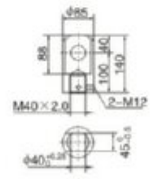

I

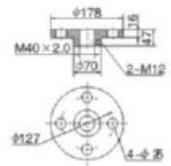

M

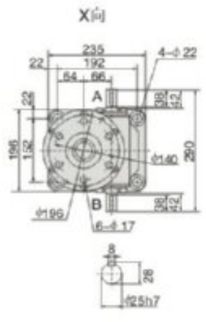

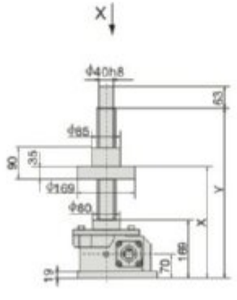

JWM150UR

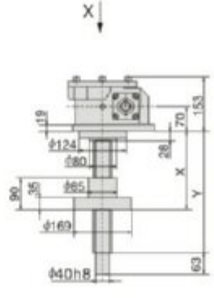

JWM150DR

行程 (mm) Journey	U R X MIN	U R X MAX	U R Y	U R m (kg)
100	214	314	379	40
200	214	414	479	42
300	214	514	579	43
400	214	614	679	45
500	214	714	779	46
600	214	814	879	48
800	214	1014	1079	51
1000	214	1214	1279	54
1200	214	1414	1479	57

行程 (mm) Journey	D R X MIN	D R X MAX	D R Y	D R m (kg)
100	128	228	239	40
200	128	328	339	42
300	128	428	439	43
400	128	528	539	45
500	128	628	639	46
600	128	728	739	48
800	128	928	939	51
1000	128	1128	1139	54
1200	128	1328	1339	57

注: X[1]为加防尘罩时的尺寸。 Note: X[1] is the size with dust-proof cover.

JW系列丝杆升降机
JW SERIES SCREW JACK

JWM200

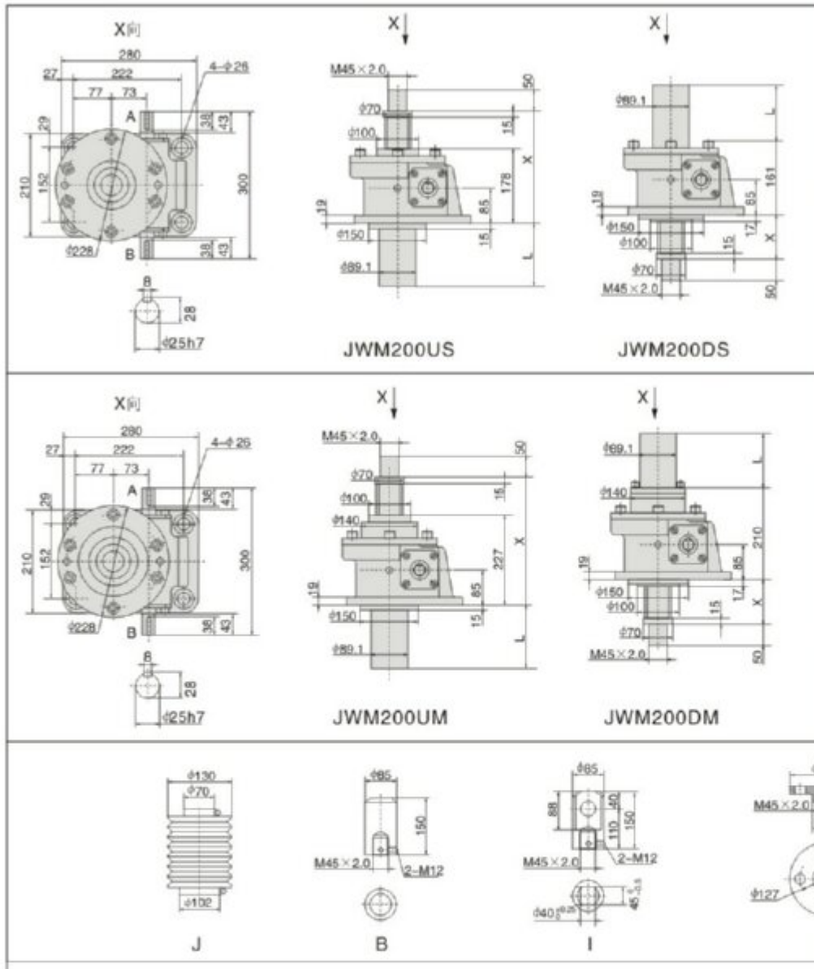

行程 (mm) Journey	U S X MIN	U S X MAX	U S X(1) MIN	U S X(1) MAX	U S L	U S m (kg)
100	203	303	213	313	151	42
200	203	403	213	413	252	45
300	203	503	228	528	366	49
400	203	603	228	628	466	53
500	203	703	253	753	591	57
600	203	803	253	853	691	60
800	203	1003	268	1068	906	67
1000	203	1203	278	1278	1116	74
1200	203	1403	303	1503	1341	81

行程 (mm) Journey	D S X MIN	D S X MAX	D S X(1) MIN	D S X(1) MAX	D S L	D S m (kg)
100	42	142	52	152	151	42
200	42	242	52	252	252	45
300	42	342	67	367	366	49
400	42	442	67	467	466	53
500	42	542	92	592	591	57
600	42	642	92	692	691	60
800	42	842	107	907	906	67
1000	42	1042	117	1117	1116	74
1200	42	1242	142	1342	1341	81

行程 (mm) Journey	U M X MIN	U M X MAX	U M X(1) MIN	U M X(1) MAX	U M L	U M m (kg)
100	252	352	262	362	151	51
200	252	452	262	462	252	55
300	252	552	277	577	366	58
400	252	652	277	677	466	62
500	252	752	302	802	591	66
600	252	852	302	902	691	69
800	252	1052	317	1117	906	76
1000	252	1252	327	1327	1116	83
1200	252	1452	352	1552	1341	90

行程 (mm) Journey	D M X MIN	D M X MAX	D M X(1) MIN	D M X(1) MAX	D M L	D M m (kg)
100	42	142	52	152	151	51
200	42	242	52	252	252	55
300	42	342	67	367	366	58
400	42	442	67	467	466	62
500	42	542	92	592	591	66
600	42	642	92	692	691	69
800	42	842	107	907	906	76
1000	42	1042	117	1117	1116	83
1200	42	1242	142	1342	1341	90

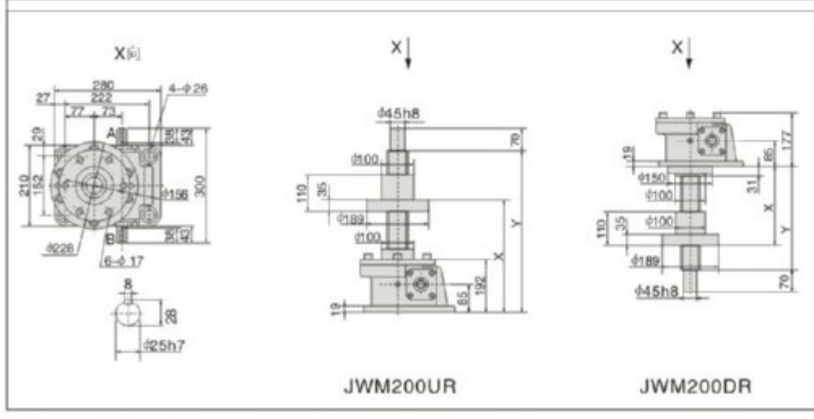

行程 (mm) Journey	U R X MIN	U R X MAX	U R Y	U R m (kg)
100	237	337	422	56
200	237	437	522	58
300	237	537	622	60
400	237	637	722	62
500	237	737	822	64
600	237	837	922	66
800	237	1037	1122	71
1000	237	1237	1322	75
1200	237	1437	1522	79

行程 (mm) Journey	D R X MIN	D R X MAX	D R Y	D R m (kg)
100	151	251	261	58
200	151	351	361	58
300	151	451	461	60
400	151	551	561	62
500	151	651	661	64
600	151	751	761	66
800	151	951	961	71
1000	151	1151	1161	75
1200	151	1351	1361	79

注: X(1)为加防尘罩时的尺寸。 Note: X(1) is the size with dust-proof cover.

JWM300

行程 (mm) Journey	U S X MIN	U S X MAX	U S X(1) MIN	U S X(1) MAX	U S L	D S X MIN	D S X MAX	D S X(1) MIN	D S X(1) MAX	D S L	m (kg)
100	255	355	265	365	160	55	155	65	165	160	118
200	255	455	265	465	260	55	255	65	265	260	123
300	255	555	280	580	375	55	355	80	380	375	128
400	255	655	280	680	475	55	455	80	480	475	134
500	255	755	295	795	590	55	555	95	595	590	139
600	255	855	295	895	690	55	655	95	695	690	145
800	255	1055	310	1110	905	55	855	110	910	905	155
1000	255	1255	330	1330	1125	55	1055	130	1130	1125	167
1200	255	1455	340	1540	1335	55	1255	140	1340	1335	177
1500	255	1755	365	1865	1660	55	1555	165	1665	1660	194

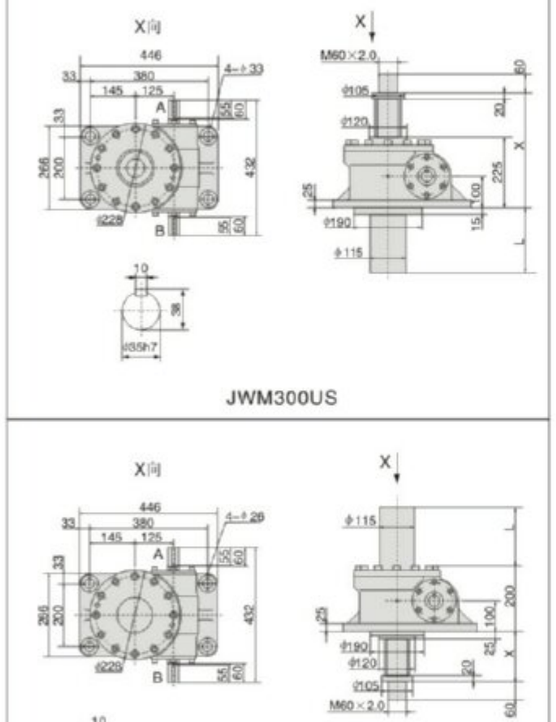

JWM500

行程 (mm) Journey	U S X MIN	U S X MAX	U S X(1) MIN	U S X(1) MAX	U S L	D S X MIN	D S X MAX	D S X(1) MIN	D S X(1) MAX	D S L	m (kg)
100	315	415	320	420	165	55	155	60	160	165	248
200	315	515	320	520	265	55	255	60	260	265	260
300	315	615	340	640	385	55	355	80	380	385	273
400	315	715	340	740	485	55	455	80	480	485	284
500	315	815	350	850	395	55	555	90	590	395	279
600	315	915	350	950	695	55	655	90	690	695	308
800	315	1115	365	1165	910	55	855	105	905	910	332
1000	315	1315	380	1380	1125	55	1055	120	1120	1125	357
1200	315	1515	390	1590	1335	55	1255	130	1330	1335	380
1500	315	1815	410	1910	1665	55	1555	150	1650	1665	417
2000	315	2315	445	2445	2190	55	2055	185	2185	2190	477

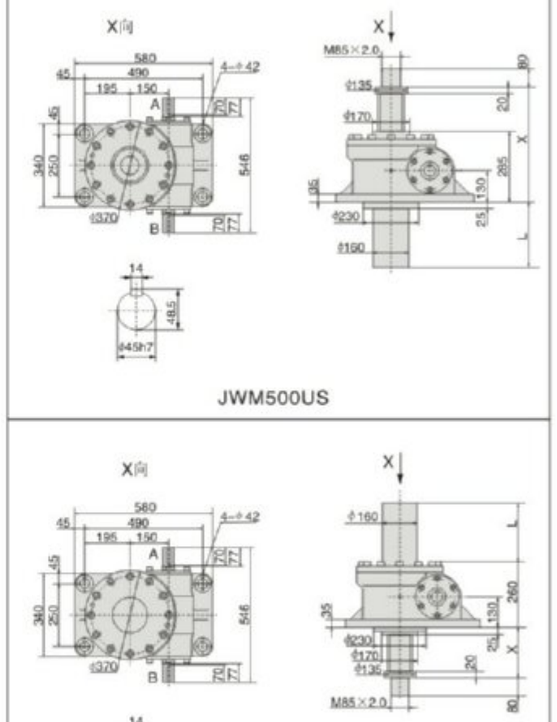

注: X(1)为加防尘罩时的尺寸。 Note: X(1) is the size with dust-proof cover.

JW系列丝杆升降机
JW SERIES SCREW JACK

JWM750

行程 (mm) Journey	U S X MIN	U S X MAX	U S X(1) MIN	U S X(1) MAX	U S L	D S X MIN	D S X MAX	D S X(1) MIN	D S X(1) MAX	D S L	m (kg)
100	370	470	380	480	165	70	170	80	180	165	370
200	370	570	380	580	265	70	270	80	280	265	384
300	370	670	395	695	385	70	370	95	395	385	401
400	370	770	395	795	485	70	470	95	495	485	415
500	370	870	410	910	395	70	570	110	610	395	431
600	370	970	410	1010	695	70	670	110	710	695	445
800	370	1170	425	1225	910	70	870	125	925	910	476
1000	370	1370	435	1435	1125	70	1070	135	1135	1125	506
1200	370	1570	450	1650	1335	70	1270	150	1350	1335	536
1500	370	1870	465	1965	1665	70	1570	165	1665	1665	581
2000	370	2370	500	2500	2190	70	2070	200	2200	2190	657

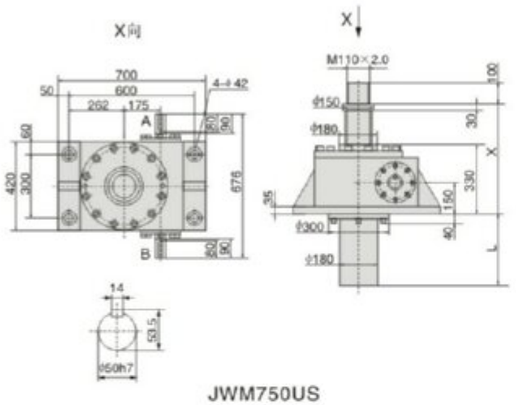

JWM750US

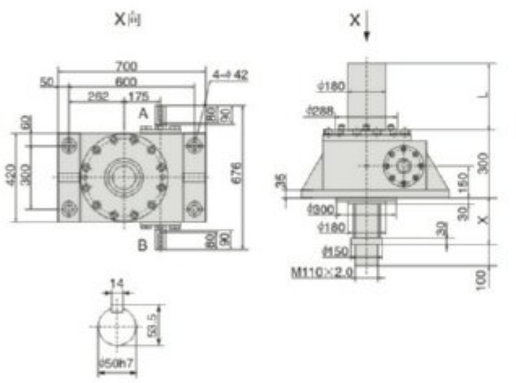

JWM750DS

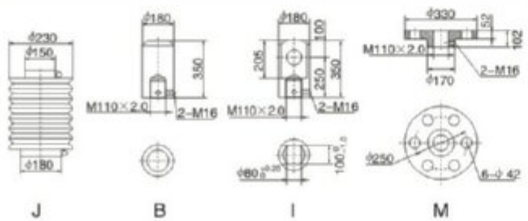

JWM1000

行程 (mm) Journey	U S X MIN	U S X MAX	U S X(1) MIN	U S X(1) MAX	U S L	D S X MIN	D S X MAX	D S X(1) MIN	D S X(1) MAX	D S L	m (kg)
100	450	550	460	560	165	70	170	80	180	165	748
200	450	650	460	660	265	70	270	80	280	265	766
300	450	750	475	775	385	70	370	95	395	385	787
400	450	850	475	875	485	70	470	95	495	485	805
500	450	950	485	985	395	70	570	105	605	395	824
600	450	1050	485	1085	695	70	670	105	705	695	842
800	450	1250	500	1300	910	70	870	120	920	910	881
1000	450	1450	510	1510	1125	70	1070	130	1130	1125	918
1200	450	1650	525	1725	1335	70	1270	145	1345	1335	957
1500	450	1950	545	2045	1665	70	1570	165	1665	1665	1014
2000	450	2450	575	2575	2190	70	2070	195	2195	2190	1109

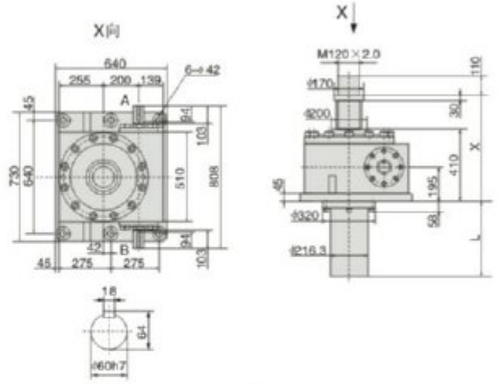

JWM1000US

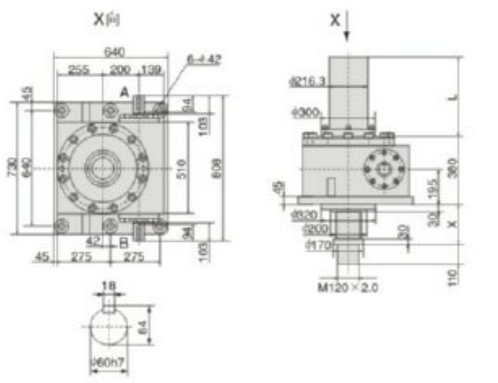

JWM1000DS

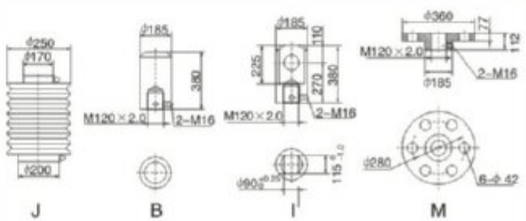

注: X(1)为加防尘罩时的尺寸。 Note: X(1) is the size with dust-proof cover.

JWB005

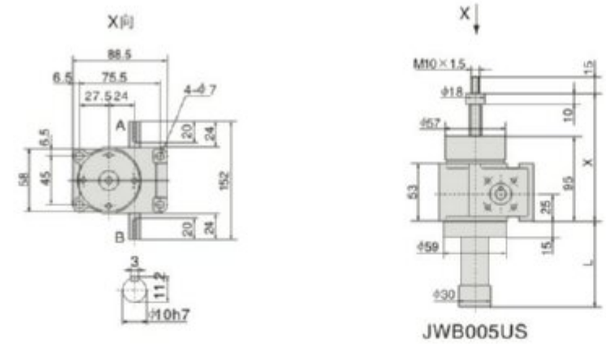

JWB005US

行程 (mm) Journey	U S X MIN	U S X MAX	U S X(1) MIN	U S X(1) MAX	U S L	m (kg)
100	162	262	212	312	194	6.7
200	162	362	212	412	294	7.0
300	162	462	252	552	434	7.4
400	162	562	252	652	534	7.6
500	162	662	287	787	669	8.0
600	162	762	287	887	769	8.2

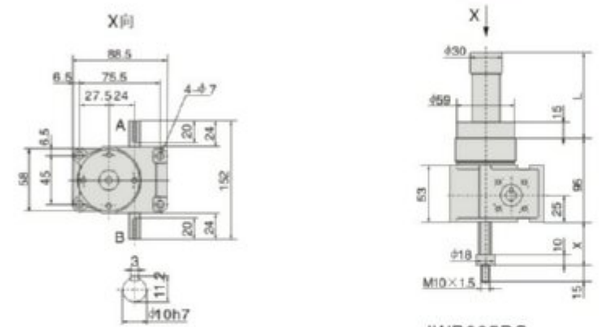

JWB005DS

行程 (mm) Journey	D S X MIN	D S X MAX	D S X(1) MIN	D S X(1) MAX	D S L	m (kg)
100	25	125	75	175	194	6.7
200	25	225	75	275	294	7.0
300	25	325	115	415	434	7.4
400	25	425	115	515	534	7.6
500	25	525	150	650	669	8.0
600	25	625	150	750	769	8.2

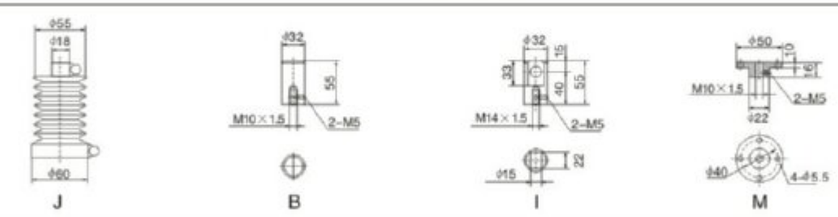

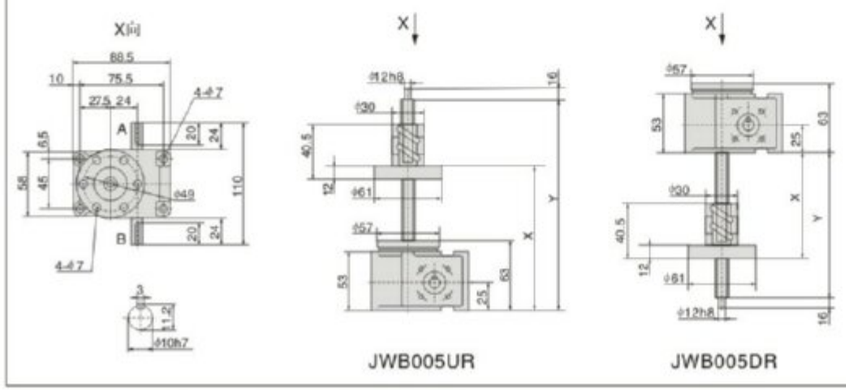

JWB005UR JWB005DR

行程 (mm) Journey	U R X MIN	U R X MAX	U R Y	m (kg)
100	84	184	224	2.7
200	84	284	324	2.8
300	84	384	424	2.9
400	84	484	524	3.1
500	84	584	624	3.2
600	84	684	724	3.3
800	84	884	924	3.6

行程 (mm) Journey	D R X MIN	D R X MAX	D R Y	m (kg)
100	35	135	145	2.7
200	35	235	245	2.8
300	35	335	345	2.9
400	35	435	445	3.1
500	35	535	545	3.2
600	35	635	645	3.3
800	35	835	845	3.6

注: X(1)为加防尘罩时的尺寸。 Note: X(1) is the size with dust-proof cover.

JWB010

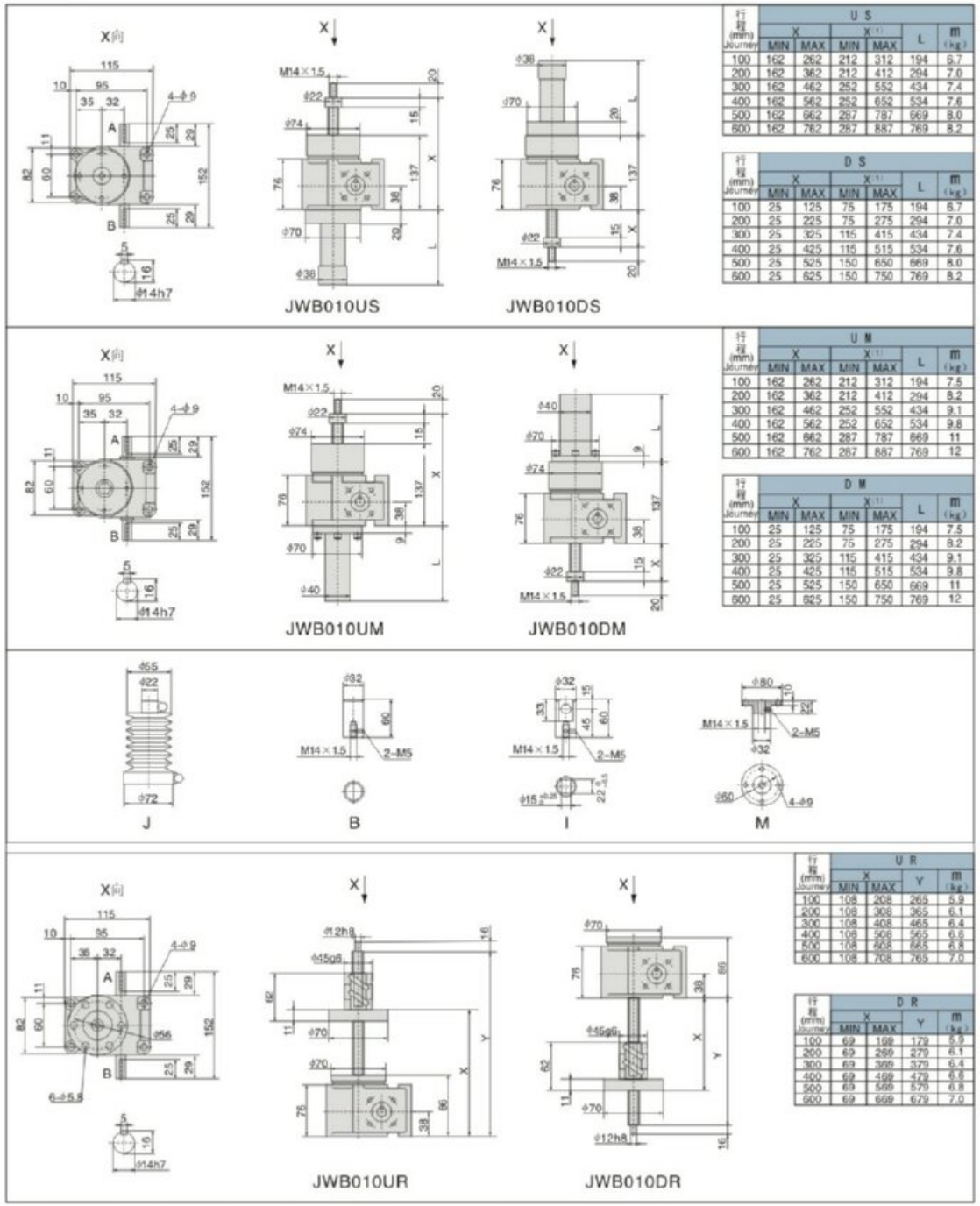

行程 (mm) Journey	U S X MIN	U S X MAX	U S X(1) MIN	U S X(1) MAX	L	m (kg)
100	162	262	212	312	194	6.7
200	162	362	212	412	294	7.0
300	162	462	252	552	434	7.4
400	162	562	252	652	534	7.6
500	162	662	287	787	669	8.0
600	162	762	287	887	769	8.2

行程 (mm) Journey	D S X MIN	D S X MAX	D S X(1) MIN	D S X(1) MAX	L	m (kg)
100	25	125	75	175	194	6.7
200	25	225	75	275	294	7.0
300	25	325	115	415	434	7.4
400	25	425	115	515	534	7.6
500	25	525	150	650	669	8.0
600	25	625	150	750	769	8.2

行程 (mm) Journey	U M X MIN	U M X MAX	U M X(1) MIN	U M X(1) MAX	L	m (kg)
100	162	262	212	312	194	7.5
200	162	362	212	412	294	8.2
300	162	462	252	552	434	9.1
400	162	562	252	652	534	9.8
500	162	662	287	787	669	11
600	162	762	287	887	769	12

行程 (mm) Journey	D M X MIN	D M X MAX	D M X(1) MIN	D M X(1) MAX	L	m (kg)
100	25	125	75	175	194	7.5
200	25	225	75	275	294	8.2
300	25	325	115	415	434	9.1
400	25	425	115	515	534	9.8
500	25	525	150	650	669	11
600	25	625	150	750	769	12

行程 (mm) Journey	U R X MIN	U R X MAX	U R Y	m (kg)
100	108	208	265	5.9
200	108	308	365	6.1
300	108	408	465	6.4
400	108	508	565	6.6
500	108	608	665	6.8
600	108	708	765	7.0

行程 (mm) Journey	D R X MIN	D R X MAX	D R Y	m (kg)
100	69	169	179	5.9
200	69	269	279	6.1
300	69	369	379	6.4
400	69	469	479	6.6
500	69	569	579	6.8
600	69	669	679	7.0

注: X(1)为加防尘罩时的尺寸。 Note: X(1) is the size with dust-proof cover.

JWB025

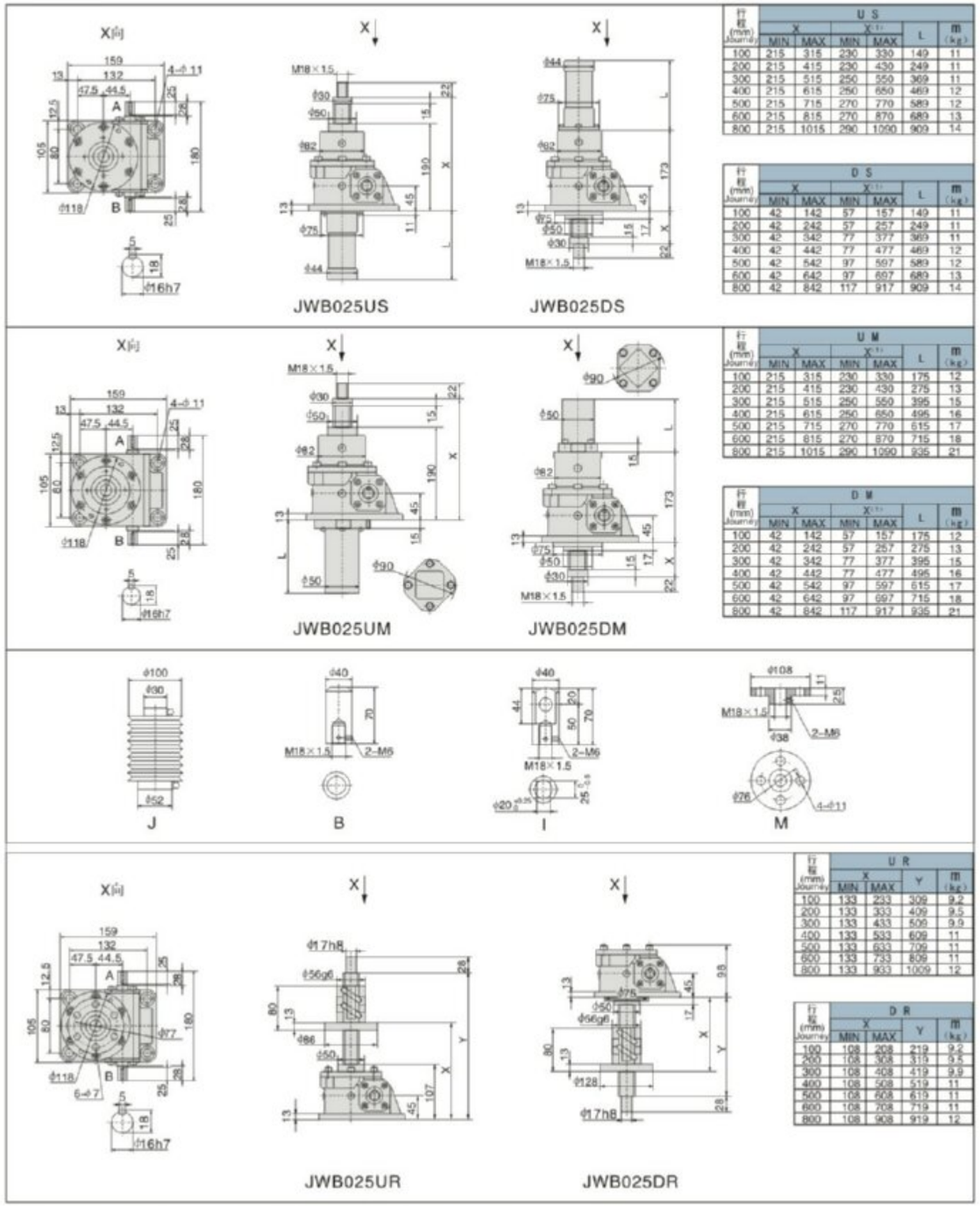

行程 (mm) Journey	U S X MIN	U S X MAX	U S X(1) MIN	U S X(1) MAX	L	m (kg)
100	215	315	230	330	149	11
200	215	415	230	430	249	11
300	215	515	250	550	369	11
400	215	615	250	650	469	12
500	215	715	270	770	589	12
600	215	815	270	870	689	13
800	215	1015	290	1090	909	14

行程 (mm) Journey	D S X MIN	D S X MAX	D S X(1) MIN	D S X(1) MAX	L	m (kg)
100	42	142	57	157	149	11
200	42	242	57	257	249	11
300	42	342	77	377	369	11
400	42	442	77	477	469	12
500	42	542	97	597	589	12
600	42	642	97	697	689	13
800	42	842	117	917	909	14

行程 (mm) Journey	U M X MIN	U M X MAX	U M X(1) MIN	U M X(1) MAX	L	m (kg)
100	215	315	230	330	175	12
200	215	415	230	430	275	13
300	215	515	250	550	395	15
400	215	615	250	650	495	16
500	215	715	270	770	615	17
600	215	815	270	870	715	18
800	215	1015	290	1090	935	21

行程 (mm) Journey	D M X MIN	D M X MAX	D M X(1) MIN	D M X(1) MAX	L	m (kg)
100	42	142	57	157	175	12
200	42	242	57	257	275	13
300	42	342	77	377	395	15
400	42	442	77	477	495	16
500	42	542	97	597	615	17
600	42	642	97	697	715	18
800	42	842	117	917	935	21

行程 (mm) Journey	U R X MIN	U R X MAX	U R Y	m (kg)
100	133	233	309	9.2
200	133	333	409	9.5
300	133	433	509	9.9
400	133	533	609	11
500	133	633	709	11
600	133	733	809	11
800	133	933	1009	12

行程 (mm) Journey	D R X MIN	D R X MAX	D R Y	m (kg)
100	108	208	219	9.2
200	108	308	319	9.5
300	108	408	419	9.9
400	108	508	519	11
500	108	608	619	11
600	108	708	719	11
800	108	908	919	12

注: X(1)为加防尘罩时的尺寸。 Note: X(1) is the size with dust-proof cover.

JWB050

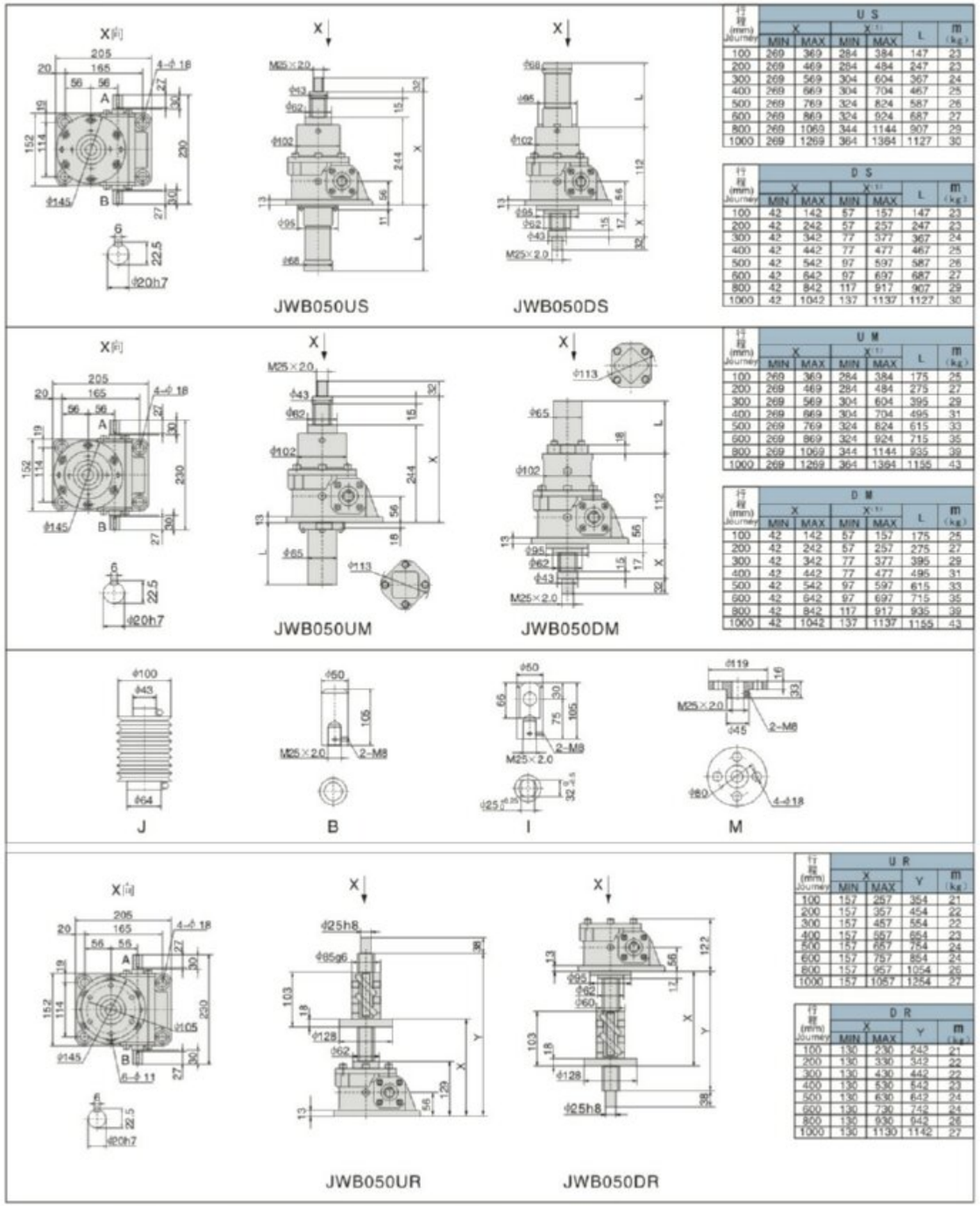

行程 (mm) Journey	U S X MIN	U S X MAX	U S X(1) MIN	U S X(1) MAX	U S L	U S m (kg)
100	269	369	284	384	147	23
200	269	469	284	484	247	23
300	269	569	304	604	367	24
400	269	669	304	704	467	25
500	269	769	324	824	587	26
600	269	869	324	924	687	27
800	269	1069	344	1144	907	29
1000	269	1269	364	1364	1127	30

行程 (mm) Journey	D S X MIN	D S X MAX	D S X(1) MIN	D S X(1) MAX	D S L	D S m (kg)
100	42	142	57	157	147	23
200	42	242	57	257	247	23
300	42	342	77	377	367	24
400	42	442	77	477	467	25
500	42	542	97	597	587	26
600	42	642	97	697	687	27
800	42	842	117	917	907	29
1000	42	1042	137	1137	1127	30

行程 (mm) Journey	U M X MIN	U M X MAX	U M X(1) MIN	U M X(1) MAX	U M L	U M m (kg)
100	269	369	284	384	175	25
200	269	469	284	484	275	27
300	269	569	304	604	395	29
400	269	669	304	704	495	31
500	269	769	324	824	615	33
600	269	869	324	924	715	35
800	269	1069	344	1144	935	39
1000	269	1269	364	1364	1155	43

行程 (mm) Journey	D M X MIN	D M X MAX	D M X(1) MIN	D M X(1) MAX	D M L	D M m (kg)
100	42	142	57	157	175	25
200	42	242	57	257	275	27
300	42	342	77	377	395	29
400	42	442	77	477	495	31
500	42	542	97	597	615	33
600	42	642	97	697	715	35
800	42	842	117	917	935	39
1000	42	1042	137	1137	1155	43

行程 (mm) Journey	U R X MIN	U R X MAX	U R Y	U R m (kg)
100	157	257	354	21
200	157	357	454	22
300	157	457	554	23
400	157	557	654	23
500	157	657	754	24
600	157	757	854	24
800	157	957	1054	26
1000	157	1057	1254	27

行程 (mm) Journey	D R X MIN	D R X MAX	D R Y	D R m (kg)
100	130	230	245	21
200	130	330	342	22
300	130	430	442	22
400	130	530	542	23
500	130	630	642	24
600	130	730	742	24
800	130	930	942	26
1000	130	1130	1142	27

注: X(1)为加防尘罩时的尺寸。 Note: X(1) is the size with dust-proof cover.

JW系列丝杆升降机
JW SERIES SCREW JACK

JWB100

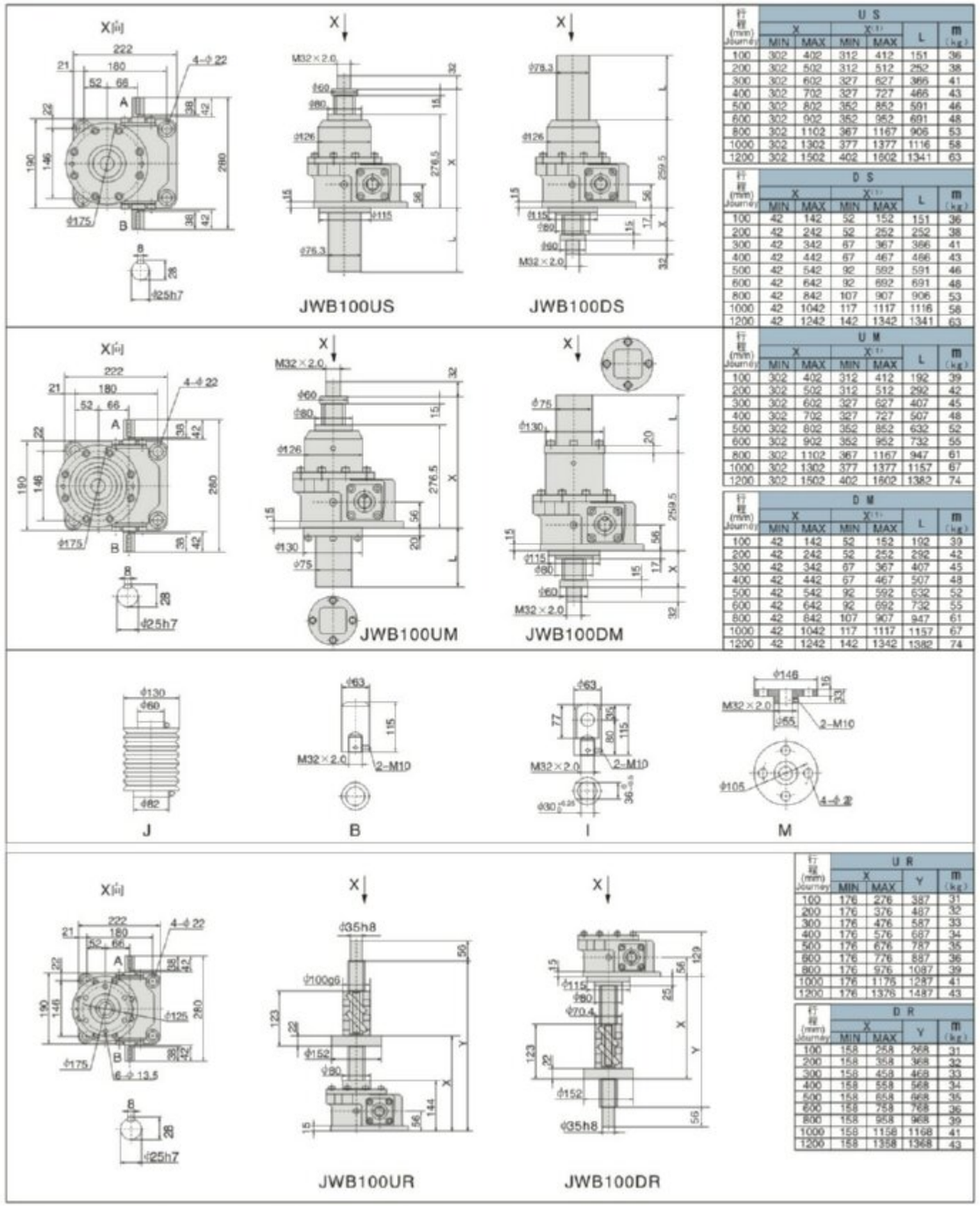

行程 (mm) Journey	U S X MIN	U S X MAX	U S X(1) MIN	U S X(1) MAX	U S L	U S m (kg)
100	302	402	312	412	151	36
200	302	502	312	512	252	38
300	302	602	327	627	366	41
400	302	702	327	727	466	43
500	302	802	352	852	591	46
600	302	902	352	952	691	48
800	302	1102	367	1167	906	53
1000	302	1302	377	1377	1116	58
1200	302	1502	402	1602	1341	63

行程 (mm) Journey	D S X MIN	D S X MAX	D S X(1) MIN	D S X(1) MAX	D S L	D S m (kg)
100	42	142	52	152	151	36
200	42	242	52	252	252	38
300	42	342	67	367	366	41
400	42	442	67	467	466	43
500	42	542	92	592	591	46
600	42	642	92	692	691	48
800	42	842	107	907	906	53
1000	42	1042	117	1117	1116	58
1200	42	1242	142	1342	1341	63

行程 (mm) Journey	U M X MIN	U M X MAX	U M X(1) MIN	U M X(1) MAX	U M L	U M m (kg)
100	302	402	312	412	192	39
200	302	502	312	512	292	42
300	302	602	327	627	407	45
400	302	702	327	727	507	48
500	302	802	352	852	632	52
600	302	902	352	952	732	55
800	302	1102	367	1167	947	61
1000	302	1302	377	1377	1157	67
1200	302	1502	402	1602	1382	74

行程 (mm) Journey	D M X MIN	D M X MAX	D M X(1) MIN	D M X(1) MAX	D M L	D M m (kg)
100	42	142	52	152	192	39
200	42	242	52	252	292	42
300	42	342	67	367	407	45
400	42	442	67	467	507	48
500	42	542	92	592	632	52
600	42	642	92	692	732	55
800	42	842	107	907	947	61
1000	42	1042	117	1117	1157	67
1200	42	1242	142	1342	1382	74

行程 (mm) Journey	U R X MIN	U R X MAX	U R Y	U R m (kg)
100	176	276	387	31
200	176	376	487	32
300	176	476	587	33
400	176	576	687	34
500	176	676	787	35
600	176	776	887	36
800	176	976	1087	39
1000	176	1176	1287	41
1200	176	1376	1487	43

行程 (mm) Journey	D R X MIN	D R X MAX	D R Y	D R m (kg)
100	158	258	268	31
200	158	358	368	32
300	158	458	468	33
400	158	558	568	34
500	158	658	668	35
600	158	758	768	36
800	158	958	968	39
1000	158	1158	1168	41
1200	158	1358	1368	43

注: X(1)为加防尘罩时的尺寸。 Note: X(1) is the size with dust-proof cover.

JWB150

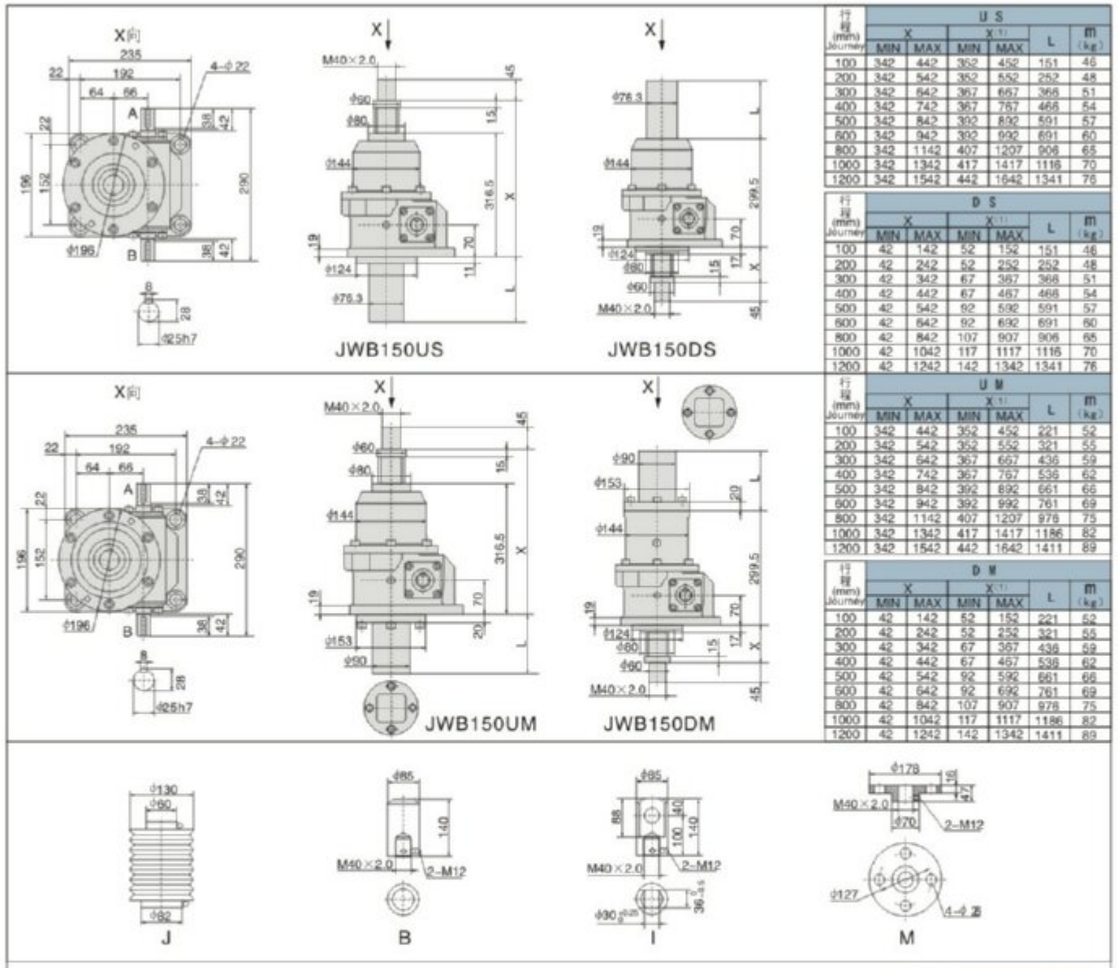

行程 (mm) Journey	U S X MIN	U S X MAX	U S X(1) MIN	U S X(1) MAX	U S L	U S m (kg)
100	342	442	352	452	151	46
200	342	542	352	552	252	48
300	342	642	367	667	366	51
400	342	742	367	767	466	54
500	342	842	392	892	591	57
600	342	942	392	992	691	60
800	342	1142	407	1207	906	65
1000	342	1342	417	1417	1116	70
1200	342	1542	442	1642	1341	76

行程 (mm) Journey	D S X MIN	D S X MAX	D S X(1) MIN	D S X(1) MAX	D S L	D S m (kg)
100	42	142	52	152	151	46
200	42	242	52	252	252	48
300	42	342	67	367	366	51
400	42	442	67	467	466	54
500	42	542	92	592	591	57
600	42	642	92	692	691	60
800	42	842	107	907	906	65
1000	42	1042	117	1117	1116	70
1200	42	1242	142	1342	1341	76

行程 (mm) Journey	U M X MIN	U M X MAX	U M X(1) MIN	U M X(1) MAX	U M L	U M m (kg)
100	342	442	352	452	221	52
200	342	542	352	552	321	55
300	342	642	367	667	436	59
400	342	742	367	767	536	62
500	342	842	392	892	661	66
600	342	942	392	992	761	69
800	342	1142	407	1207	976	75
1000	342	1342	417	1417	1186	82
1200	342	1542	442	1642	1411	89

行程 (mm) Journey	D M X MIN	D M X MAX	D M X(1) MIN	D M X(1) MAX	D M L	D M m (kg)
100	42	142	52	152	221	52
200	42	242	52	252	321	55
300	42	342	67	367	436	59
400	42	442	67	467	536	62
500	42	542	92	592	661	66
600	42	642	92	692	761	69
800	42	842	107	907	976	75
1000	42	1042	117	1117	1186	82
1200	42	1242	142	1342	1411	89

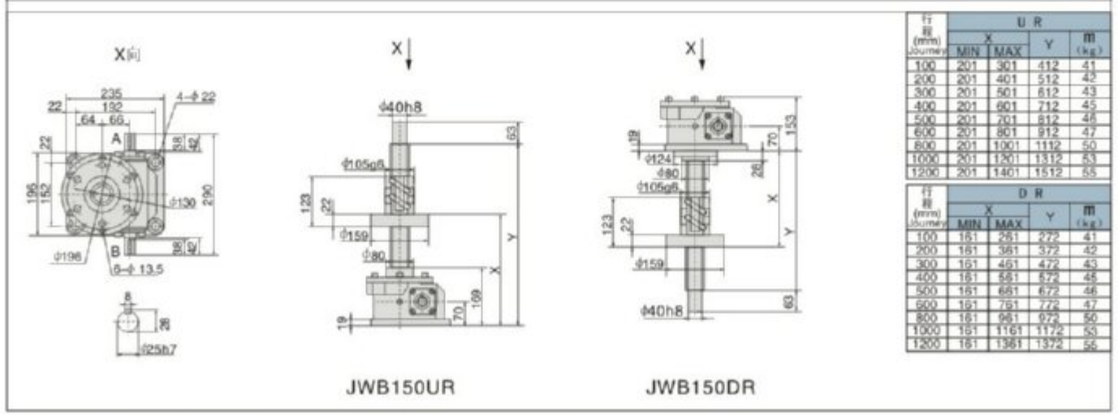

行程 (mm) Journey	U R X MIN	U R X MAX	U R Y	U R m (kg)
100	201	301	412	41
200	201	401	512	42
300	201	501	612	43
400	201	601	712	45
500	201	701	812	46
600	201	801	912	47
800	201	1001	1112	50
1000	201	1201	1312	53
1200	201	1401	1512	55

行程 (mm) Journey	D R X MIN	D R X MAX	D R Y	D R m (kg)
100	151	251	272	41
200	151	351	372	42
300	151	451	472	43
400	151	551	572	45
500	151	651	672	46
600	151	751	772	47
800	151	951	972	50
1000	151	1151	1172	53
1200	151	1351	1372	55

注: X(1)为加防尘罩时的尺寸。 Note: X(1) is the size with dust-proof cover.

JW系列丝杆升降机
JW SERIES SCREW JACK

JWB200

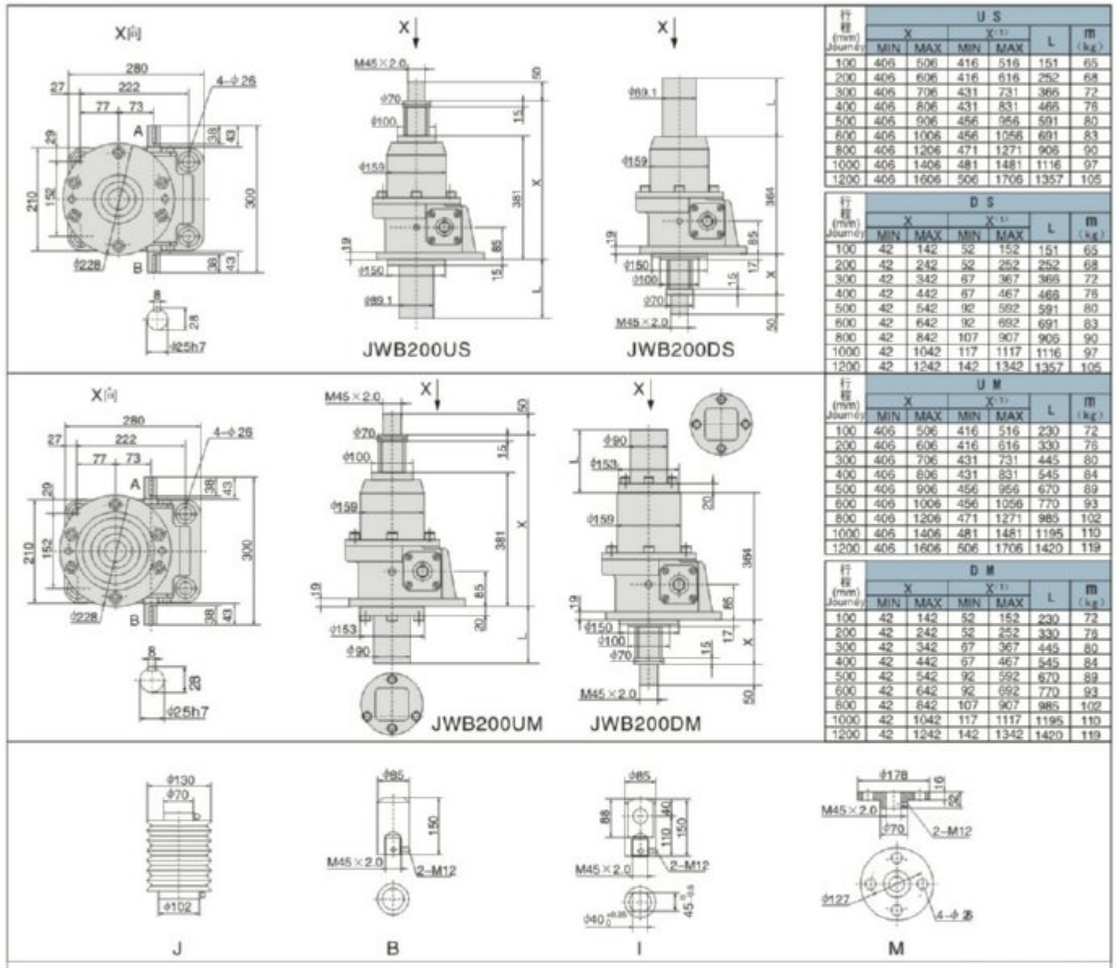

行程 (mm) Journey	U S X MIN	U S X MAX	U S X(1) MIN	U S X(1) MAX	U S L	U S m (kg)
100	406	506	416	516	151	65
200	406	606	416	616	252	68
300	406	706	431	731	366	72
400	406	806	431	831	466	76
500	406	906	456	956	591	80
600	406	1006	456	1056	691	83
800	406	1206	471	1271	906	90
1000	406	1406	481	1481	1116	97
1200	406	1606	506	1706	1357	105

行程 (mm) Journey	D S X MIN	D S X MAX	D S X(1) MIN	D S X(1) MAX	D S L	D S m (kg)
100	42	142	52	152	151	65
200	42	242	52	252	252	68
300	42	342	67	367	366	72
400	42	442	67	467	466	76
500	42	542	92	592	591	80
600	42	642	92	692	691	83
800	42	842	107	907	906	90
1000	42	1042	117	1117	1116	97
1200	42	1242	142	1342	1357	105

行程 (mm) Journey	U M X MIN	U M X MAX	U M X(1) MIN	U M X(1) MAX	U M L	U M m (kg)
100	406	506	416	516	230	72
200	406	606	416	616	330	76
300	406	706	431	731	445	80
400	406	806	431	831	545	84
500	406	906	456	956	670	89
600	406	1006	456	1056	770	93
800	406	1206	471	1271	985	102
1000	406	1406	481	1481	1195	110
1200	406	1606	506	1706	1420	119

行程 (mm) Journey	D M X MIN	D M X MAX	D M X(1) MIN	D M X(1) MAX	D M L	D M m (kg)
100	42	142	52	152	230	72
200	42	242	52	252	330	76
300	42	342	67	367	445	80
400	42	442	67	467	545	84
500	42	542	92	592	670	89
600	42	642	92	692	770	93
800	42	842	107	907	985	102
1000	42	1042	117	1117	1195	110
1200	42	1242	142	1342	1420	119

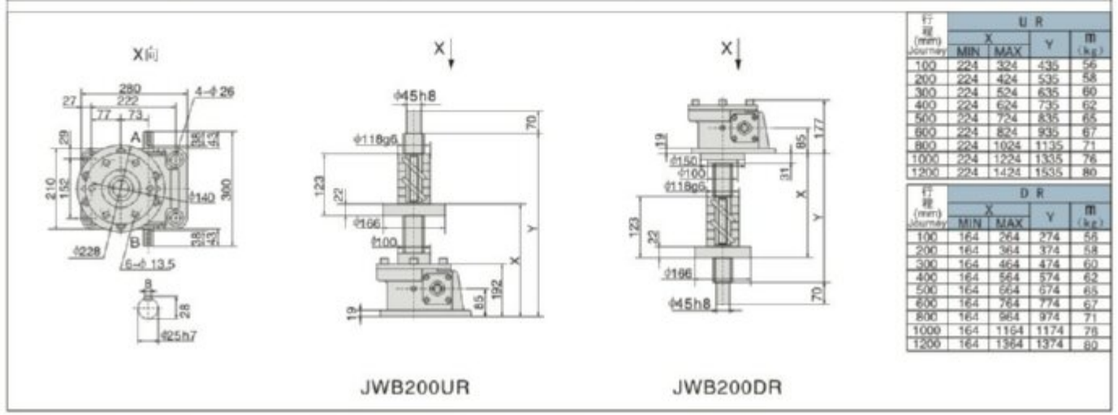

行程 (mm) Journey	U R X MIN	U R X MAX	U R Y	U R m (kg)
100	224	324	435	56
200	224	424	535	58
300	224	524	635	60
400	224	624	735	62
500	224	724	835	65
600	224	824	935	67
800	224	1024	1135	71
1000	224	1224	1335	76
1200	224	1424	1535	80

行程 (mm) Journey	D R X MIN	D R X MAX	D R Y	D R m (kg)
100	164	264	274	56
200	164	364	374	58
300	164	464	474	60
400	164	564	574	62
500	164	664	674	65
600	164	764	774	67
800	164	964	974	71
1000	164	1164	1174	76
1200	164	1364	1374	80

注: X(1)为加防尘罩时的尺寸。 Note: X(1) is the size with dust-proof cover.

JW系列丝杆升降机
JW SERIES SCREW JACK

JWB300

行程 (mm) Journey	U S X MIN	U S X MAX	U S X(1) MIN	U S X(1) MAX	U S L	D S X MIN	D S X MAX	D S X(1) MIN	D S X(1) MAX	D S L	m (kg)
100	480	580	490	590	160	55	155	65	165	160	153
200	480	680	490	690	260	55	255	65	265	260	159
300	480	780	505	805	375	55	355	80	380	375	166
400	480	880	505	905	475	55	455	80	480	475	172
500	480	980	520	1020	590	55	555	95	595	590	178
600	480	1080	520	1120	690	55	655	95	695	690	184
800	480	1280	535	1335	905	55	855	110	910	905	197
1000	480	1480	555	1555	1125	55	1050	130	1130	1125	210
1200	480	1680	565	1765	1335	55	1255	140	1340	1335	223
1500	480	1980	590	2090	1660	55	1555	165	1665	1660	242

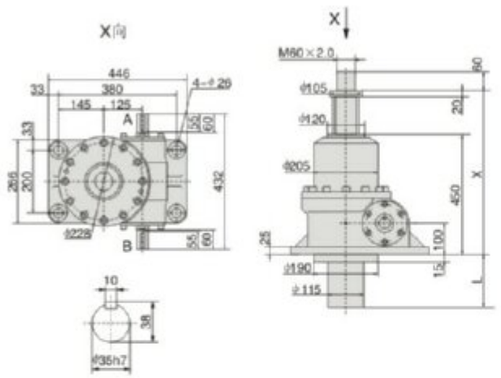

JWB300US

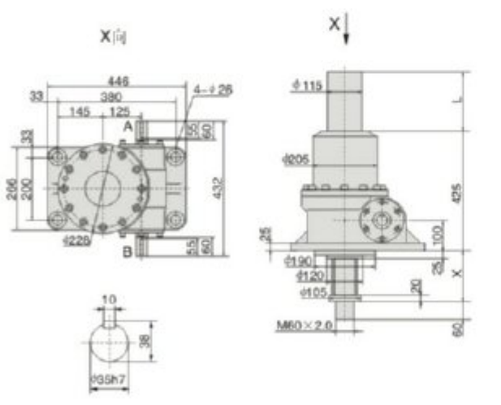

JWB300DS

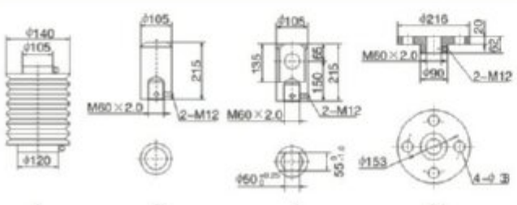

JWB500

行程 (mm) Journey	U S X MIN	U S X MAX	U S X(1) MIN	U S X(1) MAX	U S L	D S X MIN	D S X MAX	D S X(1) MIN	D S X(1) MAX	D S L	m (kg)
100	580	680	585	685	165	55	155	60	160	165	310
200	580	780	585	785	265	55	255	60	260	265	320
300	580	880	605	905	385	55	355	80	380	385	330
400	580	980	605	1005	485	55	455	80	480	485	340
500	580	1080	615	1115	395	55	555	90	590	395	350
600	580	1180	615	1215	695	55	655	90	690	695	359
800	580	1380	630	1430	910	55	855	105	905	910	378
1000	580	1580	645	1645	1125	55	1055	120	1120	1125	398
1200	580	1780	655	1855	1335	55	1255	130	1330	1335	417
1500	580	2080	675	2175	1665	55	1555	150	1650	1665	446

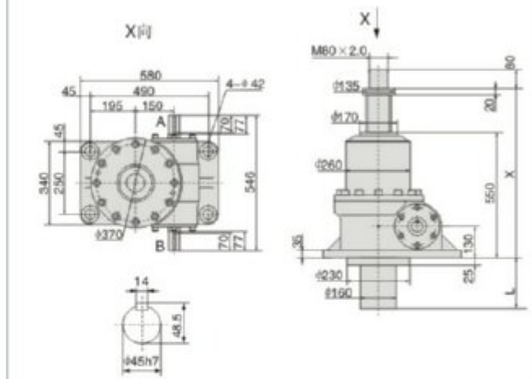

JWB500US

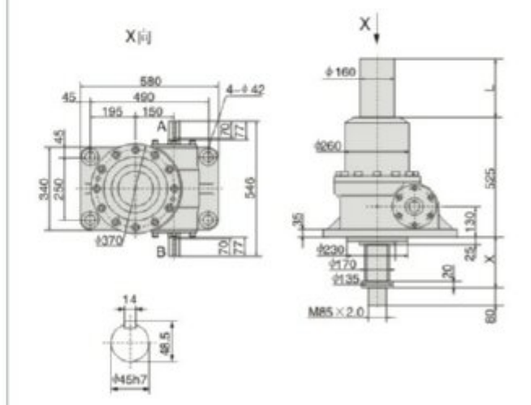

JWB500DS

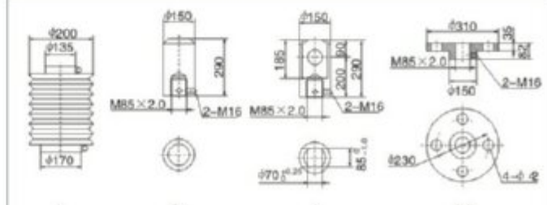

注: X(1)为加防尘罩时的尺寸。 Note: X(1) is the size with dust-proof cover.

12. 附件的确认
Accessory confirmation

12.1 支座（C型安装） Support (Mode C mounting):

支座安装广泛应用于开关装置、倾斜装置。Support-mounted mode widely apply to tilting equipment.

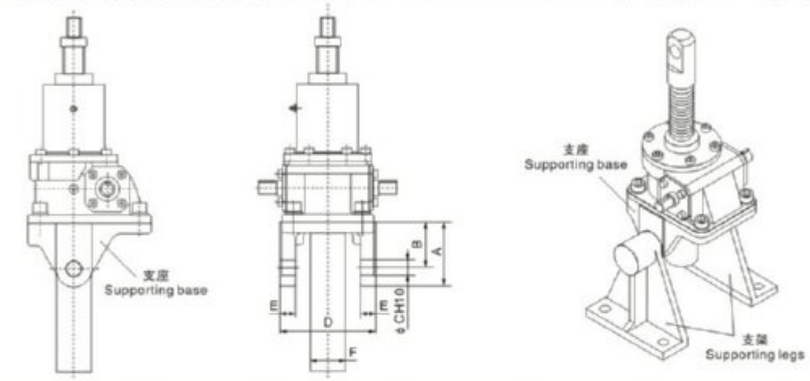

型号	A	B	C	D	E	F
002	75	60	15	64	12	25
005	75	60	15	64	12	25
010	75	60	15	86	15	35
025	100	75	20	115	20	45
050	105	75	25	158	25	58
100	145	100	40	201	30	76.3
150	155	105	50	224	44	76.3
200	173	110	63	244	50	89.1

12.2 支架 Supporting legs

支座与支架配合，实现多方位升降。

Matching supporting base and legs realizes multi-angles lifting and lowering.

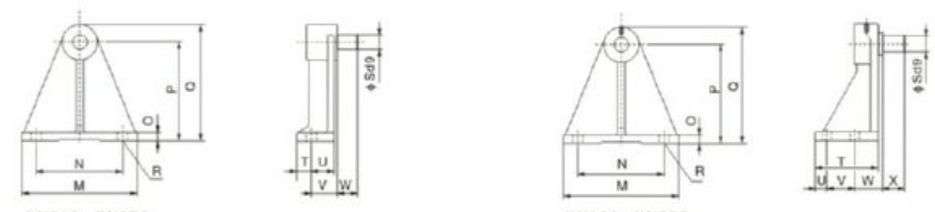

JW010-JW050 JW100-JW200

型号	M	N	O	P	Q	R	S	T	U	V	W	X
002	130	100	12	100	118.5	2-φ12	15	15	28	30	15	–
005	130	100	12	100	118.5	2-φ12	15	15	28	30	15	–
010	180	130	15	150	178	2-φ18	15	25	40	45	17	–
025	180	130	15	150	178	2-φ18	20	25	40	45	30	–
050	200	150	15	170	200	2-φ18	25	25	40	45	35	–
100	280	220	22	240	290	4-φ22	40	159	30	70	70	55
150	360	280	27	300	360	4-φ33	50	195	40	85	85	70
200	400	320	30	380	450	4-φ33	63	210	40	90	90	75

12.3 手轮盘 Hand wheel

此件只适应于JWM型工作在冲击、振动不大的场合，请不要应用在JWB、JWH结构中。
手动操作扭矩=所需输入扭矩/手轮操作盘半径
Hand wheel only apply to JWM under light shock or vibration condition but not for JWB.
Manual operation torque=Input torque required/Hand wheel radius.

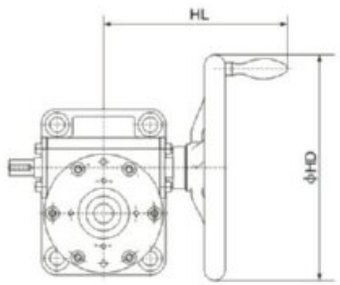

尺寸表 Dimension sheet: (mm)

型号 Type	NV80		NV100		NV200		NV280		NV450	
	HD	HL	HD	HL	HD	HL	HD	HL	HD	HL
JWM002	80	108	—	—	—	—	—	—	—	—
JWM005	80	108	—	—	—	—	—	—	—	—
JWM010	80	122	100	125	—	—	—	—	—	—
JWM025	—	—	100	140	200	198	—	—	—	—
JWM050	—	—	—	—	200	221	250	229	—	—
JWM100	—	—	—	—	—	—	250	242	450	295
JWM150	—	—	—	—	—	—	250	247	450	300
JWM200	—	—	—	—	—	—	—	—	450	304

注:手轮为外购件，以定货时实物尺寸为准。
Note: The dimension of hand wheel is subject to product purchased from other factories.

12.4 双头输出 Double end output

适用于开闭装置、反转装置。Apply to open and close devices,reversing devices.

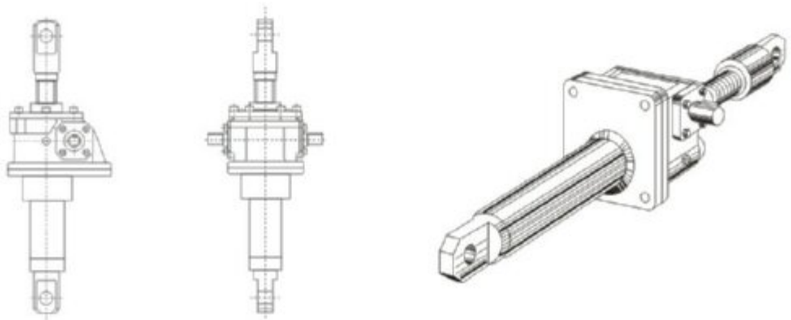

JW系列丝杆升降机
JW SERIES SCREW JACK

NMRV
UD(L)
VF
WP
SWL
JW

12.5 带电机示意图 Link with the motor sketch:

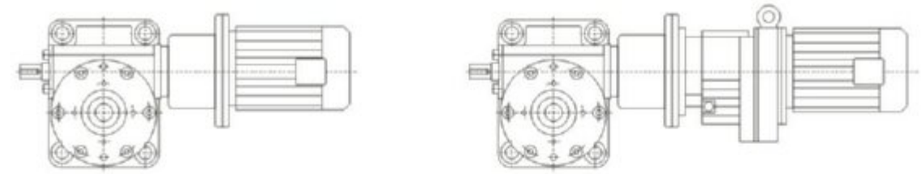

13. 应用举例
Application example

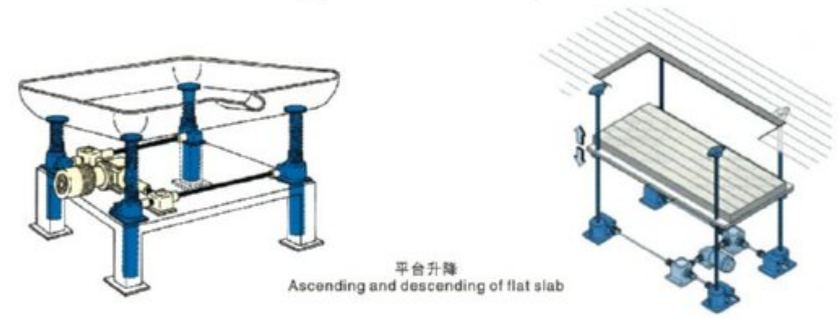

平台升降
Ascending and descending of flat slab

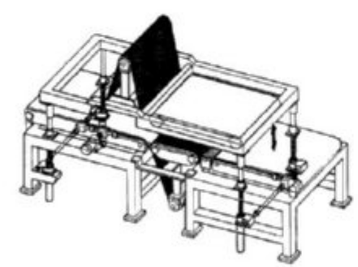

调整表面加工机的工作高度
Adjust operation height of surface machining tool

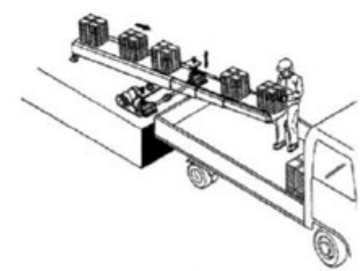

调整滑动传送带的倾斜程度
Adjust inclination pitch of conveyer apron

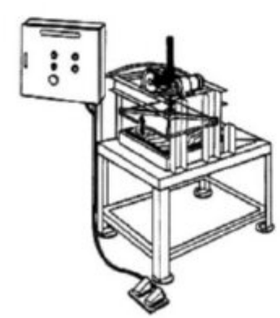

更改校正器的作业高度
Operation height of straightening machine

大型窗户(门)自动开关
Automatic switch on large windows (doors)