ZenithPura

苏州新鼎汇环保科技有限公司

SUZHOU XINDINGHUI ENVIRONMENTAL PROTECTION TECHNOLOGY CO., LTD.

地址：江苏省苏州市相城区元和街道宣公路588号元和塘科技文化研发社区1号楼5楼550室

ADD: Room 550, 5th Floor, Building 1, Yuanhetang Science and Technology Culture R&D Community, No. 588 Xuangong Road, Yuanhe Street, Xiangcheng District, Suzhou City, Jiangsu Province

TEL: +86 13913135613　E-mail：sunny@zenithpura.com　www.zenithpura.com

LD-系列电磁流量计　LD Series Electromagnetic Flowmeter



一体式

LD-系列电磁流量计

口　径	DN10–DN2200
电极材料	316L，Hb，Hc，Ti，Ta，Pt
衬里材料	氯丁橡胶，聚氨酯，PTFE，PFA，F46
介　质	导电性液体
介质电导率	≥5μs/cm
精度等级	±0.5%～±1.0%
流速范围	0.3m/s–10m/s
工作温度	一体型≤120℃，分体型≤150℃（橡胶80℃）
工作压力	0.6MPa～4.0MPa（按口径）
防护等级	IP65，IP68（分体）
输出信号	4～20mA/频率/脉冲输出
电　源	220VAC，24VDC，电池供电
安装形式	一体，分体





一体式



分体式

概　述

LD–系列电磁流量计由传感器和转换器两部分构成。它是基于法拉第电磁感应定律工作的，用来测量电导率大于5μs/cm导电液体的体积流量，是一种测量导电介质体积流量的感应式仪表。除可测量一般导电液体的体积流量外，还可用于测量强酸、强碱等强腐蚀液体和泥浆、矿浆、纸浆等均匀的液固两相悬浮液体的体积流量。广泛应用于石油、化工、冶金、轻纺、造纸、环保、食品等工业部门及市政管理、水利建设、河流疏浚等领域的流量计量。

产品执行标准：JB/T9248–2015（机械部部级标准）
法兰标准：JB/T81–2015

测量原理

根据法拉第电磁感应原理，在于测量管轴线和磁力线相垂直的管壁上安装了一对检测电极，当导电液体沿测量管轴线运动时，导电液体切割磁力线产生感应电势，磁感应电势由两个检测电极检出，数值大小和流量成比例为：

$$E=KB\bar{V}D$$

式中：E–感应电势；D–电极间距；（测量管内直径）
B–磁感应强度；$\bar{V}$–导电液体平均流速；
K–与磁场分布及轴向长度有关的度数。

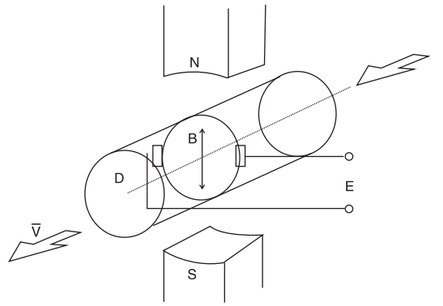

传感器将感应电势E作为流量信号，传送到转换器，经放大，变换滤波及一系列的数字处理后，用带背光的点阵式液晶显示瞬时流量和积累流量。转换器有4~20mA输出，上下限报警输出及频率/脉冲输出，并设有RS–485等通讯接口，Hart协议。

特点

◆测量管内无阻流件，压力损失为零，不易堵塞。

◆只要合适选用电极及衬里材料，即可达到耐腐蚀、耐磨损的要求。

◆测量结果与液体的压力、温度、密度、粘度、电导率（不小于最低电导率）等物理参数基本无关，不受环境影响，所以测量精度高、工作稳定、可靠。

◆采用现在模拟信号转换技术和高性能超大规模集成芯片，对信号进行隔离、滤波、放大及数字处理，精确显示测量结果。

◆对影响测量结果的参数进行自动监控和修正，如零漂修正，对全量程采用分段流量系数的设置和修正，因为扩大了测量范围，提高了智能化程度和测量精度，大大提高了稳定性能。

◆具有测量值断电保护及过量程报警功能，可对传感器内流体的流向进行设置，因为传感器安装不受液体流动方向限制，可实现双向测流。

◆采用带背光点阵式双排流量显示器，同时显示瞬时流量、积累流量，并能显示工作状态、参数、计量单位等。

◆电磁流量计的量程范围宽（最大流量/最小流量），正常适用范围20:1，一般30:1或更大。

◆仪表配置有多种输出功能、可与计算机、单元组合仪表配套，可完成打印、通讯和联网要求。

LD-系列电磁流量计 LD Series Electromagnetic Flowmeter

型号选择及说明

LD 电磁流量计 □ — A □ / B □ / C □ / D □ / E □ / F □ / G □ / H □ / I □ / J □ / K □

连接方式

LD	法兰式
LDJ	夹持式DN10-DN100
LDL	螺纹式DN10-DN50
LDK	卡箍式DN10-DN100

A:管道通径

DN	10-2200mm

B:结构形式

Y	一体式	F	分体式

C:表头形式

A	圆形（一体式）
B	方形（分体式）
C	电池供电（供一体式和分体式）

D:压力等级

P00	0.25MPa	P0	0.6MPa
P1	1.0MPa	P2	1.6MPa
P3	2.5MPa	P4	4.0MPa
P6	6.3MPa（特制）	P10	10MPa（高压型）
P16	16MPa（高压型）	P26	26MPa（高压型）
PT	为特殊法兰标准		

E:供电电源

AC	220V（90-245V） 50/60Hz		
DC	24V（20-36V）	Z	电池供电

F:输出信号

H	脉冲，电流输出标配
Rs	脉冲，电流输出标配+485通讯
Ht	脉冲，电流输出带HART协议

G:介质温度

T1	≤+65℃	T2	≤+120℃	T3	≤+180℃（仅供分体式配高温线圈）

H:内衬材料

NE	氯丁橡胶	PUNE	聚胺酯橡胶
PTFE	聚四氟乙烯	F46	聚全氟乙炳烯
PFA	可熔性聚四氟乙烯	V	食品级橡胶

I:电级材质

316L	不锈钢	Ta	钽	Pt	铂
HB	哈氏合金B	Ti	钛	HC	哈氏合金C

J:测量范围:（参见流量选择表）

K:信号线: 标配10米（仅用于分体）

例: LD— 80 / Y / A / P4 / AC / H / T1 / NE / 316L

管道口径	结构形式	表头形式	压力等级	供电电源	输出信号	介质温度	内衬材质	电极材质
DN80	一体式	圆表头	PN≤4MPa	AC220V	电流输出	≤+65℃	橡胶	316L

流量选择表

通径	最小流量选择	常用满量程流量选择 (m^3/h)
10	0.10	0.4,0.5,0.6,0.8,1.0,1.2,1.6,2.0,2.5
15	0.20	1.0,1.2,1.6,2.0,2.5,3.0,4.0,5.0,6.0
20	0.35	2.0,2.5,3.0,4.0,5.0,6.0,8.0,10.0,12.0
25	0.55	3.0,4.0,5.0,6.0,8.0,10.0,12.0,14.0,16.0
32	1.0	5.0,6.0,8.0,10.0,12,16,20,25
40	1.5	8.0,10.0,12,16,20,25,30,40
50	2.5	12,16,20,25,30,40,50,60,70
65	4.0	20,25,30,40,50,60,80,100,120
80	5.5	25,30,40,50,60,80,100,120,160
100	8.5	40,50,60,80,100,120,160,200,250
125	14	60,80,100,120,160,200,250,300,400,500,600
150	20	100,120,160,200,250,300,400,500,600
200	35	160,200,250,300,400,500,600,800,1000
250	55	200,250,300,400,500,600,800,1000,1200,1600
300	80	300,400,500,600,800,1000,1200,1600,2000,2500
350	105	400,500,600,800,1000,1200,1600,2000,2500,3000
400	135	500,600,800,1000,1200,1600,2000,2500,3000,4000
450	175	600,800,1000,1200,1600,2000,2500,3000,4000,5000
500	215	800,1000,1200,1600,2000,2500,3000,4000,5000,6000
600	305	1000,1200,1600,2000,2500,3000,4000,5000,6000,10000
700	415	1200,1600,2000,2500,3000,4000,5000,6000,10000,12000
800	545	1600,2000,2500,3000,4000,5000,6000,10000,12000,16000
900	690	2000,2500,3000,4000,5000,6000,10000,12000,16000,20000
1000	850	2500,3000,4000,5000,6000,10000,12000,16000,20000,25000
1200	1250	6000,10000,20000,30000,40000,50000
1400	1700	8000,10000,20000,30000,40000,50000
1600	2500	10000,20000,30000,40000,50000,65000
1800	3000	15000,20000,30000,40000,50000,60000,70000,80000
2000	3500	20000,40000,60000,80000,100000
2200	4000	20000,40000,60000,80000,100000,120000

LD-系列电磁流量计外形尺寸

通径	A	D	DO	n-Φ
10	200	90	60	4×14
15	200	95	65	4×14
20	200	105	75	4×14
25	200	115	85	4×14
32	200	140	100	4×18
40	200	150	110	4×18
50	200	165	125	4×18
65	200	185	145	8×18
80	200	200	160	8×18
100	250	220	180	8×18
125	250	250	210	8×18
150	300	285	240	8×22
200	350	340	295	8×22
250	400	395	350	12×22
300	460	445	400	12×22
350	460	505	460	16×26
400	600	565	515	16×26
450	600	615	565	20×26
500	600	670	620	20×26
600	600	780	725	20×30
700	600	895	840	20×30
800	800	1015	950	24×33
900	900	1115	1050	24×33
1000	1000	1230	1160	28×33
1200	1200	1405	1340	28×36
1400	1400	1630	1560	32×36
1600	1600	1830	1760	36×36
1800	1800	2045	1970	36×36
2000	2000	2265	2180	48×42
2200	2200	2405	2315	52×45

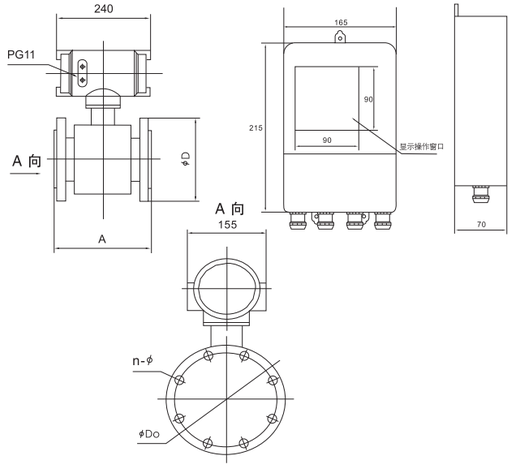

LD-系列电磁流量计　LD Series Electromagnetic Flowmeter

LD-系列电磁流量计电极材料的选择

应根据被测流体的选择

材　料	耐腐蚀性能
316L	适用：1.生活用水，工业用水，原水井水，城市污水 2.弱腐蚀性酸、碱、盐溶液
哈氏合金B	适用：1.盐酸（浓度小于10%），一切浓度的氢氧化铵碱溶液 2.氢氧化钠（浓度小于50%） 3.磷酸，有机酸 不适用：硝酸
哈氏合金C	适用：1.混酸如铬酸与硫酸的混合液 2.氧化性盐类如Fe++、Cu++、海水 不适用：盐酸
钛	适用：1.盐，如（1）氯化物（氯化物/镁铝/钙/铵/钛等） （2）钠盐、钾盐、铵盐、次氯酸盐、海水 2.浓度小于50%氢氯化钾、氢氯化铵、氢氯化钡碱溶液 不适用：盐酸、硫酸、磷酸、氢氟酸、氰氧化钡碱溶液
钽	适用：1.盐酸（浓度小于40%），稀硫酸和浓硫酸（不包括发烟硫酸） 2.二氧化氯、氯化镁、次氯酸、氰化钠、乙酸铅等 3.硝酸（包括发烟硝酸）等氧化性酸，温度低于80℃的王水 不适用：碱，氢氟酸
铂	适用：几乎所有的酸、碱、盐溶液（包括发烟硫酸、发烟硝酸） 不适用：王水，铵盐

衬里材料选择说明

应根据被测介质的腐蚀性、磨损性和温度来选择内衬材料

内衬材料	名　称	符　号	性　能	最高工作温度	使用液体	适用口径
橡胶	氯丁橡胶	CR	耐磨性中等，耐一般低浓度的酸碱盐的腐蚀	80℃	自来水、工业用水、海水	DN50–DN2200
	聚氨酯橡胶	PU	极好的耐磨性能，耐酸碱性能较差	60℃	纸浆、矿浆等浆液	DN25–DN500
	食品级橡胶	VULKODURIT	极好的耐磨性能，化学性能稳定	100℃	酒、饮料等食用性液体	DN40–DN1000
氟塑料	聚四氟乙烯	F4或PTFE	化学性能很稳定，耐沸的盐酸、硫酸、王水、浓碱的腐蚀	180℃	腐蚀性强的酸碱盐液体	DN25–DN1200
	聚全氟乙烯 译名：特氟隆FEP	F46或FEP	化学性能略逊于F4	120℃	腐蚀性的酸碱盐液体	DN15–DN500
	可溶性 聚四氟乙烯	PFA	化学性能和PTFE类似，抗负压能力好	200℃	浓酸、碱等强腐蚀性介质	DN10–DN500

安装地点的选择

为了使变送工作可靠稳定，在选择安装地点时应注意以下几个方面的要求：

（1）尽量避开铁磁性物体及具有强电磁场的设备（如大电机、大变压器等），以免磁场影响传感器的工作磁场和流量信号。

（2）应尽量安装在干燥通风之处，不宜在潮湿、易积水的地方安装。

（3）应尽量避免日晒雨淋，避免环境温度高于60℃以及湿度大于95%。

（4）选择便于维修，活动方便的地方。

（5）流量计应安装在水泵后端，决不能在抽吸侧安装；阀门应安装在流量下游侧。

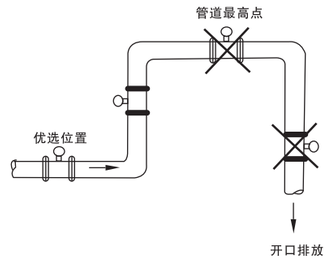

LD-系列电磁流量计　LD Series Electromagnetic Flowmeter

LD-系列电磁流量计在不同安装状况下的接地

1.传感器安装在金属管道上的接地

由于一般金属管道与大地相通，流动介质通过金属管道与大地相连接，所以一般均能满足，因此并不要求非单独设置接地装置不可，尤其是小口径电磁流量传感器，但单独设置接地装置有利于仪表的可靠运行。

2.传感器安装在塑料管道或内壁有绝缘涂层、衬里、漆层的金属管道上的接地

当传感器安装在绝缘管道上，两端必须装金属短管和接地环，与流体“导通”。见图1。假如被测流体的腐蚀性很强，安装金属短管和接地环有困难时，可以在传感器两端的绝缘管道上打孔安装接地电极，接地电极采用耐腐蚀合金材料制成，用导线与传感器的接地螺钉相连接。

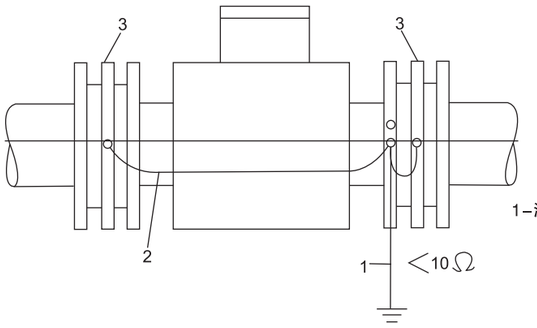

图1 传感器在绝缘管道上的安装
1–测量接地；2–接地导线（16mm²铜线）；3–接地环

3.传感器安装在阴极保护管道上的接地

具有阴极防蚀保护的管道上传感器应与管道绝缘。传感器安装必须注意以下几点见图2。传感器必须与有阴极防保护的管道绝缘，以保证流动介质中的电势不影响测量结果。

传感器的两端面需装合适的接地环，传感器和接地环必须与管道法兰绝缘，两侧接地环应与传感器互相连接，而与管道间没有电气连接。

两侧管道法兰用截面积为16mm2铜线绕过传感器连接起来。

穿过法兰的连接螺栓应采用绝缘材料制造的衬套和垫圈，使螺栓与法兰隔离。见图3。

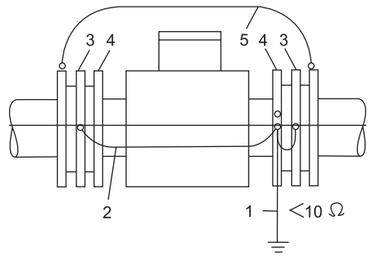

图2 传感器在阴极保护管道上的安装
1–测量接地；2–接地导线（16mm²铜线）；3–接地环
4–螺栓（绝缘的）；5–连接线（16mm²铜线）

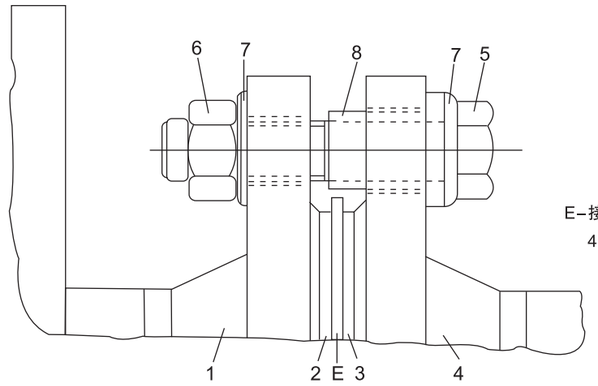

图3 在阴极保护管道上的“绝缘”螺栓
E–接地环；1–传感器法兰；2–衬里（PTFE）；3–密封圈；
4–管道法兰；5–螺栓；6–螺帽；7–垫圈；8–绝缘衬里

4.传感器安装在管道杂散电流很强的场所

在管道杂散电流很强的场所，例如测量电解槽附近的管道中电解液流量时，杂散电流将会引起严重的干扰。在这种情况下，可采用图4所示的安装、接地方法。在传感器两端各接上一段绝缘管道，传感器与绝缘管道之间安装接地环。与一般的安装、接地方法一样，接地环与传感器的法兰一并与接地良好的接地棒连接。而绝缘管道两侧的工艺管道另外用连接线短路。这样，漏电流主要从连接铜线分流短路，而从被测液体引入传感器信号回路的干扰就大大减小。

在安装环境有较强的漏电流和电场影响时，传感器必须单独接地。地线用总截面积不小于16 mm的多股铜线，连接在埋于一定深度的接地棒上。

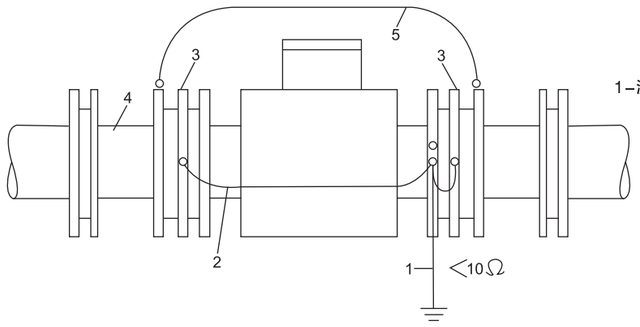

图4 传感器在杂散电流很强的管道上安装
1–测量接地；2–接地导线（16mm²铜线）；3–接地环
4–绝缘管道；5–连接线（16mm²铜线）

LZ-系列金属管浮子流量计　LZ Series Metallic Tube Variable-erea Folwmeter

一、概述（用途特点）

用于测量流经封闭管道中流体（液体、气体和蒸汽）的瞬时流量和积累流量的一种流量仪表，它可以就地指示和远传信号输出。LZ系列金属管浮子流量计，以其结构简单、维护简单、使用寿命长的特点广泛应用于石油、化工、冶金电力、食品、制药、造纸、水处理工业以及其他工业领域。

二、连接方式



卫生快插型



法兰连接型



螺纹连接型



隔爆型

三、结构原理

LZ系列金属管浮子流量计，主要由测量管体、浮子和指示器组成。浮子的位移量与流量的大小成比例，通过磁耦合传动系统，以不接触方式，将浮子位移量传给指示器直接指示流量的大小。指示器也可以配备流量PCB板，输出标准4-20mA电远传信号、HART协议通讯、上限和下限流量报警、流量积算等功能。

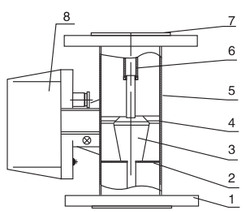

8 指示器
7 弹簧卡圈
6 止挡盘
5 管体
4 测量体
3 浮子
2 导向盘
1 连接法兰

LZ-系列金属管浮子流量计主要技术参数

测量范围	水（20℃）（2.5-150000）l/h 空气(20℃,101.325kPa)(0.07-3000)Nm³/h
量程比	10:1
准确度A	1.5级，2.5级
流体工作压力	DN15-DN150：4.0MPa DN80-NA150：1.6MPa
夹套工作压力	1.6MPa
流体工作温度	-80℃~+200℃（对聚四氟乙烯型≤+85℃） 高温型≤400℃
连接方式	法兰连接或螺纹连接或卫生卡盘， 法兰标准用GB/T 9119；ANSI 150lbs； 300lbs；HG20592~20635； 也可按用户要求定制美标、日标等其他法兰。
环境温度	-25℃~+55℃
介质粘度	DN15≤5mPa.S； DN25-DN100≤250mPa.S
电信号输出	输出信号：（4-20mA）
	线信度：0.5%
	温度影响：0.5%/10℃
	电源电压：（13-30）V DC
	电源消耗：≤250mW
限位报警	供电电源：24（±10%）V DC
	功耗：≤3W
	工作温度：-25℃~+60℃
防爆等级	EXIbIICT5

四、选型表

LZ	Z	就地指示型	
	D	电远传型	
	口径DN		
	15 20 25 32 40 50 65 80 100 125 150		
	连接形式		
	F	法兰连接	
	C	卡盘连接	
	S	螺纹连接	
	结构形式		
	Y10	下进上出	
	Y20	横进横出	
	Y30	同侧进出	
	Y40	异侧进出	
	Y50	底进侧出	
	接液材质		
	RRO	316/0Cr18Ni12Mo2Ti	适用于结构式Y10型 Y20型 Y30型 Y40型 Y50型
	RRI	304/1Cr18Ni9Ti	适用于结构式Y10型 Y20型 Y30型 Y40型 Y50型
	RL	316L	适用于结构式Y10型 Y20型 Y30型 Y40型 Y50型
	RP	PTFE	适用于结构式Y10型
	Ti	钛合金	适用于结构式Y10型
	HC	哈氏合金	适用于结构式Y10型
	附加结构		
	F	防腐型	适用于结构式Y10型
	T	夹套型	适用于结构式Y10型 Y20型 Y30型 Y40型 Y50型
	Z	阻尼型	适用于结构式Y10型 Y20型 Y30型 Y40型 Y50型
	G	高温型	适用于结构式Y10型 Y20型 Y30型 Y40型 Y50型
	Y	高压型	适用于结构式Y10型 Y20型 Y30型 Y40型 Y50型
	B	防爆型	适用于结构式Y10型 Y20型 Y30型 Y40型 Y50型
	指示器		
	缺省	现场指针显示瞬时流量	
	EXD	远传4-20mA标准电流信号，本安防爆，防爆标志IbIICT5，安全栅型号LB906（注）	
	ESK	远传4-20mA标准电流信号	
	K1	带一上限报警点输出（继电器3A/220V 常开触点开关）	
	K2	带一下限报警点输出（继电器3A/220V 常开触点开关）	
	K12	带一上限和一下限报警点输出（继电器3A/220V 常开触点开关）	
	JSB	锂电池供电，LCD显示瞬时流量和累积流量	
	JSE	24V DC供电，LCD显示瞬时流量和累积流量	
	HART	对于远传4-20mA标准电流信号指示器，可以选择+HART协议	

五、流量参考表

口径	水（L/h）20℃ 101325Pa		空气（m^3/h）20℃ 101325Pa	最大压力损失（Kpa）		精 度	工作压力
	材质 RRO RR1 RL	材质 PTFE	材质 RRO RR1 RL	材质 RRO RR1 RL	材质 PTFE		
15	1.6–16		0.05–0.5	6.5		±1.5%	≤4.0Mpa
	2.5–25		0.07–0.7	6.5			
	4–40	2.5–25	0.12–1.2	6.5	5.5		
	6–60	4–40	0.18–1.8	6.6	5.5		
	10–100	6–60	0.3–3	6.6	5.6		
	16–160	10–100	0.4–4	6.8	5.8		
	25–250	16–160	0.7–7	7.2	6.1		
	40–400	25–250	1.0–10	8.6	6.1		
	60–600	40–400	1.5–15	11.1	7.3		
	80–800	60–600	2.5–25	11.1	7.3		
	100–1000	80–800	3.0–30	11.1	7.3		
20	40–400	40–400	0.75–7.5	8.6	6.1		
	60–600	60–600	1.2–12	11.1	7.3		
	100–1000	100–1000	1.8–18	11.1	7.3		
25	40–400	40–400	1–10	6.5	5.9		
	60–600	50–500	1.5–15	6.5	6.2		
	80–800	60–600	2.5–25	7	7		
	100–1000	80–800	4–40	7	5.9		
	160–1600	100–1000	5–50	8	6		
	250–2500	160–1600	6–60	10.8	6.8		
	400–4000	250–2500	8–80	15.8	9.2		
	500–5000	400–4000	10–100	16.2	11		
	600–6000	500–5000	15–150	16.5	12		
32	160–1600	160–1600	3–30	8	6		
	250–2500	250–2500	5–50	10.8	6.8		
	400–4000	400–4000	7.5–75	15.8	9.2		
	600–6000	600–6000		16.5	12		
40	400–4000	400–4000	3–30	8	6.5		
	600–6000	600–6000	5–50	11	6.8		
	1000–10000	1000–10000	7.5–75	16.2	9.4		
50	600–6000	400–4000	18–180	8	6.5		
	1000–10000	600–6000	25–250	11	6.8		
	1600–16000	1000–10000	40–400	16.2	9.4		
	2000–20000	1600–16000	50–500	17	14.5		
	2500–25000	2000–20000	60–600	19	16.5		
65	1200–12000	1200–12000	18–180	8.2	6.9		≤1.6Mpa
	1600–16000	1600–16000	30–300	8.2	6.9		
	2500–25000	2500–25000	37–370	15.5	11.9		
80	1600–16000	1000–10000	50–500	8.2	6.9		
	2500–25000	1600–16000	60–600	15.5	11.9		
	4000–40000	2000–20000	100–1000	20	16.1		
	5000–50000	2500–25000	150–1500	25	18.1		
100	4000–40000	2000–20000	100–1000	8.4	8.1		
	5000–50000	2500–25000	150–1500	11.2	9.1		
	6000–60000	4000–40000	180–1800	20	16.5		
	8000–80000	5000–50000	240–2400	25.4	22.2		
	10000–100000	8000–80000	300–3000	32	29.2		
125	10000–100000	8000–80000	300–3000	42	38.5		
	25000–125000	10000–100000		45	42		
150	12500–125000	10000–100000		45	42		
	15000–150000	12500–125000		60	58		

注：1、用于测量液体时，应保证工作压力不低于两倍最大压损；用于测量气体时，应保证工作压力不低于五倍最大压损，以使流量计稳定工作；
2、以上流量范围仅供参考，客户可以根据量程比10:1来自选流量范围；
3、本公司可以根据介质密度、粘度、温度、压力等参数进行流量修正换算。

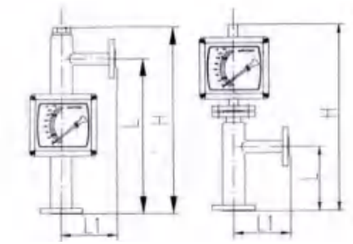

Y50 底进侧出（DN15–25） Y50 底进侧出（DN50–100）

DN	H	L	L1
15	350	250	120
20	350	250	120
25	350	250	120
32	350	250	120
40	350	250	120
50	600	250	120
65	600	250	120
80	700	250	150
100	700	250	150

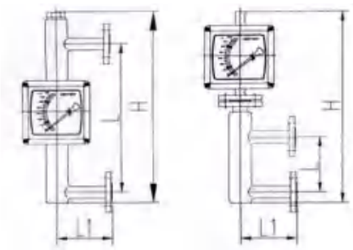

Y30 侧进侧出（DN15–25） Y30 侧进侧出（DN50–100）

DN	H	L	L1
15	500	250	120
20	500	250	120
25	500	250	120
32	500	250	120
40	500	250	120
50	650	250	120
65	650	250	120
80	800	300	150
100	800	300	150

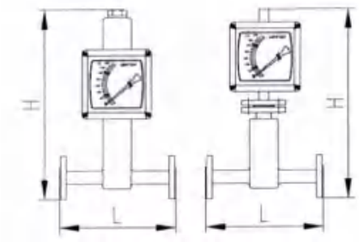

Y20 横进横出（DN15–25） Y20 横进横出（DN50–100）
（右进左出，左进右出）

DN	H	L
15	430	250
20	430	250
25	450	250
32	450	250
40	450	250
50	540	350
65	540	350
80	540	400
100	540	400

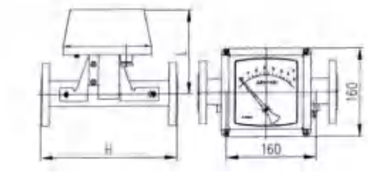

新型水平型（右进左出，左进右出）

DN	H	L
15	250	160
20	250	160
25	250	160
32	250	160
40	250	160
50	250	160
65	250	160
80	250	160
100	250	160
125	250	160
150	300	160

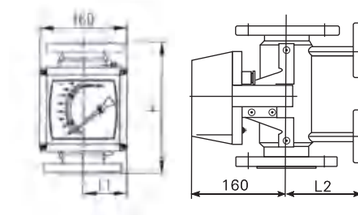

Y10夹套法兰连接

DN	H	L1	L2	L3
15	250	84	116	150
20	250	84	116	150
25	250	95	128	150
32	250	99	132	150
40	250	99	132	150
50	250	111	144	150
65	250	111	144	150
80	250	130	183	150
100	250	146	179	150

LZ-法兰型外形及安装尺寸



正面

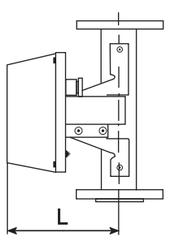

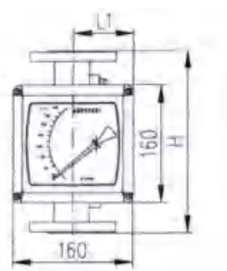

Y10 底进上出
法兰标准：GB/T9119

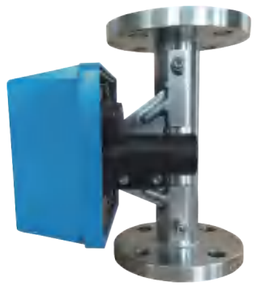

侧面

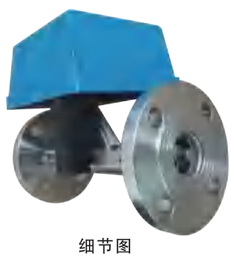

细节图

DN	H	L	L1
15	250	160	80
20	250	160	80
25	250	160	89
32	250	160	91
40	250	160	91
50	250	160	104
65	250	160	104
80	250	160	130
100	250	160	137
125	250	160	137
150	300	160	157

LZ-卡箍型外形及安装尺寸



正面

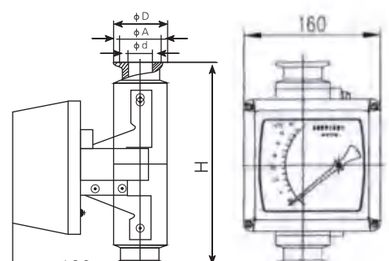

Y10 卡盘连接（C）



侧面



细节图

DN	H	D	A	d
15	250	34	27.5	22
20	250	50.5	43.5	37
25	250	50.5	43.5	37
32	250	50.5	43.5	37
40	250	50.5	43.5	37
50	250	64	56.5	50
65	250	77.5	70.5	58
65	250	91	83.5	67
80	250	106	97	80
100	250	119	110	90

LZ-螺纹型外形及安装尺寸



正面

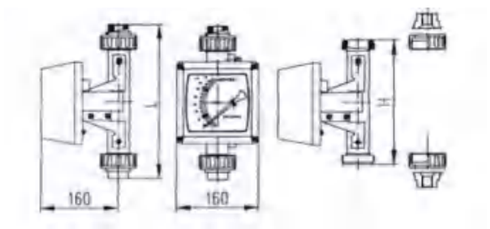

Y10 螺纹连接型（S）



侧面



细节图

DN	H	L	螺纹连接
15	250	315	G1/2”
20	250	315	G3/4”
25	250	315	G1”
32	250	315	G1 1/4”
40	250	315	G1 1/2”
50	250	315	G2”
65	250	315	G2 1/2”
80	250	330	G3”
100	250	330	G4”

LZ-系列金属管浮子流量计　LZ Series Metallic Tube Variable-area Flowmeter

LZ-系列金属管浮子流量计法兰安装及外形尺寸

口径/压力 mm/MPa	尺　寸（mm）						
	Φd	Φd3	Φk	Φd2	b	f	L
15/4.0	95	45	65	4–Φ14	16	2	250
25/4.0	115	68	85	4–Φ14	18	2	250
50/4.0	165	102	125	4–Φ18	20	3	250
80/1.6	200	138	160	4–Φ18	20	3	250
100/1.6	220	162	180	4–Φ18	20	3	250
125/1.6	250	188	210	4–Φ18	22	3	250
150/1.6	285	218	240	4–Φ22	22	3	300

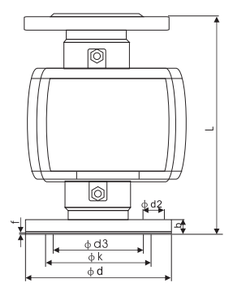

磁过滤器

如果介质中含有铁磁性颗粒，就应在流量计入口处安装磁过滤器。磁过滤器中装有以螺旋方式排列的磁棒，以最大限度地减少压力损失，每根磁棒均由聚四氟乙烯（PTFE）包裹，防止被介质腐蚀。

I 型：法兰连接，高度100mm　　Ii型：压紧式安装，高度50mm

磁过滤器

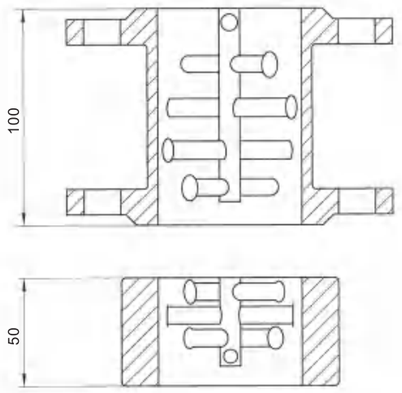

阻尼器

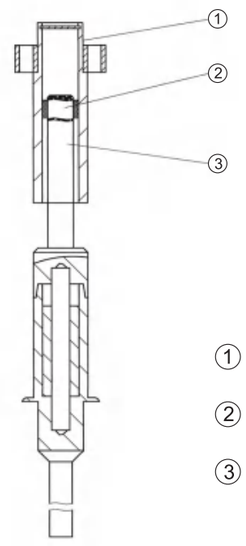

① ——— 阻尼管
② ——— 阻尼器
③ ——— 浮子组件

阻尼器

如果仪器的入口流量（压力）不稳定，对于洁净气体的测量，在测量部件上可以安装一个采用高技术制造的阻尼装置以确保长期稳定可靠地使用。

对于有微小颗粒或灰尘的气体，不适于使用阻尼装置。在这种情况下，为确保正常运行要求入口压力大于仪表压损的5倍，对于DN15口径也可以采用压力调节器（恒流器）来稳定流量。

LZ-系列金属管浮子流量计 LZ Series Metallic Tube Variable-area Flowmeter

LZZW系列微小流量金属管浮子流量计

LZZW系列是微小流量金属管浮子式流量测量仪表，可测量液体、气体或蒸汽，该仪表采用变面积式测量原理，测量部件由一个锥形测量管和浮子组成，具有坚固、稳定和应用范围广的特点。连接方式有水平连接或垂直连接，亦可选配入口压力变化或出口压力变化的压力调节器（恒流阀），广泛应用于石油、化工、化纤、钢铁、食品、轻工、制药等行业的微小流量测量和过程控制。



LZZW-F12 型
（侧进侧出）



LZZW-F10 型
（下进上出）



LZZW-F12/K1 型
（侧进侧出）

选型指南

LZZW---□ / □ / □
1 2 3

1）F10 下进上出
F12 侧进侧出

2）RR1 不锈钢304
RL 不锈钢316L

3）K1 带一个上限报警开关
K2 带一个下限报警开关
K12 带上下限报警开关

主要技术参数

1、测量范围：水（20℃）0.3–100L/h，
空气（20℃,101325Pa）5–3400L/h
2、量程比：10:1
3、准确度等级：4.0
4、最大工作压力：2.5MPa或6.4MPa
5、介质温度：–80–+150℃
6、环境温度：–25–+65℃
7、连接方式：1/4”NPT内螺纹，
8、限位报警：1–2个报警开关
9、防护等级：IP67

测量范围

锥管编号	水（20℃ L/h）	空气（20℃ 101325Pa L/h）	最大压力损失（kPa）
K01	—	5~50	1.2
K02	0.3~3	10~100	1.4
K03	0.5~5	15~150	1.5
K04	1~10	40~400	1.8
K05	2.5~25	80~800	3.5
K06	4~40	125~1250	6.5
K07	6~60	200~2000	13.0
K08	8~80	250~2500	23.5
K09	10~100	340~3400	40.0

外形安装尺寸

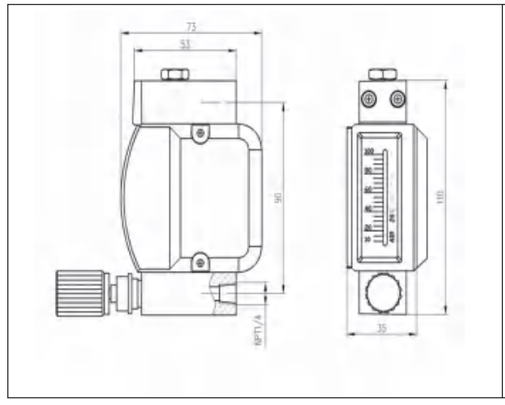

LZZW–F12 型（侧进侧出）

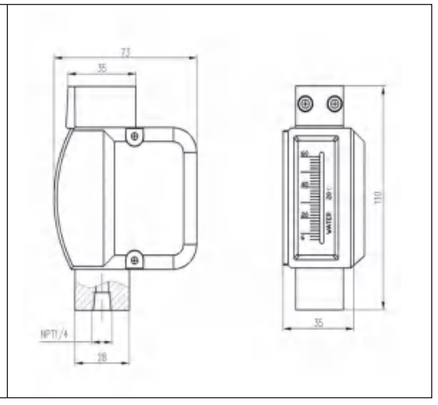

LZZW–F10 型（下进上出）

主要零部件材质

零部件	标 准	特 殊
基座	304	316L或按用户要求
锥管浮子	304	316L或按用户要求
指示器外壳	铸 铝	

LZ-系列金属管浮子流量计 LZ Series Metallic Tube Variable-area Flowmeter

LZZX系列微小流量金属管浮子流量计

用于液体和气体微小流量的测量。采用全金属结构，具有体积小、压损小等特点，广泛应用于各行业复杂、恶劣环境下、对微小流量、低流速、各种苛刻介质条件的流量测量与过程控制，特别适合测量混浊，不透明或腐蚀性流体。



背进背出



下进上出

结构及原理

LZZX系列微小型金属管浮子流量计主要由测量管、浮子和指示器组成。指示器可配备4–20mA电远传信号、上限和下限报警等功能。

组成：

1、本体
2、测量管
3、浮子
4、表头
5、磁耦合系统
6、电气电缆

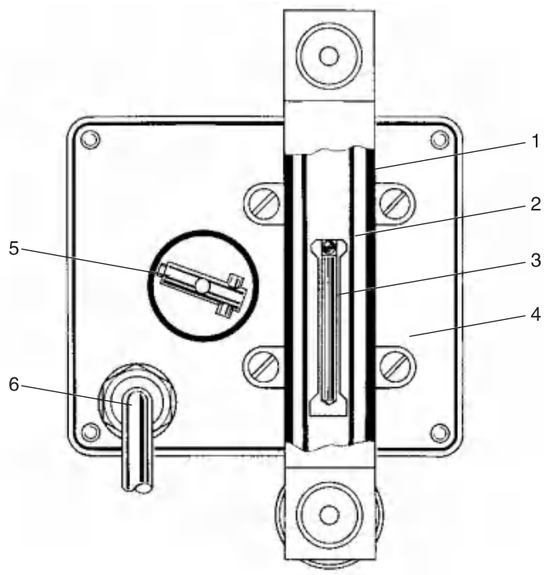

主要技术参数

1、测量范围：水 (20℃) 1～3000 l/h
空气（0.1013MPa 20℃）0.5～90000 l/h
2、量程比：10:1
3、精度等级：2.5级/4.0级
4、工作压力：PN16MPa
5、介质温度：标准型 –40℃～+120℃
6、环境温度：–40℃～+80℃
7、介质粘度：1/4” NPT， 3/8” NPT 1/2” NPT≤5mPa.s
3/4” NPT，1” NPT ≤250mPa.s
8、输出：标准信号：二线制4～20mA(24VDC供电)
9、供电：24VDC±20%
10、连接方式：背进背出型： NPT1/4”内螺纹
下进上出型： NPT1/4”、3/8”、1/2”、3/4”、1”内螺纹
11、电气接口：M8×1或用户提供规格
12、防护等级：IP65
13、防爆标志：本安型：ExiaIICT3～6

选型表

LZZX	**结构形式**	
	H	背进背出
	V	下进上出
	测量管接液材质	
	R0	316L不锈钢
	R1	304不锈钢
	止档及O型圈材质	
	A	PTFE/ Buna 四氟乙烯+丁晴橡胶
	B	PVDF/ Viton 聚偏氟乙烯+氟素橡胶
	C	PVDF/ Buna 聚偏氟乙烯+丁晴橡胶
	D	PTFE/ Kalrez 四氟乙烯+全氟化橡胶
	指示器	
	缺省	现场指针显示瞬时流量
	D	远传4–20mA两线制电流信号，本安防爆，防爆标志ExiaⅡCT3～6
	K1	上限报警（24VDC三线制输出）
	K2	下限报警（24VDC三线制输出）
	K12	上下限报警（24VDC三线制输出）
	EK1	上限报警（8.2VDC两线制输出namur）
	EK2	下限报警（8.2VDC两线制输出namur）
	EK12	上下限报警（8.2VDC两线制输出namur）
	连接方式	
	1	NPT1/4”
	2	NPT3/8”
	3	NPT1/2”
	4	NPT3/4”
	5	NPT1”

外形尺寸

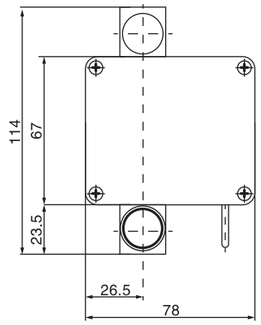

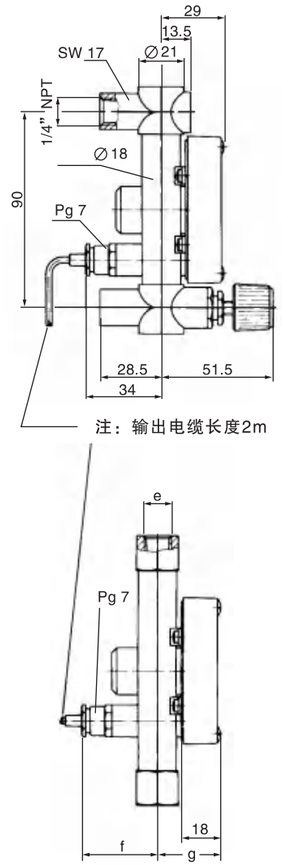

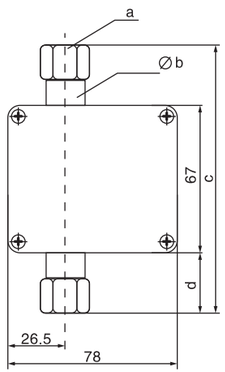

型 号	流量范围 (Water)	a	b	c	d	e	f	g	安装方式
LZZX-6	≤100l/h	SW19	18	125	29	NPT1/4"	34	29	下进上出 背进背出
LZZX-10	100-300l/h	SW24	25	164	48	NPT3/8"	30.5	32.5	下进上出
LZZX-15	400-800l/h	SW27	25	164	48.5	NPT1/2"	30.5	32.5	下进上出
LZZX-25	800-3000l/h	SW50	50	230	81	NPT1"	18	45/50	下进上出

流量表

型 号	测量范围		压力损失 mbar	连接螺纹
	水(l/h)	空气(l/h)		
LZZX-6	0.1-1	3.5-35	8	内NPT1/4"
	0.16-1.6	5.4-54	8	
	0.25-2.5	10-100	8	
	0.4-4	16-160	8	
	0.6-6	23-230	8	
	1-10	35-350	8	
	1.6-16	54-540	8	
	2.5-25	85-850	9	
	4-40	125-1250	10.5	
	6-60	190-1900	12.5	
	10-100	310-3100	17	
LZZX-10	10-100	320-3200	8	内NPT3/8"
	16-160	500-5000	8	
	20-200	600-6000	8	
	25-250	800-8000	8	
	30-300	900-9000	8	
LZZX-15	40-400	1200-12000	8	内NPT1/2"
	50-500	1500-15000	8	
	60-600	1800-18000	8	
	80-800	2400-24000	8	
LZZX-25	80-800	2400-24000	3	内NPT3/4" 内NPT1"
	100-1000	3000-30000	3	
	160-1600	4500-45000	3	
	200-2000	6000-60000	3	
	250-2500	7500-75000	3	
	300-3000	9000-90000	3	

LWY-系列液体涡轮流量计　LWY Series Turbine Flowmeter

LWY系列液体涡轮流量计概述

LWY系列涡轮流量计是吸取了国内外流量仪表先进技术经过优化设计，具有结构简单、轻巧、精度高、复现性好、反应灵敏，安装维护使用方便等特点的新一代涡轮流量计，广泛用于测量封闭管道中与不锈钢1Cr18Ni9Ti、2Cr13及刚玉Al_2O_3、硬质合金不起腐蚀作用，且无纤维、颗粒等杂质，工作温度下运动粘度小于$5\times10-6m^2/s$的液体，对于运动粘度大于$5\times10-6m^2/s$的液体，可对流量计进行实液标定后使用。若与具有特殊功能的显示仪表配套，还可以进行定量控制、超量报警等，是流量计量和节能的理想仪表。



工作原理

由涡轮流量传感器结构简图可见，当被测流体流过传感器时，在流体作用下，叶轮受力旋转，其转速与管道平均流速成正比，叶轮的转动周期地改变磁电转换器的磁阻值。检测线圈中的磁通随之发生周期性变化，产生周期性的感应电势，即电脉冲信号，经放大器放大后，送至显示仪表显示。涡轮流量计的流量方程可分为两种：实用流量方程和理论流量方程。

（1）实用流量方程

$qv=f/k$

$qm=qv\,\rho$

式中

qv'qm....分别为体积流量，m^3/s，质量流量，Kg/s；

f....流量计输出信号的频率，Hz；

K....流量计的仪表系数，p/m^3。

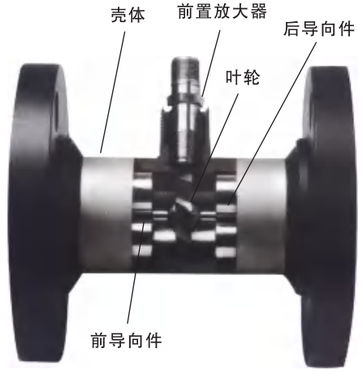

涡轮流量传感器结构简图

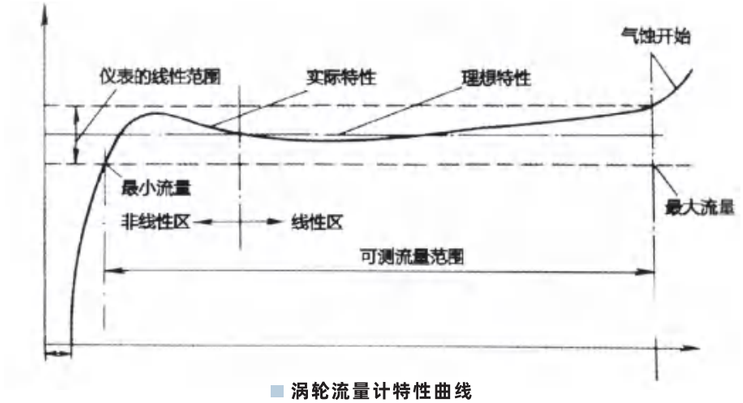

涡轮流量计特性曲线

流量计的系数与流量（或管道雷诺数）的关系曲线如图所示，仪表系数可分为两段，即线性段和非线性段。线性段约为其工作段的三分之二，其特性与传感器结构尺寸及流体粘性有关。在非线性段，特性受轴承摩擦力，流体粘性阻力影响较大，当流量低于传感器流量下限时，仪表系数随着流量迅速变化。压力损失与流量近似为平方关系。当流量超过流量上限时要注意防止空穴现象。结构相似的TUF特性曲线的形状是相似的，它仅在系统误差水平方面有所不同。

传感器的仪表系数由流量校验装置校验得出，它完全不问传感器内部流体机理，把传感器作为一个黑匣子，根据输入（流量）和输出（频率脉冲信号）确定其转换系数，它便于实际应用。但要注意，此转换系数（仪表系数）是有条件的，其校验条件是参考条件，如果使用时偏离此条件系数将发生变化，变化的情况视传感器类型，管道安装条件和流体物性参数的情况而定。

（2）理论流量方程

根据动量矩定理可以列出叶轮的运动方程

$Jdw=M1-M2-M3-M4$

式中

J：叶轮的惯性矩；

dw/dt：叶轮的旋转加速度；

M1：流体的驱动力矩；

M2：粘性阻力矩；

M3：轴承摩擦阻力矩；

M4：磁阻力矩。

当叶轮以恒速旋转时，$Jxdw=0$，则$M1=M2+M3+M4$.

经理论分析与实验验证可得

$n=Aqv+B-C$

式中

n：叶轮转速；

qv：体积流量；

A：与流体物性（密度、粘度等），叶轮结构参数（叶片倾角、叶轮直径、流道截面积等）有关的系数；

B：与叶片顶隙，流体流速分布有关的系数；

C：与摩擦力矩有关的系数。



液体涡轮卡箍型

国内外学者提出许多理论流量方程，它们适用于各种传感器结构及流体工作条件。至今涡轮仪表特性的水动力学特性仍旧不很清楚，它与流体物性及流动特性有复杂的关系。比如当现场有旋涡和非对称速度分布时水动力学特性就非常复杂。不能用理论式推导仪表系数，仪表系数仍需由实流校验确定。但是理论流量方程有巨大的实用意义，它可用于指导传感器结构参数设计及现场使用条件变化时仪表系数变化规律的预测和估算。

产品特点

高精确度，一般可达±1%R、±0.5%R，高精度型可达±0.2%R；

重复性好，短期重复性可达0.05%~0.2%，正是由于具有良好的重复性，如经常校准或在线校准可得到极高的精确度，在贸易结算中是优先选用的流量计；

输出脉冲频率信号，适于总量计量及计算机连接，无零点漂移，抗干扰能力强；

可获得很高的频率信号（3~4kHz），信号分辨力强；

范围度宽，中大口径可达1:20，小口径为1:10；

结构紧凑轻巧，安装维护方便，流通能力大；

适用高压测量，仪表表体上不必开孔，易制成高压型仪表；

专用型传感器类型多，可根据用户特殊需要设计为各类专用型传感器，例如低温型、双向型、井下型、混砂专用型等；

可制成插入型，适用于大口径测量，压力损失小，价格低，可不断流取出，安装维护方便。

测量范围及工作压力

型 号	通径DN (mm)	正常流量范围 (m^3/h)	扩展流量范围 (m^3/h)	常规连接方式与耐压等级(Mpa)	特制耐压等级（Mpa）（法兰夹装）
LWY-4	4	0.04~0.25	0.04~0.4	螺纹连接/6.3	10、16、25
LWY-6	6	0.1~0.6	0.06~0.6	螺纹连接/6.3	10、16、25
LWY-10	10	0.2~1.2	0.15~1.5	螺纹连接/6.3	10、16、25
LWY-15	15	0.06~6	0.4~8	螺纹连接/6.3	4.0、6.3、10、16、25
				法兰连接/2.5	
LWY-20	20	0.8~8	0.45~9	螺纹连接/6.3	4.0、6.3、10、16、25
				法兰连接/2.5	
LWY-25	25	1~10	0.5~10	螺纹连接/6.3	4.0、6.3、10、16、25
				法兰连接/2.5	
LWY-32	32	1.5~15	0.8~15	螺纹连接/6.3	4.0、6.3、10、16、25
				法兰连接/2.5	
LWY-40	40	2~20	1~20	螺纹连接/6.3	4.0、6.3、10、16、25
				法兰连接/2.5	
LWY-50	50	4~40	2~40	法兰连接/2.5	4.0、6.3、10、16、25
LWY-65	65	7~70	4~70	法兰连接/2.5	4.0、6.3、10、16、25
LWY-80	80	10~100	5~100	法兰连接/2.5	4.0、6.3、10、16、25
LWY-100	100	20~200	10~200	法兰连接/1.6	2.5、4.0、6.3、10、16、25
LWY-125	125	25~250	13~250	法兰连接/1.6	2.5、4.0、6.3、10、16
LWY-150	150	30~300	15~300	法兰连接/1.6	2.5、4.0、6.3、10、16
LWY-200	200	80~800	40~800	法兰连接/1.6	2.5、4.0、6.3、10、16

安装尺寸

传感器的安装方式根据规格不同，采用螺纹或法兰连接。

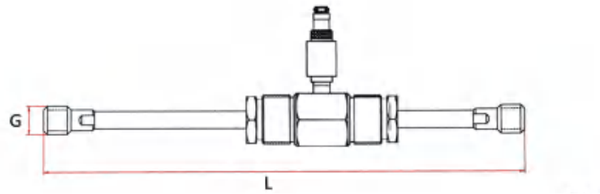

DN4~DN10 螺纹连接型涡轮流量传感器（含直管段部分）尺寸图

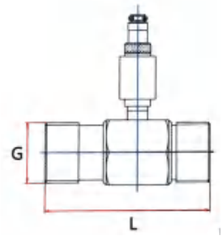

DN15~DN40 螺纹连接型涡轮流量传感器尺寸图

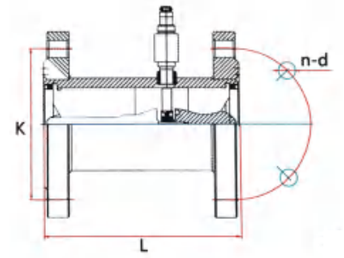

DN15~DN200 法兰连接型涡轮流量传感器尺寸图

公称通径(mm)	L(mm)	G	K(mm)	d(mm)	N(孔数)
4	225	G1/2			
6	255	G1/2			
10	345	G1/2			
15	75	G1	Φ65	Φ14	4
20	80	G1	Φ75	Φ14	4
25	100	G5/4	Φ85	Φ14	4
32	140	G2	Φ100	Φ14	4
40	140	G2	Φ110	Φ18	4
50	150	G5/2	Φ125	Φ18	4
65	170		Φ145	Φ18	4
80	200		Φ160	Φ18	8
100	220		Φ180	Φ18	8
125	250		Φ210	Φ18	8
150	300		Φ240	Φ22	8
200	360		Φ295	Φ22	12

LWQ-系列气体涡轮流量计　LWQ Series Turbine Flowmeter

产品特点

◆优质合金涡轮，具有更高的稳流和耐腐蚀作用。

◆进口优质专用轴承，使用寿命长。

◆计量室与通气室隔绝，保证了仪表的安全性。

◆可检测被测气体的温度、压力和流量，能进行流量自动跟踪补偿，
并显示标准状态下（Pb=101.325KPa,Tb=293.15K）的气体体积累积量；
可实时查询温度压力数值。

◆流量范围宽（Qmax/Qmin≥20:1），重复性好，精度高（可达1.0级），压力损失小，始动流量低，可达0.6m³/h。

◆智能化仪表系数多点非线性修正。

◆内置式压力、温度传感器，安全性能高、结构紧凑、外形美观。

◆仪表具有防爆及防护功能，防爆标志为ExdⅡBT4、ExiaⅡCT4， 防护等级为IP65。

◆系统低功耗工作，一节3.2V10AH锂电池可连续使用3年以上。

◆仪表系数、累计流量值掉电十年不丢。



工作原理

当流体流入流量计时，在进气口专用一体化整流器的作用下得到整流并加速，由于涡轮叶片与流体流向成一定角度，此时涡轮产生转动力矩，在克服摩擦力矩和流体阻力矩后，涡轮开始旋转。在一定的流量范围内，涡轮旋转的角速度与流体体积流量成正比。根据电磁感应原理，利用磁敏传感器从同轴转动的信号轮上感应出与流体体积流量成正比的脉冲信号，该信号经放大、滤波、整形后与温度、压力传感器信号一起进入智能流量积算仪的微处理单元进行运算处理，并把气体的体积流量和总量直接显示于LCD屏上。

LQW系列气体涡轮流量计主要技术参数

型　号	公称通径 (mm)	流量范围 (m^3/h)	始动流量 (m^3/h)	工作压力 (Mpa)	安装形式
LWQ-25	25（1"）	2-40	0.6	4.0	法兰（螺纹）
LWQ-40	40（1.5"）	3-60	0.8	4.0	法兰（螺纹）
LWQ-50	50（2"）	3-100	1	4.0	法兰
LWQ-80	80（3"）	6-200	2.5	1.6	法兰
LWQ-100	100（4"）	8-300	2.5	1.6	法兰
LWQ-150	150（6"）	10-1000	4	1.6	法兰
LWQ-200	200（8"）	18-2500	8	1.6	法兰
LWQ-200	250（10"）	25-3000	12	1.6	法兰
LWQ-300	300（12"）	30-4000	16	1.6	法兰

精度等级：1.0级、1.5级
环境温度：-30℃～+60℃　　介质温度：-30℃～+80℃
大气压力：86KPa～106KPa　　相对湿度：5%～95%

电气性能指标

型　号	显示、输出方式	供电电源
LWQ	电压脉冲低电平≤1V，高电平≥5V，三线制	外电源DC12V-24V
LWQ－A	(4～20)mA标准模拟信号线性对应于(0～Qmax)m3/h标准体积流量，两线制	外电源DC24V
LWQ－B	具有多点精度修正，同时显示瞬时流量和累计流量双排液晶显示，方法如下： Q　XXXX　四位瞬时流量（m^3/h） XXXXXXXX　八位累计流量（m^3） 注：累计流量自00.000000开始计数，自动扩大显示精度，最大记至999999.99。累计流量值可清零，仪表系数、累计流量值掉电十年不丢。	3.2V10AH锂电池供电
LWQ－C	在LWQ-B（现场显示型）基础上加装4－20mADC电流输出	外电源DC24V
LWQ－D	在LWQ-B（现场显示型）加装温度、压力传感器，对不同状况流量进行自动补偿修正运算。可同时查询温度、压力、电池电量等数值。可输出高频、低频电压脉冲信号以及4-20mADC两线制电流信号。	3.2V10AH锂电池或外电源DC24V

外形尺寸

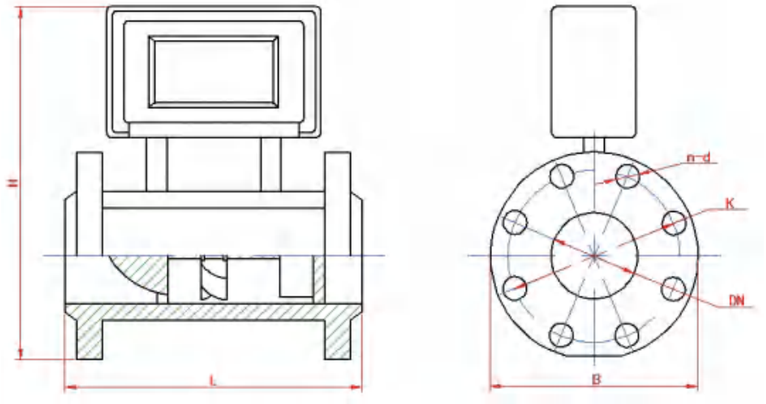

注：图所示为温压补偿型仪表外形。
同口径所有型号仪表传感器部分以及整机高度尺寸一致。

型 号	通径 (mm)	L	B	H	K	n	d	螺栓规格	常规耐压 (Mpa)
LWQ-25	25	170	115	236	85	4	ϕ14	M12×50	4.0
LWQ-40	40	200	150	266	110	4	ϕ18	M16×55	
LWQ-50	50	220	165	285	125	4	ϕ18	M16×60	
LWQ-65	65	235	185	300	145	4	ϕ18	M16×65	1.6
LWQ-80	80	280	200	319	160	8	ϕ18	M16×70	
LWQ-100	100	330	220	337	180	8	ϕ18	M16×80	
LWQ-150	150	450	285	395	240	8	ϕ22	M20×80	
LWQ-200	200	550	340	448	295	12	ϕ22	M20×90	
LWQ-250	250	700	403	495	355	12	ϕ26	M24×90	
LWQ-300	300	800	460	548	410	12	ϕ26	M24×100	

流量计的选型

1、用户在选型时，应根据管道公称压力、介质最高压力、介质温度、介质组分情况、流量范围及信号输出要求合理选择流量计的型号规格。

2、为使流量计的使用性能最佳，流量计的使用流量范围应在（20%～80%）Qmax范围内比较合适。

3、流量计出厂时的信号输出方式：工况脉冲信号输出（三线制）、标准流量信号（IC卡）输出或RS-485通讯输出。若要求有其它输出功能，请在订货时说明。

LZM-6TO₂系列有机玻璃流量计 LZM-6TO₂ Series Acrylic Flowmeter

氧吧流量计简述

氧吧流量计是一种以有机玻璃为主体的流量计，用来测量液体或气体单相非脉动的流量。它的特点是外形美观；重量轻；不易破碎；使用寿命长。

LZM-6TO₂氧吧流量计广泛用于医疗设备、制氧机

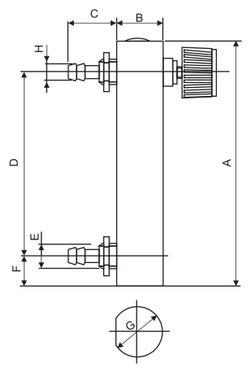



型 号	编号	测量范围 (L/min)	连接方式	精度	尺寸（mm）							
					A	B	C	D	E	F	G	H
LZM-6TO₂	1	1-3	软管连接	±5%	60	20	21或19	40	M10×1 或 9/16-18	8	22	8
	2	1-5			70	20		50		7	22	7
	3	0-5 0-9 0-10			93	20		70		10	22	8
	4	1-5 0-6			96	20		70		13	22	8
	5	0-5 1-5 0.1-1 2-10 0.5-10 0.5-14 4-25 0-1000cc/min			106	20		80		13	22	8
	6	1-5 0.5-10 2-10			108	20		70		25	22	8
	7	0-5 1-5 2-10 0.5-14			115.5	20		90		13	22	8

LZM-6TO₂系列流量计零部件材质及代码

有无调节阀	调节阀材质	接咀材质	O形圈材质
T-有调节阀 O-无调节阀	1.黄铜 2.不锈钢	1.黄铜 2.黄铜镀铬 3.不锈钢 4.塑料	1.氟素橡胶 2.三元乙丙橡胶

氧吧流量计连接图



LZM-4T/6T/8T系列有机玻璃流量计　LZM-4T/6T/8T Series Acrylic Flowmeter

LZM-4T/6T/8T系列流量计

外形尺寸（带阀）

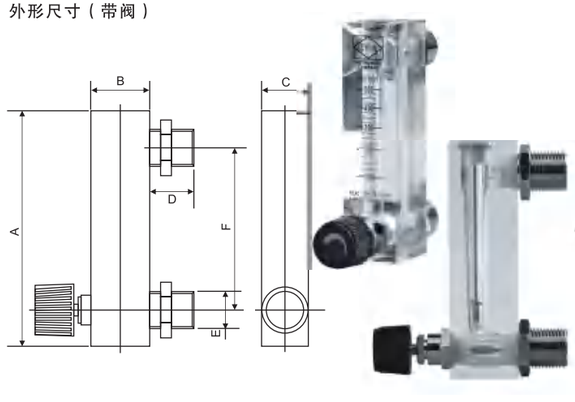

外形尺寸（不带阀）

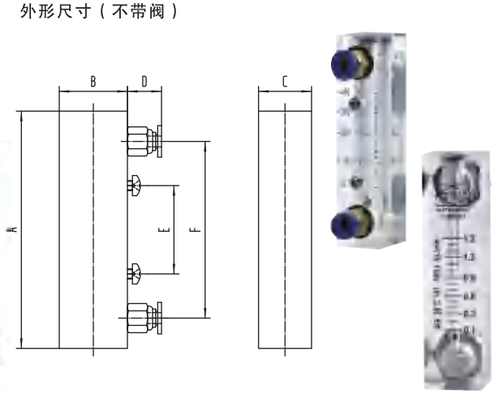

LZM-4T/6T/8T系列面板式流量计技术参数

型　号	测量范围		接口螺纹	精度	允许被测介质状况		尺寸（mm）					
	ml/min（液体）	L/min（气体）			温度℃	压力Mpa	A	B	C	D	E	F
LZM-4T	6-60 8-80 30-120 40-400	0.05-0.5　0.6-6　1-12 0.1-1　　1-4 0.2-2　　1-5 0.25-2.5　1-10	6快插连接	±4%	0~60	≤1	94	27	21	14	35	70
LZM-6T	6-60 10-70GPH 16-160 25-250 80-400 100-500 100-600 200-800 100-1000	0.1-0.8　1-5　4-20 0.1-1.5　1-12　5-25 0.1-1　　2-10　6-30 0.3-3　　2-20　10-60 0.4-4　　3-15　10-70 0.5-8　　3-30　10-100 0.05-0.25m^3/h 0.04-0.4 m^3/h	内G1/4” Φ8快插 Φ8卡套				102	30	25	20	M18×1.5	77
LZM-8T	2.5-25LPH 5-45LPH 6-60LPH	0.16-1.6m^3/h 0.1-1m^3/h 0.2-2m^3/h					110	25	25	20	M18×1.5	80

LZM- 4T、6T、8T系列面板式流量计零部件材质及代号

有无调节阀	调节阀材质	接咀材质	O形圈材质
T-有调节阀 O-无调节阀	√1.黄铜 2.不锈钢	1.塑料PP √ 2.黄铜镀铬 3.不锈钢	√1.硅胶圈 2.氟素橡胶 3.三元乙丙橡胶

注：打"√"材质为流量计标规配置

LZM-Z系列有机玻璃流量计 LZM-Z Series Acrylic Flowmeter

专利号：ZL202121017798.2

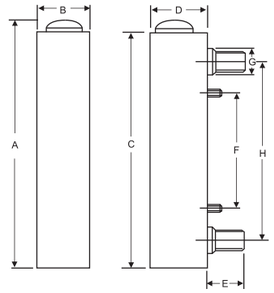

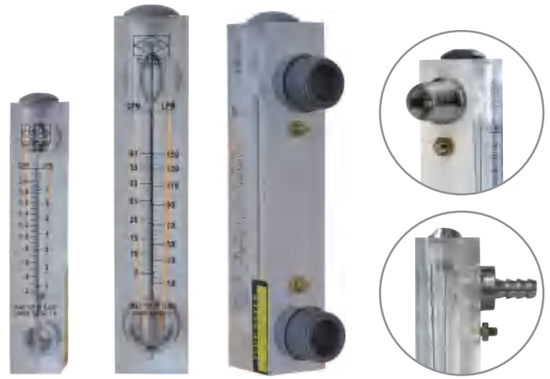

不锈钢接头型

LZM-Z系列面板式流量计技术参数

型 号	测量范围 GPM（液体）	测量范围 LPM（液体）	测量范围 Nm³/h（气体）	接口螺纹	精度	允许被测介质状况 温度℃	允许被测介质状况 压力Mpa	尺寸（mm） A	B	C	D	E	F	G	H
LZM-15ZA		15-150LPH	0.1-1 0.16-1.6 0.3-3 0.4-4	外ZG1/2” 内ZG1/4”	±4%	0~60	≤1	157	32	150	35	25	60	25	100
LZM-15Z		10-100LPH 16-160LPH 25-250LPH	0.04-0.4 0.1-1 0.16-1.6 0.25-2.5 0.3-3 0.4-4 0.6-6 0.8-8 1-10 1.6-16 1.8-18 2-20 2.5-25 3-30 4-40	外ZG1/2” 内ZG1/4”				175	32	168	35	25	76	25	127
	0.03-0.35	0.1-1.4													
	0.05-0.5	0.2-1.8													
	0.1-1	0.5-4													
	0.15-1.5	0.6-6													
	0.2-2	1-7													
	0.3-3	1-11													
	0.5-5	2-18													
LZM-25Z	1-10	5-35	2.5-15 2.5-25 4-40 6-60 10-100 20-100 16-160 25-250 30-300 35-350	外ZG1”				234	45	226	46	33	100	37	160
	1-15	5-50													
	2-14	10-50													
	2-20	10-70													
	5-35	10-130													
	5-40	10-150													
	5-45	10-170													
		0.3-2.1m³/h 0.6-3m³/h 0.6-4.2m³/h													

注：本产品连接方式可定制卫生卡箍连接

LZM- Z系列面板式流量计零部件材质及代号

接咀材质	浮子材质	O形圈材质
1.塑料PP 4.黄铜镀铬 √ 2.塑料PVC 5.不锈钢 3.黄铜	√ 1.不锈钢 2.聚四氟乙烯	√ 1.硅胶圈 2.氟素橡胶 3.三元乙丙橡胶

注：打"√"材质为流量计常规配置

LZM-J系列有机玻璃流量计 LZM-J Series Acrylic Flowmeter

专利号：ZL202121017798.2

LZM-J系列面板式流量计技术参数

型 号	测量范围 GPM（液体）	测量范围 LPM（液体）	测量范围 Nm³/h（气体）	接口螺纹	精度	允许被测介质状况 温度℃	允许被测介质状况 压力Mpa	尺寸（mm） A	B	C	D	E	G	H	I
LZM-15J	0.1-1	0.5-4	1-10 1.6-16 2.5-25 4-40	外Z1/2” 外G1/2”	±4%	0~60	≤1	216	32	206	37	33	1/2”	165	30
	0.2-2	0.8-8													
	0.3-3	1-11													
	0.5-5	2-18													
	1-7	2-28													
	1.5-9	400-2000LPH													
LZM-20J	2-10	8-40	2.5-25 6-60 16-80 16-160	外Z3/4” 外G3/4”				233	39	220	44	49	3/4”	165	32
	2-16	8-60													
	2-20	8-80													
LZM-25J	1.5-15	6-60	20-200 25-250	外Z1” 外G1”				253	44	240	50	48	1”	175	40
	3-13	10-50													
	4-24	10-100													
	5-35	10-130													
	5-45	20-170													

接咀固定

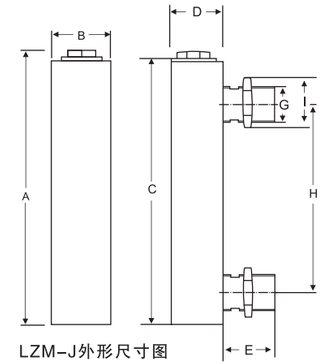

LZM-J外形尺寸图



LZM-J系列面板式流量计零部件的材质及代码

接咀材质	浮子材质	O形圈材质
1.塑料PVC 2.塑料PP √ 3.塑料ABS 4.黄铜 5.黄铜镀铬 6.不锈钢	√ 1.不锈钢 2.聚四氟乙烯	√ 1.硅橡胶 2.氟素橡胶 3.三元乙丙橡胶

注：打"√"材质为流量计常规配置

LZM-系列有机玻璃流量计 LZM-Series Acrylic Flowmeter

专利号：ZL202121017798.2

LZM-系列面板式流量计技术参数

型 号	测量范围			接口螺纹	精度	允许被测介质状况		尺寸（mm）							
	GPM（液体）	LPM（液体）	Nm³/h（气体）			温度℃	压力Mpa	A	B	C	D	E	F	G	H
LZM-15	0.1-1	0.5-4	1-10 1.6-16 2.5-25 4-40	外ZG1/2”	±4%	0~60	≤1	216	32	206	37	36	100	28	165
	0.2-2	0.8-8													
	0.3-3	1-11													
	0.5-5	2-18													
	1-7	2-28													
	1.5-9	400-2000LPH													
LZM-20	2-10	8-40	2.5-25 6-60 16-80 16-160	外ZG3/4”				233	39	220	44	42	100	37	165
	2-16	8-60													
	2-20	8-80													
LZM-25	1.5-15	6-60	20-200 25-250	外ZG1”				253	44	240	50	31	100	37	175
	3-13	10-50													
	4-24	10-100													
	5-35	10-130													
	5-45	20-170													
LZM-40	10-45	40-170		外ZG1 1/2”				265	62	250	62	33	100	52	170
	10-50	40-200													
	10-60	40-240													
	20-70	60-260													
	20-80	60-300													

注：本产品连接方式可定制卫生卡箍连接

LZM-系列面板式流量计零部件的材质及代码

接咀材质	浮子材质	O形圈材质
1.塑料PVC 2.塑料PP √ 3.塑料ABS 4.黄铜 5.黄铜镀铬 6.不锈钢	√1.不锈钢 2.聚四氟乙烯	√1.硅橡胶 2.氟素橡胶 3.三元乙丙橡胶

LZM-25接咀材质标配为PVC

注：打"√"材质为流量计常规配置

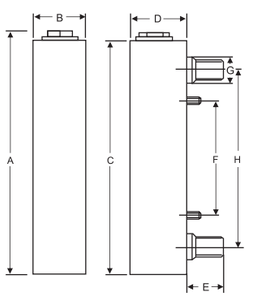

此款为螺丝固定



LZM-ZT/T/JT系列有机玻璃流量计 LZM-ZT/T/JT Series Acrylic Flowmeter

专利号：ZL202121017798.2

LZM-ZT/T/JT系列面板式流量计技术参数

型 号	测量范围			接口螺纹	精度	允许被测介质状况	
	GPM（液体）	LPM（液体）	Nm³/h（气体）			温度℃	压力Mpa
LZM-15ZAT		15-150LPH	0.1-1 0.16-1.6 0.3-3 0.4-4	外ZG1/2” 内ZG1/4”	±4%	0~60	≤1
LZM-15ZT		10-100LPH	0.04-0.4 0.6-6 0.1-1 0.8-8 0.16-1.6 1-10 0.25-2.5 1.6-16 0.3-3 2.5-25 0.4-4 4-40				
		16-160LPH					
		25-250LPH					
	0.1-1	0.5-4					
	0.2-2	1-7					
	0.3-3	1-11					
	0.5-5	2-18					
LZM-25ZT	2-10	5-35	20-100 35-350 40-160 50-250	外ZG1”			
	4-14	10-50					
	6-20	20-70					
	10-35	30-130					
	10-40	30-150					
	15-45	50-170					
LZM-15T	0.1-1	0.5-4	1-10 1.6-16 2.5-25 4-40	外ZG1/2”			
	0.2-2	0.8-8					
	0.3-3	1-11					
	0.5-5	2-18					
LZM-20T	2-10	8-40	2.5-25 6-60 16-80 16-160	外ZG3/4”			
	2-16	8-60					
	2-20	8-80					
LZM-25T	3-13	10-50		外ZG1”			
	6-24	20-100					
	10-35	30-130					
	10-45	30-170					
LZM-15JT	0.1-1	0.5-4	1-10 1.6-16 2.5-25 4-40	外Z1/2” 外G1/2”			
	0.2-2	0.8-8					
	0.3-3	1-11					
	0.5-5	2-18					
LZM-20JT	2-10	8-40	2.5-25 6-60 16-80 16-160	外Z3/4” 外G3/4”			
	2-16	8-60					
	2-20	8-80					
LZM-25JT	3-13	10-50		外Z1” 外G1”			
	6-24	20-100					
	10-35	30-130					
	10-45	30-170					



LZM-ZT系列



LZM-T系列



LZM-JT系列

LZM-ZT系列流量计与LZM-Z系列外形尺寸相同（见第26页）
LZM-T系列流量计与LZM-系列外形尺寸相同（见第27页）
LZM-JT系列流量计与LZM-J系列外形尺寸相同（见第28页）

注：带调节阀流量计的调节阀标配材质为不锈钢316

LZM-G系列有机玻璃流量计 LZM-G Series Acrylic Flowmeter

LZM-G系列管道式流量计技术参数

型 号	测量范围 GPM（液体）	测量范围 LPM（液体）	测量范围 Nm³/h（气体）	接口螺纹	精度	允许被测介质状况 温度℃	允许被测介质状况 压力Mpa
LZM-10G		2.5-25LPH		上 软管Φ11.5 下 外G1/2”	±4%	0~60	≤1
		5-45LPH					
		6-60LPH					
		10-100LPH					
		16-160LPH					
LZM-15GD		4-40LPH 10-100LPH	0.3-3	内G1/2”			
LZM-15G LZM-15GF	0.1-1	0.5-4	0.8-8 2.5-25 1-10 4-40 1.6-16	内G1/2”			
	0.2-2	1-7					
	0.5-5	1.8-18					
	1.5-9	400-2000LPH					
LZM-20G LZM-20GF	1-10	4-36	6-60	内G3/4”			
		100-1000LPH					
LZM-25G LZM-25GF	1-10	4-36	6-60 10-100 16-160 25-250 35-350 80-400	内G1”			
	1-15	5-60					
	2-20	10-70					
	5-30	20-110					
	5-40	20-150					
	5-45	20-170					
	20-60	80-220					
LZM-40G LZM-40GF	1-10	4-36	6-60 10-100 16-160 25-250 35-350 80-400	外G1 1/2”			
	1-15	5-60					
	2-20	10-70					
	5-30	20-110					
	5-40	20-150					
	5-45	20-170					
	20-60	80-220					
LZM-50G LZM-50GF	20-80	80-300	100-500 120-600 300-850 400-1200 500-1400	内、外G2”			
	20-100	80-360					
	40-120	150-450					
	50-150	190-560					
	60-200	220-750					
LZM-75GF	120-300	450-1100		内G3”			





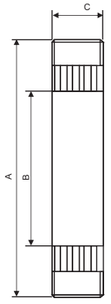

内螺纹连接 外螺纹连接

注：本产品连接方式可定制卫生卡箍连接

LZM-G系列管道式流量计外形尺寸

型 号	尺寸（mm） A	B	C
LZM-10G	187	130	22
LZM-15GD	180	150	32
LZM-15G	210	180	32
LZM-20G	278	236	45
LZM-25G	265	235	51
LZM-40G外	306	235	51
LZM-50G外	380	270	75
LZM-50G内	340	270	75
LZM-75GF	392	298	110×110

注：为了方便用户使用，本系列产品有圆形和方形两种结构，流量测量范围一样“LZM-G”为圆形管道式流量计“LZM-GF”为方形管道式流量计

LZM-G系列面板式流量计零部件选择

接咀材质	浮子材质	O形圈材质
√ 1.塑料PVC 2.塑料PP 3.塑料ABS 4.黄铜 5.黄铜镀铬 6.不锈钢	√1.不锈钢 2.聚四氟乙烯	√1.硅橡胶 2.氟素橡胶 3.三元乙丙橡胶

注：打"√"材质为流量计常规配置

LZM-GB系列管道式流量计 LZM-GB Series Acrylic Flowmeter

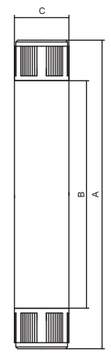



LZM-GB系列管道式流量计技术参数

型 号	测量范围 GPM（液体）	测量范围 LPM（液体）	测量范围 Nm³/h（气体）	接口螺纹	精度	允许被测介质状况 温度℃	允许被测介质状况 压力Mpa
LZM-15GB	0.1-1	0.5-4	1.6-16	ZG1/2”	±4%	0~60	≤1
	0.2-2	1-7	2.5-25				
	0.5-5	2-18	4-40				
LZM-25GB LZM-25GBF	1-10	5-35	6-60	ZG1”			
	2-16	4-60	7-70				
	2-20	10-70	10-100				
LZM-40GB LZM-40GBF	4-40	15-150		ZG1 1/2”			
	6-60	20-240					
	8-80	30-300					
	10-100	50-350					

LZM-GB系列管道式流量计外形尺寸

型 号	尺寸（mm） A	B	C
LZM-15GB	210	160	Φ32
LZM-25GB	278	211	Φ45
LZM-25GBF	295	228	45×45
LZM-40GB	300	230	Φ68
LZM-40GBF	300	230	68×68

注：为了方便用户使用，本系列产品有圆形和方形两种结构，流量测量范围一样“LZM-GB”为圆形管道式流量计“LZM-GBF”为方形管道式流量计

LZM-GB系列管道式流量计零部件选择

接咀材质	浮子材质	O形圈材质
√ 1.塑料ABS 2.塑料PP 3.不锈钢	√1.不锈钢	√1.硅橡胶 2.氟素橡胶 3.三元乙丙橡胶

注：打"√"材质为流量计常规配置

LZS-塑料管精密耐用转子流量计　LZS-Durable Plastic Tube Type Flowmeter

LZS-塑料管精密耐用转子流量计

LZS塑料管精密耐用转子流量计是我厂根据市场需要研制开发的新产品。该产品获得中华人民共和国专利局颁发的专利证书。

专利号：ZL202120966057.2

LZS-15~65产品结构图

1.接管
2.螺帽
3.“O”形密封圈
4.上止档
5.标度尺
6.椎管
7.浮子
8.下止档

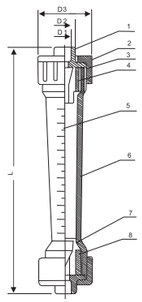

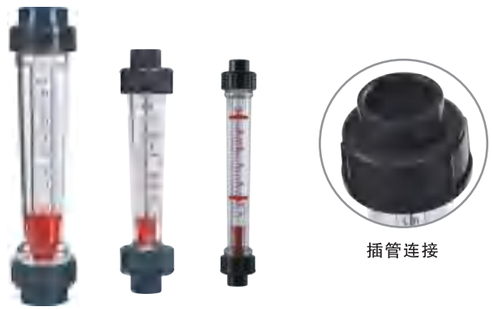

插管连接

LZS-塑料管精密耐用转子流量计技术参数（插管连接）

型　号	公称通径(DN)mm	测量范围		精度	允许被测介质状况		插管连接尺寸（mm）								适用管道Dg(mm)	备注
		长管型	短管型		温度℃	压力Mpa	长管型				短管型					
							L	D1	D2	D3	L	D1	D2	D3		
LZS-15	15	10-100l/h 16-160l/h 25-250l/h 40-400l/h 60-600l/h	5-50l/h 10-100l/h 16-160l/h 25-250l/h 40-400l/h 50-500l/h 60-600l/h 100-1000l/h	±4%	0~60	≤0.6	280	20	26	45	202	20	26	45	15或20	长管无导杆（除特殊注明外）短管有导杆
LZS-20	20		60-600l/h 100-1000l/h								231	25	35	45	20或25	
LZS-25	25	100-1000l/h 160-1600l/h 250-2500l/h 300-3000l/h	4-40l/min 100-1000l/h 160-1600l/h 250-2500l/h 300-3000l/h				380	32	39	68	226	32	39	60	25或32	
LZS-32	32		0.4-4m³/h 0.6-6m³/h								288	40	49.5	74	32或40	
LZS-40	40	0.4-4m³/h (有导杆) 0.6-6m³/h (有导杆) 1-10m³/h (有导杆)					430	50	63	88					40或50	
LZS-50	50	0.4-4m³/h 0.6-6m³/h 1-10m³/h 1.6-16m³/h (有导杆)	1-10m³/h 1.6-16m³/h				430	63	73	98	341	63	73	98	50或65	
LZS-65	65		2.5-16m³/h 5-25m³/h 8-40m³/h 12-60m³/h								430	75	88	122	65或75	

（可提供日标、英标插管连接）

LZS-塑料管精密耐用转子流量计零部件材料

锥管为AS，接管螺帽、浮子为ABS，上下止档PE

采购指南

LZS-C长管型　LZS-D短管型

LZS-塑料管精密耐用转子流量计　LZS-Durable Plastic Tube Type Flowmeter

LZS-塑料管精密耐用转子流量计

LZS-15~65产品结构图

1.接管
2.螺帽
3.“O”形密封圈
4.上止档
5.标度尺
6.椎管
7.浮子
8.下止档

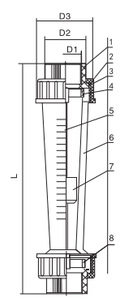





螺纹连接

LZS-塑料管精密耐用转子流量计技术参数（螺纹连接）

型　号	公称通径(DN)mm	测量范围		精度	允许被测介质状况		螺纹连接尺寸（mm）								适用管道Dg(mm)	备注
		长管型	短管型		温度℃	压力Mpa	长管型				短管型					
							L	D1	D2	D3	L	D1	D2	D3		
LZS-15	15	10-100l/h 16-160l/h 25-250l/h 40-400l/h 60-600l/h	5-50l/h 10-100l/h 16-160l/h 25-250l/h 40-400l/h 50-500l/h 60-600l/h 100-1000l/h	±4%	0~60	≤0.6	280	内G1/2”	26	45	202	内G1/2”	26	45	15	长管无导杆　短管有导杆
LZS-25	25	100-1000l/h 160-1600l/h 250-2500l/h	100-1000l/h 160-1600l/h 250-2500l/h				380	内G3/4”	39	68	226	内G3/4”	39	60	25	
LZS-32	32		0.4-4m³/h 0.6-6m³/h								288	内G1”	49.5	74	32	
LZS-50	50	0.4-4m³/h 0.6-6m³/h 1-10m³/h 1.6-16m³/h(有导杆)	1-10m³/h 1.6-16m³/h				430	内G1 1/2”	73	98	341	内G1 1/2”	73	98	50	
LZS-65	65		2.5-16m³/h 5-25m³/h 8-40m³/h 12-60m³/h								430	内G2”	88	122	65	

LZS-塑料管精密耐用转子流量计零部件材料

锥管为AS，接管螺帽、浮子为ABS、上下止档PE

LZS-塑料管精密耐用转子流量计 LZS-Durable Plastic Tube Type Flowmeter

LZS-塑料管精密耐用转子流量计

LZS塑料管精密耐用转子流量计是我厂根据市场需要研制开发的新产品。该产品获得中华人民共和国专利局颁发的专利证书。

专利号：ZL94208420.9

1.法兰
2.“O”形密封圈
3.椎管
4.标度尺
5.导杆
6.浮子

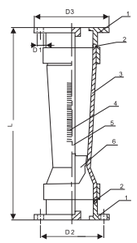





长法兰



短法兰



法兰连接

LZS-塑料管精密耐用转子流量计技术参数（法兰连接）

型 号	公称通径(DN)mm	测量范围 长管型	测量范围 短管型	精度	允许被测介质状况 温度℃	允许被测介质状况 压力Mpa	法兰连接尺寸（mm） 长管型 L	D1	D2	D3	短管型 L	D1	D2	D3	适用管道Dg(mm)	备注
LZS-15F	15	10-100l/h 16-160l/h 25-250l/h 40-400l/h 60-600l/h	5-50l/h 10-100l/h 16-160l/h 25-250l/h 40-400l/h 50-500l/h 60-600l/h 100-1000l/h	±4%	0~60	≤0.6	320 470	4-Φ14	65	95	241	4-Φ14	65	95	15	长管无导杆 短管有导杆
LZS-20F	20						470	4-Φ16	75	105	241	4-Φ16	75	105	20	
LZS-25F	25	100-1000l/h 160-1600l/h 250-2500l/h	100-1000l/h 160-1600l/h 250-2500l/h				432 470	4-Φ16	85	115	281	4-Φ16	85	115	25	
LZS-32F	32		0.4-4m³/h 0.6-6m³/h								355	4-Φ18	100	140	32	
LZS-40F	40	0.4-4m³/h (有导杆) 0.6-6m³/h (有导杆) 1-10m³/h (有导杆)					570	4-Φ18	110	150	500	4-Φ18	110	150	40	
LZS-50F	50	0.4-4m³/h 0.6-6m³/h 1-10m³/h 1.6-16m³/h (有导杆)	0.6-6m³/h 1-10m³/h 1.6-16m³/h				520 570	4-Φ18	125	165	430	4-Φ18	125	165	50	
LZS-65F	65		2.5-16m³/h 5-25m³/h 8-40m³/h 12-60m³/h								530	4-Φ18	145	185	65	
LZS-80F	65		2.5-16m³/h 5-25m³/h 8-40m³/h 12-60m³/h								540	8-Φ18	160	200	80	
LZS-100F	100	14-90m³/h 18-120m³/h 20-150m³/h 25-180m³/h 25-200m³/h	14-90m³/h 18-120m³/h 20-150m³/h 25-180m³/h 25-200m³/h				560	8-Φ18	180	215	510 540	8-Φ18 8-Φ18	180 180	215	100	
LZS-125F	125						560	8-Φ18	210	250	510	8-Φ18	210	250	125	
LZS-150F	150						560	8-Φ22	240	280	510	8-Φ22	240	280	150	
LZS-200F	200	20-200m³/h 25-250m³/h 30-300m³/h 30-350m³/h 40-400m³/h					830	8-Φ22	295	340					200	
LZS-250F	250						830	12-Φ22	350	395					250	
LZS-300F	300						830	12-Φ22	400	445					300	

“F”表示法兰连接（本公司可提供美标、日标法兰连接）

LZS-塑料管精密耐用转子流量计零部件材料

锥管为AS，接管（法兰）螺帽、上下止档、浮子为ABS

采购指南

LZS-C长管型 LZS-D短管型

LZS-塑料管精密耐用转子流量计 LZS-Durable Plastic Tube Type Flowmeter

LZS-E/G塑料管精密耐用转子流量计

LZS-E/G系列塑料管精密耐用转子流量计是我厂应市场需求开发的新产品主要部件：锥管材料为聚碳酸酯（PC）或聚砜（PSU），上下联接件为聚氯乙烯（PVC）。浮子由不锈钢或ABS制成。连接方式有插管连接，内外螺纹连接及面板式安装。LZS-E系列锥管材料为聚碳酸酯(PC)、LZS-G系列锥管材料为聚砜（PSU）。

插管（P）

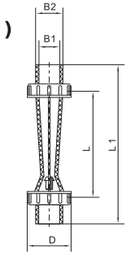

外螺纹（M）

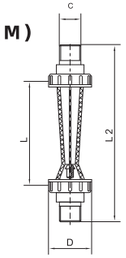

内螺纹（F）

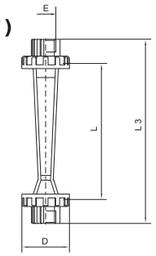

弯管（W）

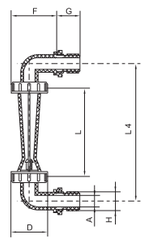

LZS-E/G塑料管精密耐用转子流量计技术参数

型 号	公称通径(DN)mm	测量范围 GPM	测量范围 LPM	测量范围 m³/h	精度	工作温度℃	工作压力
LZS-15E	15	0.1-1 0.2-2 0.5-5	0.5-4 1-7 1.8-18	10-100l/h 50-500l/h 16-160l/h 60-600l/h 25-250l/h 100-1000l/h 40-400l/h	±4%	0~60	≤0.6MPa
LZS-15G						0~100	
LZS-15ED		0.1-1 0.2-2 0.5-5	0.5-4 1-7 1.8-18			0~60	
LZS-15GD						0~100	
LZS-15EC						0~60	
LZS-15GC						0~100	
LZS-25E	25	0.8-8 1-10	3-30 4-40	0.25-2.5 250-2500l/h 0.16-1.6 160-1600l/h 0.1-1 100-1000l/h		0~60	
LZS-25G						0~100	
LZS-32E	32	1.2-12 2-20 2.5-25	5-50 8-80 10-100	0.4-4 0.6-6		0~60	
LZS-32G						0~100	
LZS-50E	50	2.5-25 5-45 7-70	10-100 20-180 25-250	0.4-4 1-10 0.6-6 1.6-16		0~60	
LZS-50G						0~100	
LZS-65E	65	25-110 40-160 50-250	80-400 150-650 200-1000	5-25 8-40 12-60		0~60	
LZS-65G						0~100	



DN15-DN50

LZS-E/G塑料管精密耐用转子流量计外形安装尺寸（mm）

型 号	L	D	插管（P） L1	插管（P） B1	插管（P） B2	外螺纹（M） L2	外螺纹（M） C	内螺纹（F） L3	内螺纹（F） E	弯管（W） L4	弯管（W） F	弯管（W） G	弯管（W） A	弯管（W） H
LZS-15E LZS-15G	170	Φ50	220	Φ20	Φ27.5	240	G1/2” Z1/2”	220	G1/2” Z1/2”	230	56	27	Φ13	G1/2” Z1/2”
LZS-15ED LZS-15GD	100	Φ42	150	Φ20	Φ26	170	G1/2” Z1/2”	/	/	155	52	27	Φ13	G1/2” Z1/2”
LZS-15EC LZS-15GC	160	Φ50	210	Φ20	Φ26	225	G1/2” Z1/2”	210	G1/2” Z1/2”	220	56	27	Φ13	G1/2” Z1/2”
LZS-25E LZS-25G	170	Φ59	230	Φ32	Φ39	250	Z3/4”	225	G3/4” Z3/4”	270	70.5	28	Φ20	G3/4” Z3/4”
LZS-32E LZS-32G	225	Φ72	290	Φ40	Φ49	310	Z1”	290	G1” Z1”	345	86	35	Φ26	G1” Z1”
LZS-50E LZS-50G	290	Φ98	375	Φ63	Φ73	400	Z2”	370	Z2”	440	109	40	Φ45	G2” Z2”
LZS-60E LZS-65E	325	Φ120	420	Φ75	Φ89	445	$Z2_{1/2"}$	420	$Z2_{1/2"}$	/	/	/	/	/

注：LZS-15E、LZS-15G浮子用ABS塑料壳，LZS-15ED、LZS-15GD、LZS-15EC、LZS-15GC浮子材质用不锈钢316。

LZS-塑料管精密耐用转子流量计　LZS-Durable Plastic Tube Type Flowmeter

LZS-E/G塑料管精密耐用转子流量计零部件材料

型　号	插　管	外螺纹	内螺纹	弯　管	浮　子
LZS-15E LZS-15G	PVC	PA_6	PA_{66}	PVC	ABS
LZS-15ED(T) LZS-15GD(T)	PVC	PA_6	/	PVC	316
LZS-15EC(T) LZS-15GC(T)	PVC	PA_6	PA_{66}	PVC	316
LZS-25E LZS-25G	PVC	PA_6	PA_{66}	PVC	ABS,304
LZS-32E LZS-32G	PVC	PA_6	PA_{66}	PVC	ABS,304
LZS-50E LZS-50G	PVC	PA_6	PA_{66}	PA_6	ABS,304
LZS-65E LZS-65G	PVC	PA_6	PA_{66}	/	ABS

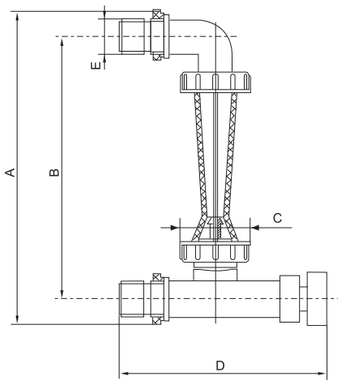



带调节阀面板式塑料管精密耐用转子流量计

LZS-ET/GT 是在小口径弯管型塑料管转子流量计的基础上配一流量调节阀，控制流量大小，调节阀材料为耐酸碱的PVC。锥管主体为聚碳酸酯（PC）或聚砜（PSU）。

LZS-ET/GT 带调节阀面板式塑料管精密耐用转子流量计技术参数

型　号	公称通径(DN)mm	测量范围		精度	工作温度℃	工作压力	尺 寸（mm）				
		GPM	LPM				A	B	C	D	E
LZS-15EDT LZS-15GDT	15	0.1-1 0.2-2 0.5-5	0.5-4 1-7 1.8-18	±4%	0~60℃	≤1MPa	187	157	Φ42	125	Z1/2” G1/2”
					0~100℃						
LZS-15ECT LZS-15GCT	15	0.1-1 0.2-2 0.5-5	0.5-4 1-7 1.8-18		0~60℃		250	220	Φ50	125	Z1/2” G1/2”
					0~100℃						

EV-系列塑料管流量计　EV Series Plastic Tube Type Flowmeter

EV-系列塑料管流量计

EV系列流量计是一种变面积流量计，其主体材质是聚碳酸酯(PC)或聚砜(PSU),具有耐高温耐腐蚀的特性。由于浮子是在弹簧的压缩作用下运动，该流量计可以放置于任意角度。同时红色的流量卡标便于使用和识别。

工作压力：≤1MPa　　工作温度：聚碳酸酯：0~80℃　聚砜：0~120℃　精度：±6%

专利号：ZL202120966497.8

EV-系列塑料管流量计主要技术参数

型　号	测量范围				接口螺纹	接口材质
	水20℃		空气101325pa20℃			
	GPM	LPM	GPM	LPS		
EV 15 20 25	0.5-5 1-7 1-10 1-16 3-18 4-28	2-20 4-26 4-35 5-60 15-65 20-100	80-320 160-480 240-720 320-1100	5-20 10-30 15-45 20-70	ZG、Z、G1/2”（内、外） ZG、Z、G3/4”（内、外） ZG、Z、G1”（内、外）	黄铜 不锈钢 塑料PP 塑料PVC
EV 40 50	3-25 5-50 8-80 10-100	12-90 20-200 30-280 40-380	250-1500 350-2200 450-4500	15-95 20-140 25-275	ZG、Z、G1 1/2”（内） ZG、Z、G2”（内） 2”塑料管插口连接	

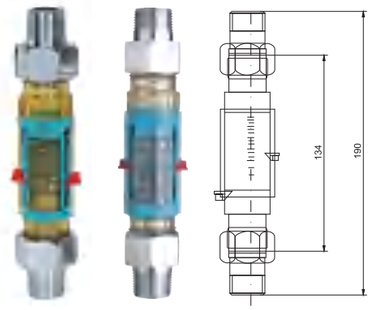

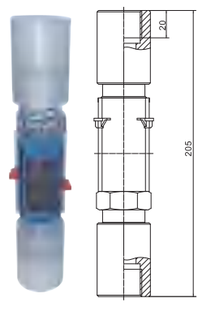

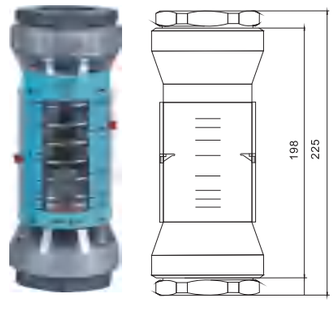







LZB-玻璃转子流量计 LZB Glass Tube Rotameter

LZB-4、6、10 F_4型玻璃转子流量计

LZB-4、6、10F_4防腐型玻璃转子流量计，以前市场上有的都是以不锈钢为材料做成的替代品。不能真正起到防腐的作用。因此我厂根据市场需要研制了以聚四氟乙烯为主要材料的防腐型流量计，同时还攻克了用防腐材料制成流量调节阀这一难关。从而使小口径的玻璃转子流量计也有了防腐型。

本产品能对各种强酸（除氢氟酸外）、强碱、氧化剂、强氧化性酸、有机溶剂及其他有腐蚀性气体、液体的流量计量中，有良好的耐腐性能。

对于产品的设计制造我厂向中华人民共和国知识产权申请了专利，专利号：ZL202120995702.3

LZB-4、6、10 F_4型玻璃转子流量计技术参数

型 号		LZB-4 F_4	LZB-6 F_4	LZB-10 F_4
公称通径（mm）		Φ4	Φ6	Φ10
测量范围	液体 l/h	1-10 1.6-16 2.5-25	2.5-25 4-40 6-60	6-60 ★10-100 ★16-160
	气体 Nm^3/h	0.016-0.16 0.025-0.25 0.04-0.4	0.04-0.4 0.06-0.6 0.1-1	0.1-1 0.16-1.6 ★0.25-2.5
精度（±%）		4	4	4
工作压力（MPa）		≤0.6	≤0.6	≤0.6
工作温度（℃）		0~80		

带★的流量计总长为220mm



LZB-4、6、10 F_4系列防腐型转子流量计外形及安装尺寸

型 号	尺 寸（mm）						
	A	B	C	D1	D2	E	F
LZB-4F_4	80	120	150	G1/4"内	Φ9	37.5×34	2-M6
LZB-6F_4	80	120	150	G1/4"内	Φ9	37.5×34	2-M6
LZB-10F_4	80	120	150	G1/4"内	Φ9	37.5×34	2-M6

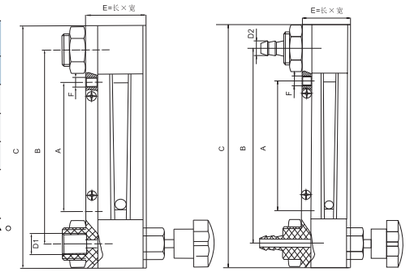

螺纹连接　　软管连接

LZB-4WB/6WB/10WB系列玻璃转子流量计

LZB-WB型流量计适用于测量小范围的流量，该产品具有体积小，美观轻便的特点。

LZB-4WB/6WB/10WB系列玻璃转子流量计主要技术参数

型 号	测量范围		精 度	工作压力	工作温度
	水l/min	空气l/min			
LZB-4WB	16-160ml/min	0.3-3	±4%	≤1MPa	0~60℃
	25-250ml/min	0.6-6			
LZB-6WB	0.04-0.4	0.7-7	±2.5%		
	0.06-0.6	1-10			
	0.1-1	1.5-15			
LZB-10WB	0.1-1	3-30			
	0.16-1.6	5-45			

WB型：流量计有带调节阀，W型：不带调节阀。

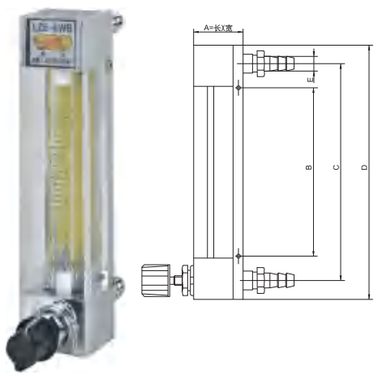

LZB-4WB/6WB/10WB系列玻璃转子流量计安装尺寸

型 号	尺 寸（mm）				
	A	B	C	D	E
LZB-4WB	26×25	90	116	136	Φ8
LZB-6WB	28×25	90	116	136	Φ11
LZB-10WB	28×25	90	140	160	Φ11

LZB-玻璃转子流量计 LZB Glass Tube Rotameter

LZB系列玻璃转子流量计

玻璃转子流量计用于测量管道内单相非脉动液体、气体的瞬时流量。主要用于化工、石油、医学、化肥、食品、制糖、造纸、轻工、纺织、印染、环保等工业部门和科研单位。防腐玻璃转子流量计主要与介质接触部分采用聚四氟乙烯高级防腐材料，对各种强酸（除氢氟酸外）、强碱、氧化剂、强氧化性酸、有机溶剂及其他腐蚀性气体、液体的计量中有良好的耐腐蚀性。



型 号		LZB-3	LZB-4	LZB-6	LZB-10
公称通径(mm)		Φ3	Φ4	Φ6	Φ10
测量范围	液体 l/h	2.5-25ml/min	1-10	★1-10	6-60
		4-40ml/min	1.6-16	★100-800ml/min	10-100
		6-60ml/min		2.5-25	
		★10-80ml/min	2.5-25	4-40	16-160
		10-100ml/min	★3.6-36	6-60	★25-250
		★0.3-3l/h			
	气体 Nm^3/h	0.03-0.3l/min	★0.2-2.5l/min	0.04-0.4	0.1-1
		0.06-0.6l/min			0.16-1.6
		0.1-1l/min	0.016-0.16	0.06-0.6	0.25-2.5
		0.15-1.5l/min	0.025-0.25	★1-10l/min	★5-50l/min
		★0-100l/h	0.04-0.4	0.1-1	★0.5-5
					★0.6-6
					★0.6-7
精度（±%）		4、6	2.5、4	2.5	2.5
工作压力(MPa)		≤0.6	≤1	≤1	≤1
工作温度（℃）		0~60			

注：打“★”的流量为本公司开发的特殊流量

公称通径≤10mm的不锈钢型流量计，基座材质为SS304不锈钢，密封件材料为氟橡胶。

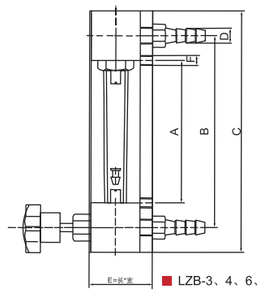

LZB-3、4、6、10

LZB-3、4、6、10的外形及安装尺寸（包括F、S、B型）

型 号	尺 寸（mm）					
	A	B	C	D	E	F
LZB-3		116	136	Φ8	26×25	
LZB-4	178	204	234	Φ9	39.5×34	2-M6
LZB-6	178	204	234	Φ9	39.5×34	2-M6
LZB-10	178	208	238	Φ12	39.5×34	2-M6

LZB-4G、6G、10G管道式流量计外形尺寸（mm）

型 号	螺纹连接尺寸				软管连接尺寸		
	L	a×b	C	D	L1	a×b	G
LZB-4G LZB-6G	198	12×123	Φ35	G1/4"	240	12×123	Φ8
LZB-10G	198	14×123	Φ35	G1/2"	240	14×123	Φ11

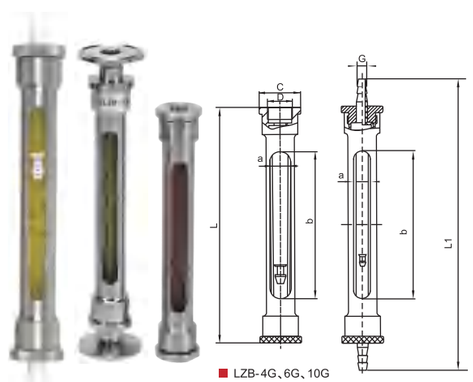

LZB-4G、6G、10G

LZB-普通型系列玻璃转子流量计技术参数

型 号		LZB-15	LZB-25	LZB-40	LZB-50	LZB-80	LZB-100	LZB-100
公称通径（mm）		Φ15	Φ25	Φ40	Φ50	Φ80	Φ100	Φ100
测量范围	液体 l/h	★6-60	40-400	160-1600	★160-1600	1-10m³/h	5-25m³/h	★20-90m³/h
		★8-80	60-600	★180-1800	400-4000	1.6-16m³/h	★6-35m³/h	★20-100m³/h
		16-160	100-1000	250-2500	600-6000	★2-20m³/h	8-40m³/h	★30-100m³/h
		25-250	★160-1600	★300-3000	★800-8000	★3-25m³/h	★12-60m³/h	★50-120m³/h
		40-400		★400-4000	★1-10m³/h	★8-40m³/h	★16-80m³/h	
				★1-5m³/h	★4-16m³/h			
				★1.5-6m³/h				
	气体 Nm³/h	0.25-2.5	★0.8-8	4-40	★6-60	50-250	★6-200	★300-1500
		0.4-4	1-10	★5-50	10-100	80-400	★80-400	★300-1600
		0.6-6	1.6-16	6-60	16-160	★750-7500l/min	★100-500	★400-2000
		★0.8-8	2.5-25	★7-70	★20-200	★60-600	120-600	★500-2500
		★1-10	★3-30	★8-80	★30-300		200-1000	
			★4-40	★10-100	★50-250			
					★80-400			
精度（±%）		2.5	1.5	1.5	1.5	1.5	1.5	1.5
工作压力(MPa)		≤0.6	≤0.6	≤0.6	≤0.6	≤0.4	≤0.4	≤0.4
工作温度(℃)		0~60						



LZB-F防腐型玻璃转子流量计技术参数

型 号		LZB-15F	LZB-25F	LZB-40F	LZB-50F	LZB-80F	LZB-100F
公称通径（mm）		Φ15	Φ25	Φ40	Φ50	Φ80	Φ100
测量范围	液体 l/h	16-160	40-400	160-1600	400-4000	1-10m³/h	5-25m³/h
		25-250	60-600	250-2500	600-6000	1.6-16m³/h	8-40m³/h
		40-400	100-1000				
	气体 Nm³/h	0.25-2.5	1-10	4-40	10-100	50-250	120-600
		0.4-4	1.6-16	6-60	16-160	80-400	200-1000
		0.6-6	2.5-25				
精度（±%）		4	2.5	2.5	2.5	2.5	2.5
工作压力(MPa)		≤0.6	≤0.6	≤0.6	≤0.6	≤0.4	≤0.4
工作温度(℃)		-20~120					

防腐型流量计与介质接触的零部件材质：玻管为高硼硅玻璃，基座、浮子、导杆由聚四氟乙烯衬包(PTFE)，密封圈采用F46隔膜圈。



LZB-S水表型玻璃转子流量计技术参数

型 号	LZB-10S	LZB-15S	LZB-25S	LZB-40S	LZB-50S	LZB-80S
公称通径（mm）	10	15	25	40	50	80
测量范围 l/h	10-100	2-70	100-400	120-1500	450-7000	1.5-15m³/h
		2-90	70-700	200-2000	450-8000	2-20m³/h
		4-90	100-700	300-1750	700-7000	7-30m³/h
		6-105				7-31.5m³/h
精度（±%）	1.5	1.5	1.5	1.5	1.5	1.5
工作压力(MPa)	≤1.0	≤0.6	≤0.6	≤0.6	≤0.6	≤0.4
工作温度(℃)	0~60					



LZB-B全不锈钢系列玻璃转子流量计技术参数

型 号		LZB-15B	LZB-25B	LZB-40B	LZB-50B	LZB-80B	LZB-100B	LZB-100B
公称通径（mm）		Φ15	Φ25	Φ40	Φ50	Φ80	Φ100	Φ100
测量范围	液体 l/h	★6-60	40-400	160-1600	★160-1600	1-10m³/h	5-25m³/h	★20-90m³/h
		★8-80	60-600	★180-1800	400-4000	1.6-16m³/h	★6-35m³/h	★20-100m³/h
		16-160	100-1000	250-2500	600-6000	★2-20m³/h	8-40m³/h	★30-100m³/h
		25-250	★160-1600	★300-3000	★800-8000	★3-25m³/h	★12-60m³/h	★50-120m³/h
		40-400		★400-4000	★1-10m³/h	★8-40m³/h	★16-80m³/h	
				★1-5m³/h	★4-16m³/h			
				★1.5-6m³/h				
	气体 Nm³/h	0.25-2.5	★0.8-8	4-40	★6-60	50-250	★60-200	★300-1500
		0.4-4	1-10	★5-50	10-100	80-400	★80-400	★300-1600
		0.6-6	1.6-16	6-60	16-160	★750-7500l/min	★100-500	★400-2000
		★0.8-8	2.5-25	★7-70	★20-200	★60-600	120-600	★500-2500
		★1-10	★3-30	★8-80	★30-300		200-1000	
			★4-40	★10-100	★50-250			
					★80-400			
精度（±%）		2.5	1.5	1.5	1.5	1.5	1.5	1.5
工作压力(MPa)		≤0.6	≤0.6	≤0.6	≤0.6	≤0.4	≤0.4	≤0.4
工作温度(℃)		-20~120						

注：打“★”的流量为本公司开发的特殊流量





LZB-BF全不锈钢防腐型系列玻璃转子流量计

型 号		LZB-15BF	LZB-25BF	LZB-40BF	LZB-50BF	LZB-80BF	LZB-100BF
公称通径（mm）		Φ15	Φ25	Φ40	Φ50	Φ80	Φ100
测量范围	液体 l/h	16-160	40-400	160-1600	400-4000	1-10m³/h	5-25m³/h
		25-250	60-600	250-2500	600-6000	1.6-16m³/h	8-40m³/h
		40-400	100-1000				
	气体 Nm³/h	0.25-2.5	1-10	4-40	10-100	50-250	120-600
		0.4-4	1.6-16	6-60	16-160	80-400	200-1000
		0.6-6	2.5-25				
精度（±%）		4	2.5	2.5	2.5	2.5	2.5
工作压力(MPa)		≤0.6	≤0.6	≤0.6	≤0.6	≤0.4	≤0.4
工作温度(℃)		-20~120					



●我公司生产的SS304不锈钢基座采用精密焊接工艺，可以有效避免浇铸型基座带来的缺陷。无论从外观，性能都得到了质的提升。

专利号：ZL202020871581.7



LZB-系列玻璃转子流量计外形及安装尺寸（通用）

型 号	尺寸（mm）				
	A	B	C	D	n-E
LZB-15	Φ95	Φ65	470±2.5	Φ15	4-Φ14
LZB-25	Φ115	Φ85	470±2.5	Φ25	4-Φ14
LZB-40	Φ145	Φ110	570±3	Φ40	4-Φ18
LZB-50	Φ160	Φ125	570±3	Φ50	4-Φ18
LZB-80	Φ185	Φ150	660±3.5	Φ80	4-Φ18
LZB-100	Φ205	Φ170	660±3.5	Φ100	4-Φ18

注：LZB-15无导杆

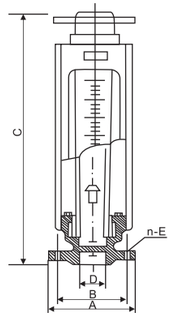

LZB-玻璃转子流量计　LZB Glass Tube Rotameter

LZB-D系列玻璃转子流量计

该流量计引进国外先进技术，采用面板式安装，带有调节阀，其结构轻巧，外观美观，安装和维修方便,（不必拆下整机即可更换锥管和浮子）广泛适用于各行业部门的流量测量。

LZB-D系列玻璃转子流量计主要技术参数

型　号	通径（DN）mm	测量范围（L/min）		精度（±%）	流体工作温度（℃）	流体工作压力(MPa)	接口螺纹
		水20℃	空气 101325Pa20℃				
LZB15D	15	0.3–3 0.6–6	4–40 10–100 20–200	4	120	≤0.6	G1/2”
LZB20D	20	1–10	2–20m^3/h				G3/4”
LZB25D	25	0.1–1m^3/h	3–30m^3/h				G1”
LZB30D	30	0.16–1.6m^3/h	5–50m^3/h				G1 1/4”



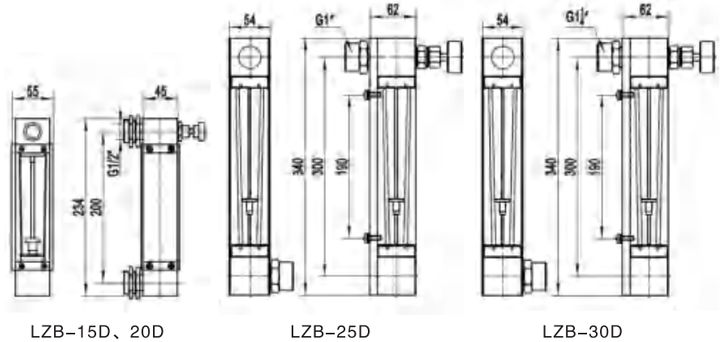

LZB–15D、20D　　LZB–25D　　LZB–30D

LZB-玻璃转子流量计　LZB Glass Tube Rotameter

LZB-DK100/DK200玻璃转子流量计

该系列流量计是高精度流量计，主要用于化学分析仪器及实验研究设备，体积轻巧，面板式安装，接咀材质为304不锈钢。



LZB-DK100/DK200玻璃转子流量计主要技术参数

水(l/min)	空气(NL/min)	允许被测介质状况 温度℃	允许被测介质状况 压力Mpa	接口螺纹	精度
20–200ml/min	0.3–3	0~80	≤1	内Z1/8”	±2.5%
30–300ml/min	0.5–5				
50–500ml/min	1–10			内Z1/4” 内G1/4”	
0.1–1	2–20				
0.15–1.5	3–30				
0.2–2	5–50				

LZB-DK100/DK200玻璃转子流量计零部件名称及材料

序　号	部件名称	材　质	数　量
1	基座	铝	2
2	阀针	不锈钢	1
3	浮子	玛瑙球或不锈钢	1
4	锥管	高硼硅玻璃	1
5	背板	铝	1
6	外罩	聚碳酸酯	1
7	推压杆	不锈钢	1
8	接咀	不锈钢	2

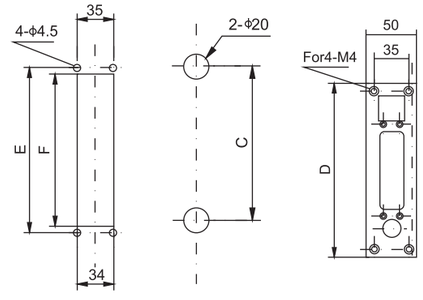

LZB-DK100/DK200玻璃转子流量计外形安装尺寸

尺寸（mm）	DK100	DK200
A	115	200
B	140	225
C	115	200
D	175	255
E	160	283
F	145	227

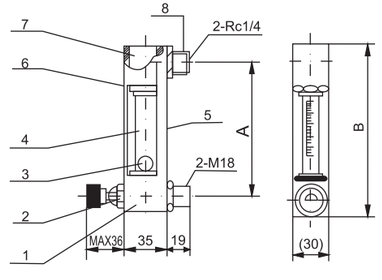

LZB-玻璃转子流量计 LZB Glass Tube Rotameter

LZB-DK300玻璃转子流量计

该系列流量计是高精度流量计，测量管为玻璃锥管，并由四根立柱支撑于上下基座之中，带有调节阀。主要用于化学分析仪器及实验研究设备，面板式安装。

工作压力：≤0.6Mpa

工作温度：聚四氟乙烯≤80℃

不锈钢≤120℃

LZB-DK300玻璃转子流量计主要技术参数

型 号	测量范围（L/min）		接口螺纹	精度
	水20℃	空气101325Pa20℃		
DK-300 DK-300T	1-10	40-400	G1/2” Z1/2” G3/4” Z3/4”	±5%
	2-20	60-600		
	3-30	90-900		
	4-40	120-1200		
	5-50	150-1500	G3/4” Z3/4”	
	12-60	400-1800		

DK-300 □ □ □ □

调节阀-T

浮子
1.不锈钢或聚四氟乙烯
（根据流量确定浮子材质）

基座
1.不锈钢304
2.聚四氟乙烯

接口螺纹（内）
1.G1/2”
2.Z1/2”
3.G3/4”
4.Z3/4”

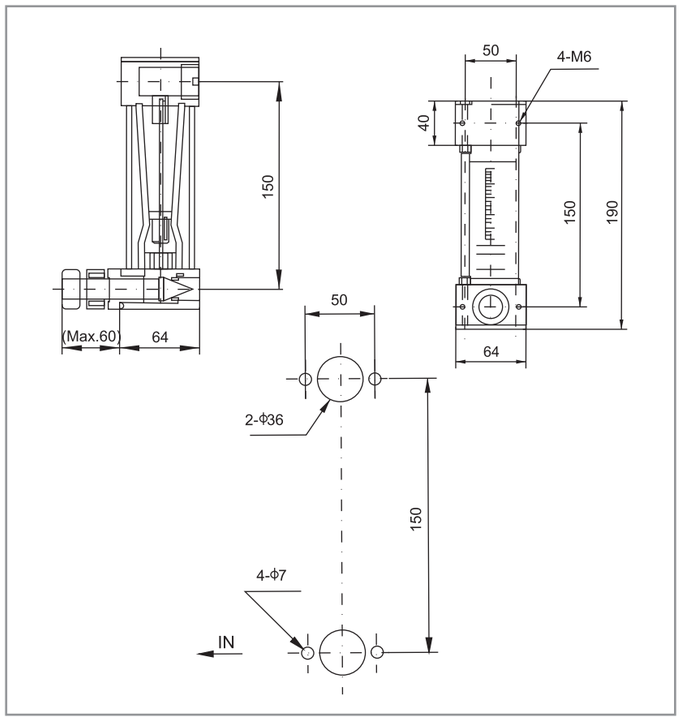



LZB-玻璃转子流量计 LZB Glass Tube Rotameter

LZB-DK800型玻璃转子流量计

该流量计适用于微小流量的测量和调节，其特点外观轻巧简洁，安装简单方便，不必从管道上拆下整机，即可方便更换锥管和浮子，连接方式采用软管或金属管连接。

LZB-DK800型玻璃转子流量计主要技术参数

型 号	公称通径（DN）mm	测量范围（L/h）		精度（±%）	允许被测介质		D	E
		水20℃	空气101325Pa20℃		工作温度	工作压力		
DK-800-4 DK-800-4F	4	0.25-2.5	0.5-5 0.8-8 1.6-16 4-40 6-60	2.5	-20℃~+120℃	≤1.0MPa	Φ11	M10×1
DK-800-6 DK-800-6F	6	0.5-5 1.2-12 2.5-25 4-40 6-60 10-100 16-160	10-100 25-250 50-500 80-800 100-1000 180-1800 240-2400 300-3000 350-3500 430-4300					

注：型号后带F的为防腐型。



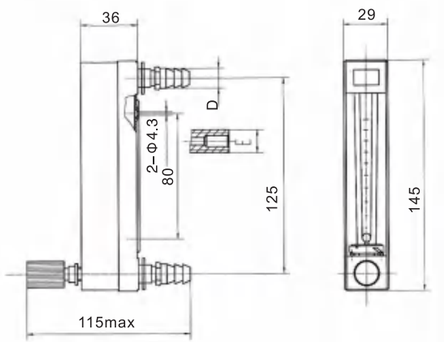

LZB-VA/SA/FA 10系列玻璃转子流量计　LZB Glass Tube Rotameter

该系列流量计是玻璃转子流量计的一种，与同类产品比较具有测量精度高，互换性好，连接方式多等优点。连接方式有LZB-VA10管螺纹连接，LZB-SA10软管连接，LZB-FA10法兰连接（活套法兰结构）。

LZB-VA/SA/FA10型系列玻璃转子流量计主要技术参数

型　号	公称通径（DN）mm	测量范围 水20℃（l/h）	测量范围 空气101325Pa20℃（m^3/h）	精度（±%）	工作温度	工作压力
VA 10-15 SA 10-15 FA 10-15	15	4-40　6.3-63 10-100　12-120 16-160　20-200 25-250　30-300 36-360　40-400 46-460　63-630 65-650　75-750	0.12-1.2　0.2-2 0.3-3　0.4-4 0.5-5　0.6-6 0.8-8　0.9-9 1.2-12　2-20	1.5	（常规型）-20℃~+60℃ （防腐型）-20℃~+120℃	≤1.0MPa
VA 10-25 SA 10-25 FA 10-25	25	40-400　50-500 63-630　80-800 100-1000　120-1200 160-1600　200-2000 250-2500　300-3000	1.6-16　2-20 2.5-25　3-30 4-40　5-50 6-60			
VA 10-40 SA 10-40 FA 10-40	40	160-1600　200-2000 250-2500　300-3000 400-4000　500-5000 600-6000	5-50　6-60 8-80　9-90 12-120			≤0.9MPa
VA 10-50 SA 10-50 FA 10-50	50	250-2500　300-3000 400-4000　500-5000 630-6300　800-8000 1000-10000　1500-15000 4000-16000	10-100　12-120 16-160　20-200 30-300			≤0.7MPa

注：型号后带F的为防腐型，例如：VA10-15F



10系列　材料

No.	材 料	No.	材 料
1	SS304　SS316	5	SS304或45#
2	45#	6	SS304或铝
3	铝或SS304	7	SS304或45#
4	45#或SS304	8	铝或SS304

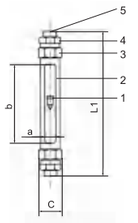

VA10 外形尺寸

公称通径（DN）mm	窗口尺寸 a×b	VA10S管螺纹连接 L1	C	螺 纹
15	26×230	408	53	G1/2”
25		414	75	G1”
40	40×230	428	92	G1 1/2”
50	50×230	431	116	G2”

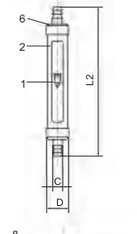

SA10 外形尺寸

公称通径（DN）mm	窗口尺寸 a×b	SA10软管连接 L2	C	D
15	26×230	400	Φ13.5	Φ44
25		450	Φ27	Φ65
40	40×230		Φ44	Φ80
50	50×230		Φ53	Φ103

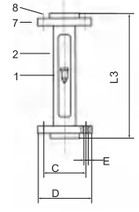

FA10 外形尺寸

公称通径（DN）mm	窗口尺寸 a×b	FA10法兰连接 L3	C	D	E
15	26×230	320	Φ65	Φ95	4-Φ14
25			Φ85	Φ115	
40	40×230		Φ110	Φ145	4-Φ18
50	50×230		Φ125	Φ160	

LZB-VA/SA/FA 20玻璃转子流量计　LZB Glass Tube Rotameter

该系列流量计是玻璃转子流量计的一种，与同类产品比较具有测量精度高，互换性好，连接方式多等优点。可提供毫米标尺；百分标尺；流量标尺和可拆卸的外标度尺，方便不同用户使用，连接方式有LZB-VA20管螺纹连接，LZB-SA20软管连接，LZB-FA20法兰连接（活套法兰结构）。

LZB-VA/SA/FA 20型玻璃转子流量计主要技术参数

型　号	公称通径（DN）mm	测量范围 水20℃（l/h）	测量范围 空气101325Pa20℃（m^3/h）	精度（±%）	工作温度	工作压力
VA 20-15 SA 20-15 FA 20-15	15	4-40　6.3-63 10-100　12-120 16-160　20-200 25-250　30-300 36-360　40-400 46-460　63-630 65-650　75-750	0.12-1.2　0.2-2 0.3-3　0.4-4 0.5-5　0.6-6 0.8-8　0.9-9 1.2-12　2-20	1.5	（常规型）-20℃~+60℃ （防腐型）-20℃~+120℃	≤1.0MPa
VA 20-25 SA 20-25 FA 20-25	25	40-400　50-500 63-630　80-800 100-1000　120-1200 160-1600　200-2000 250-2500　300-3000	1.6-16　2-20 2.5-25　3-30 4-40　5-50 6-60			
VA 20-40 SA 20-40 FA 20-40	40	160-1600　200-2000 250-2500　300-3000 400-4000　500-5000 600-6000	5-50　6-60 8-80　9-90 12-120			≤0.9MPa
VA 20-50 SA 20-50 FA 20-50	50	250-2500　300-3000 400-4000　500-5000 630-6300　800-8000 1000-10000　1500-15000 4000-16000	10-100　12-120 16-160　20-200 30-300			≤0.7MPa

注：型号后带F的为防腐型，例如：VA20-15F



LZB-VA/SA/FA 20型　材料

No.	材 料	No.	材 料
1	SS304　SS316	4	SS304或45#
2	铝	5	SS304，铝
3	铝	6	SS304，45#

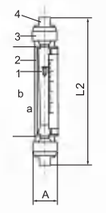

VA20 外形尺寸

公称通径（DN）mm	窗口尺寸 a×b	VA20管螺纹连接 L2	A	螺纹规格
15	33×235	375	58	1/2”G,3/8”G*,1/2”NPT*
25	50×240		74	1”G，3/4”G*，1”NPT*
40	65×235		92	1 1/2”G，1 1/2”NPT*
50	85×230		112	2”G，2”NPT*

注：带*的螺纹需特殊定制

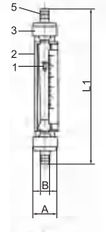

SA20 外形尺寸

公称通径（DN）mm	窗口尺寸 a×b	SA20软管连接 L1	A	B
15	33×235	400	58	17
25	50×240	450	74	30
40	65×235		92	44
50	85×230		112	54

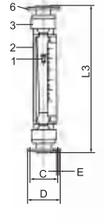

FA20 外形尺寸

公称通径（DN）mm	窗口尺寸 a×b	FA20法兰连接 L3	D	C	E
15	33×235	425	Φ95	Φ65	4-Φ14
25	50×240		Φ115	Φ85	
40	65×235		Φ145	Φ110	4-Φ18
50	85×230		Φ160	Φ125	

LZB-VA/WA/FA 30S系列玻璃转子流量计 LZB Glass Tube Rotameter

该系列流量计外壳为光亮SS304不锈钢型，接口连接有：内螺纹、活套法兰和卫生快装端头三种规格连接，美观实用，重量较轻。

LZB-VA/WA/FA 30S型玻璃转子流量计主要技术参数

型 号	公称通径（DN）mm	测量范围 水20℃（l/h）	测量范围 空气101325Pa20℃（m^3/h）	精度（±%）	工作温度	工作压力
VA 30S-15 FA 30S-15 WA 30S-15	15	4-40 6.3-63 10-100 12-120 16-160 20-200 25-250 30-300 36-360 40-400 46-460 63-630 65-650 75-750	0.12-1.2 0.2-2 0.3-3 0.4-4 0.5-5 0.6-6 0.8-8 0.9-9 1.2-12 2-20	1.5	-20℃~+80℃	≤1.0MPa
VA 30S-25 FA 30S-25 WA 30S-25	25	40-400 50-500 63-630 80-800 100-1000 120-1200 160-1600 200-2000 250-2500 300-3000	1.6-16 2-20 2.5-25 3-30 4-40 5-50 6-60			
VA 30S-40 FA 30S-40 WA 30S-40	40	160-1600 200-2000 250-2500 300-3000 400-4000 500-5000 600-6000	5-50 6-60 8-80 9-90 12-120			≤0.9MPa
VA 30S-50 FA 30S-50 WA 30S-50	50	250-2500 300-3000 400-4000 500-5000 630-6300 800-8000 1000-10000 1500-15000 4000-16000	10-100 12-120 16-160 20-200 30-300			≤0.7MPa

LZB-VA30S玻璃转子流量计安装尺寸

公称通径（DN）mm	窗口尺寸 a×b	VA30S管螺纹连接 L1	C	D
15	26×236	344	Φ38	G1/2”
25	34×226	348	Φ55	G1”
40	44×226	370	Φ70	G1 1/2”
50	60×216	380	Φ90	G2”



LZB-FA30S玻璃转子流量计外形尺寸

公称通径（DN）mm	窗口尺寸 a×b	FA30S法兰连接 L2	E	F	n-G
15	26×236	348	Φ65	Φ95	4-Φ14
25	34×226	348	Φ85	Φ115	
40	44×226	370	Φ110	Φ145	4-Φ18
50	60×216	370	Φ125	Φ160	

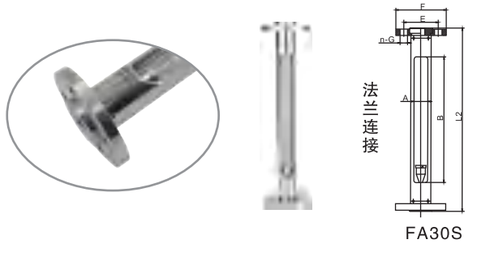

LZB-WA30S玻璃转子流量计外形尺寸

公称通径（DN）mm	窗口尺寸 a×b	WA30S卫生快装端头 L3	J	K
15	26×236	376	50.5	3/4”
25	34×226	376	50.5	1”
40	44×226	376	50.5	1 1/2”
50	60×216	376	64	2”



LZB-玻璃转子流量计 LZB Glass Tube Rotameter

LZB-GA24型玻璃转子流量计

该系列流量计是玻璃转子流量计的一种，与同类产品比较具有测量精度高，互换性好等优点。可提供毫米标尺；百分标尺；流量标尺和可拆卸的外标度尺，方便不同用户使用。





LZB-GA24型流量计

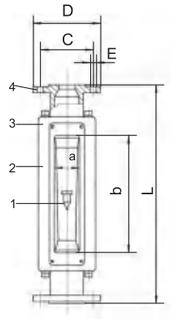

LZB-GA24结构示意图

LZB-GA24型玻璃转子流量计主要技术参数

型 号	公称通径（DN）mm	测量范围 水20℃（l/h）	测量范围 空气101325Pa20℃（m^3/h）	精度（±%）	工作温度	工作压力
GA 24-15 GA 24-15F	15	4-40 6.3-63 10-100 12-120 16-160 20-200 25-250 30-300 36-360 40-400 46-460 63-630 65-650 75-750	0.12-1.2 0.2-2 0.3-3 0.4-4 0.5-5 0.6-6 0.8-8 0.9-9 1.2-12 2-20	1.5	（常规型）-20℃~+60℃ （防腐型）-20℃~+120℃	≤1.0MPa
GA 24-25 GA 24-25F	25	40-400 50-500 63-630 80-800 100-1000 120-1200 160-1600 200-2000 250-2500 300-3000	1.6-16 2-20 2.5-25 3-30 4-40 5-50 6-60			
GA 24-40 GA 24-40F	40	160-1600 200-2000 250-2500 300-3000 400-4000 500-5000 600-6000	5-50 6-60 8-80 9-90 12-120			≤0.9MPa
GA 24-50 GA 24-50F	50	250-2500 300-3000 400-4000 500-5000 630-6300 800-8000 1000-10000 1500-15000 4000-16000	10-100 12-120 16-160 20-200 30-300			≤0.7MPa

注：型号后带F的为防腐型

LZB-GA24型安装尺寸

公称通径（DN）mm	窗口尺寸 a×b	L	C	D	E
15	37×302	500	Φ65	Φ95	4-Φ14
25	52×294		Φ85	Φ115	
40	64×278		Φ110	Φ145	4-Φ18
50	94×266		Φ125	Φ160	

LZB-GA24 材料

No.	材 料	No.	材 料
1	SS304 SS316	4	45#钢 SS304
2	45#钢		
3	亚克力透明板		

LZB-玻璃转子流量计　LZB Glass Tube Rotameter

LZB-FA100玻璃转子流量计

该系列流量计具有高灵敏度、测量范围宽，压力损失小，使用维护方便等优点。一般用来测量低压、高温，不含颗粒悬浮物的透明液体或气体，广泛应用于石油；化工；电子；环保；电力；医药等工业领域。

LZB-FA100玻璃转子流量计主要技术参数

通径（mm）	测量范围		精度（±%）	允许被测介质	
	水（l/h）	空气（Nl/min）		工作温度(℃)	工作压力(MPa)
15	30–300 60–600 80–800	10–100 20–200 25–250	±4	-20~+120	≤0.8
20	90–900 120–1200 180–1800	20–200 30–300 50–500	±2.5		
25	180–1800 300–3000 480–4800	50–500 100–1000 150–1500	±2.5		
32	480–4800 600–6000 720–7200	200–2000 250–2500 300–3000	±2.5		≤0.6
40	1–10m³/h 1.2–12m³/h 1.5–15m³/h	18–180Nm³/h 20–200Nm³/h 25–250Nm³/h	±2.5		
50	1.2–12m³/h 1.5–15m³/h 1.8–18m³/h	20–200Nm³/h 25–250Nm³/h 30–300Nm³/h	±2.5		
65	1.8–18m³/h 3–30m³/h 4–40m³/h	25–250Nm³/h 35–350Nm³/h 40–400Nm³/h	±1.5		≤0.4
80	4–40m³/h 5–50m³/h 6–60m³/h	40–400Nm³/h 50–500Nm³/h 60–600Nm³/h	±1.5		
100	6–60m³/h 7–70m³/h 10–100m³/h	60–600Nm³/h 70–700Nm³/h 90–900Nm³/h	±1.5		



LZB-FA100玻璃转子流量计外形安装尺寸（mm）

型　号	FA100–15	FA100–20	FA100–25	FA100–32	FA100–40	FA100–50	FA100–65	FA100–80	FA100–100
L	260	340	340	340	340	340	390	390	410
H(玻管长度)	150	200	200	200	200	200	250	250	250
D1	95	105	115	135	145	160	180	185	205
D2	65	75	85	100	110	125	145	150	170
F	4–Φ14	4–Φ14	4–Φ14	4–Φ18	4–Φ18	4–Φ18	4–Φ18	4–Φ18	4–Φ18

带报警开关浮子流量计　Variable Area Flowmeter With Alarm Limit Switch

LZM-系列面板式带报警开关流量计技术参数

型　号	测量范围 液体GPM	液体LPM	气体Nm³/h	接口螺纹	精　度
LZM–15 LZM–15J	0.2–2 0.3–3 0.5–5 1–7	0.8–8 1–11 2–18 2–28		外ZG1/2”	±4%
LZM–20 LZM–20J	2–10 2–16 2–20	8–40 8–60 8–80	6–60 16–80 16–160	外ZG3/4”	
LZM–25 LZM–25J	1.5–15 3–13 4–24 5–35 5–45	6–60 10–50 10–100 10–130 10–170		外ZG1”	
LZM–15Z	0.1–1 0.15–1.5 0.2–2 0.3–3 0.5–5	0.5–4 0.6–6 1–7 1–11 2–18	0.3–3 0.4–4 0.6–6 1–10 2.5–25 4–40	外ZG1/2” 内ZG1/4”	
LZM–25Z	1–10 1–15 2–14 2–20 5–35 5–40 5–45	5–35 5–50 10–50 10–70 10–130 10–150 10–170		外ZG1”	
		0.3–2.1m³/h 0.6–3m³/h 0.6–4.2m³/h			
LZM–15G	0.1–1 0.2–2 0.5–5 1.5–9	0.5–4 1–7 1.8–18 400–2000LPH	1–10 1.6–16 2.5–25 4–40	内G1/2”	
LZM–20G	1–10	6–60		内G3/4”	
LZM–25G LZM–40G	1–15 2–20 5–30 5–40	5–60 10–70 20–110 20–150		25G内G1” 40G外G1 1/2”	
LZM–50G	20–80 20–100 40–120 50–150 60–200	80–300 80–360 150–450 190–560 220–750	100–500 120–600 300–850 400–1200 500–1400	内、外G2”	

一、工作原理：带报警开关浮子流量计利用磁控管双稳态磁励功能，与磁性浮子实现触点的开启和闭合，自行配合继电器等元器件达到声、光报警的需求。
二、功能与应用：BJ01：上限报警开关BJ02：下限报警开关BJ01和BJ02报警开关可在最大、中间、最小任何流量值发出信号。报警开关安装在可滑动的导轨上，选择所需位置。当磁性浮子到达或超过开关位置时，即发出信号。此时内部触点开启或闭合。
三、技术参数：
最大工作电压：max DC100V/AC100V
最大工作电流：max 0.3A
最大开关电流：max 0.5A
最大遮断功率：max 0.5VA
绝缘阻抗：＞109Ω　环境工作温度：0℃~+55℃
防护等级：IP65　滞后（开或关位置）≤4mm
外形尺寸：42x20x38mm
四、注意事项：
1、安装时尽量远离外界磁场干扰的设备，如大型电动机。
2、流体介质不能含有铁磁性杂质。
3、安装于管道应无振动，以防止开关触点误动作。



LZS-系列塑料管带报警开关流量计技术参数

型　号	公称通径（mm）	测量范围 长管型	短管型	精　度	允许被测介质状况 温度℃	压力Mpa
LZS–15	15	10–100l/h 16–160l/h 25–250l/h 40–400l/h 60–600l/h	5–50l/h 10–100l/h 16–160l/h 25–250l/h 40–400l/h 50–500l/h 60–600l/h 100–1000l/h	±4%	0~60	≤0.6
LZS–25	25	100–1000l/h 160–1600l/h 250–2500l/h	100–1000l/h 160–1600l/h 4–40l/min 250–2500l/h			
LZS–32	32		0.4–4m³/h 0.6–6m³/h			
LZS–50	50	0.4–4m³/h 0.6–6m³/h 1–10m³/h 1.6–16m³/h	1–10m³/h 1.6–16m³/h			
LZS–60	60		2.5–16m³/h 5–25m³/h 8–40m³/h 12–60m³/h			
LZS–100	100	14–90m³/h 18–120m³/h 20–150m³/h 25–180m³/h 25–200m³/h	14–90m³/h 18–120m³/h 20–150m³/h 25–180m³/h 25–200m³/h			
LZS–125	125					
LZS–150	150					

注：LZS–100、125、150规格流量计需带报警开关可定制



带报警开关浮子流量计 Variable Area Flowmeter With Alarm Limit Switch

LZB- 系列玻璃转子带报警开关流量计技术参数

专利号：ZL202121006015.0

型 号		LZB-6	LZB-10	LZB-15	LZB-25
公称通径（mm）		Φ6	Φ10	Φ15	Φ25
测量范围	液体 l/h	1-10	6-60	★6-60	40-400
		2.5-25	10-100	★8-80	60-600
		4-40	16-160	16-160	100-1000
		6-60	25-250	25-250	★160-1600
				40-400	
	气体 Nm^3/h	0.06-0.6	0.1-1	0.25-2.5	★0.8-8
			0.16-1.6	0.4-4	1-10
			0.25-2.5	0.6-6	1.6-16
			0.4-4	★0.8-8	2.5-25
			0.6-6	★1-10	★3-30
					★4-40
精度（±%）		2.5	2.5	2.5	1.5
工作压力（MPa）		≤1	≤1	≤0.6	≤0.6

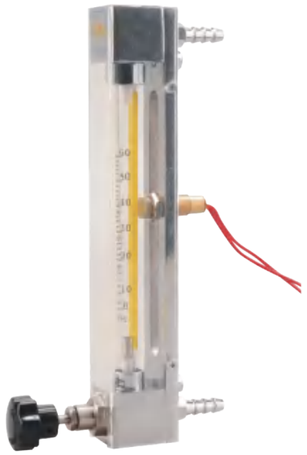

注：打“★”的流量为本公司开发的特殊流量

LZB- 系列玻璃转子带报警开关流量计技术参数

型 号		LZB-40	LZB-50	LZB-80	LZB-100	LZB-100
公称通径（mm）		Φ40	Φ50	Φ80	Φ100	Φ100
测量范围	液体 l/h	160-1600	★160-1600	1-10m^3/h	5-25m^3/h	★20-90m^3/h
		★180-1800	400-4000	1.6-16m^3/h	★6-35m^3/h	★20-100m^3/h
		250-2500	600-6000	★2-20m^3/h	8-40m^3/h	★30-100m^3/h
		★300-3000	★800-8000	★3-25m^3/h	★12-60m^3/h	★50-120m^3/h
		★400-4000	★1-10m^3/h	★8-40m^3/h	★16-80m^3/h	
		★1-5m^3/h	★4-16m^3/h			
		★1.5-6m^3/h				
	气体 Nm^3/h	4-40	★6-60	50-250	★60-200	★300-1500
		★5-50	10-100	80-400	★80-400	★300-1600
		6-60	16-160	★750-7500l/min	★100-500	★400-2000
		★7-70	★20-200	★6-60	120-600	★500-2500
		★8-80	★30-300		200-1000	
		★10-100	★50-250			
			★80-400			
精度（±%）		1.5	1.5	1.5	1.5	1.5
工作压力（MPa）		≤0.6	≤0.6	≤0.4	≤0.4	≤0.4



注：打“★”的流量为本公司开发的特殊流量,VA30S系列全流量都可以带报警开关

流量报警开关

用于LZM和LZS系列的上下限报警。

测量值可靠

双稳态开关可满足各种使用要求把开关卡在测管燕尾导轨上，流量值可任意设定安装简便，可靠，容易在现有设备上加装上限报警和下限报警，流量开关可在最大、最小或中间任何流量值发出信号。本产品安装在LZM和LZS系列流量计的测量管燕尾导轨上，当浮子到达或超过极限开关位置时，即发出信号。此时，内部触点就会开启或关闭，由于采用了新的磁感应技术，现在不再像过去那样将浮子分别用于单稳态和双稳态场合。



应用与功能

上限报警

当磁性浮子正处于开关设定位置时，触点闭合，当磁性浮子高于开关设定位置时，触点仍保持闭合，当磁性浮子低于开关设定位置时，触点断开。

下限报警

当磁性浮子正处于开关设定位置时，触点闭合，当磁性浮子低于开关设定位置时，触点仍保持闭合，当磁性浮子高于开关设定位置时，触点断开。



技术参数：	
绝缘阻抗：＞$10^9\Omega$	最大工作电压：max DC100/AC100
环境工作温度：0℃~+55℃	最大工作电流：max 0.3A
防护等级：IP65	最大开关电流：max 0.5A
外形尺寸：42×20×38mm	最大遮断功率：max 0.5VA

注：建议工作电压使用DC24V电源

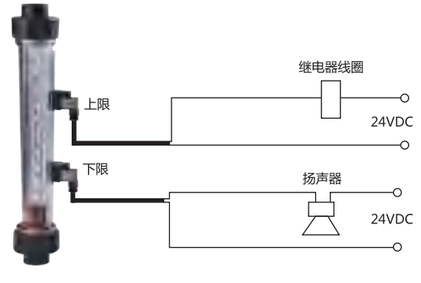

接线示例一

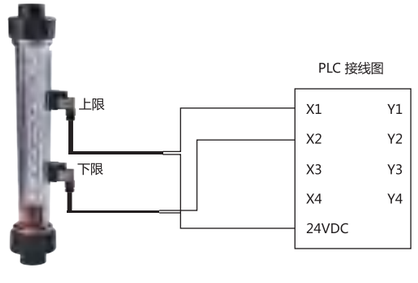

接线示例二

YTP-膈膜压力表　Diaphragm Seal Pressure Gauge

一、概述

膜片压力表适用于测量有一定腐蚀性，粘稠介质和非结晶或非凝固的各种流体介质的压力或负压可根据测量介质对耐腐蚀性能的不同要求而选用不同材料的膜片。外壳用不锈钢材料的仪表，可在工作环境较恶劣的情况下使用。

二、测量范围

螺纹连接：0mpa~6mpa;
法兰连接：0mpa~6mpa;
卡箍卫生型：<1mpa。



■ 螺纹连接型　■ 法兰连接型　■ 卡箍卫生型

三、YTP-膈膜压力表选型表

	通用型压力表型号，如Y-BF系列不锈钢压力表；或用YTP-□表示		备　注
Z	直接式（被测介质温度＜80℃），可省略		连接器
ZN	阻尼器		
SR	散热器（被测介质温度＜200℃）		
YL	硬管连接（被测介质温度＜200℃）		
RL/X	软管连接（X为软管长度，常用1、2、4m）		
GL	角形连接（被测介质温度＜150℃）		
	316	不锈钢316 （0Cr17Ni12Mo2）	膈膜材料
	316L	不锈钢316L（00Cr17Ni14Mo2）	
	Hc	哈氏合金C-276	
	Ta	钽（Ta）	
	F4	氟塑料（PTFE）	
	□	测量范围（MPa）	量　程
	□	法兰尺寸及标准	法兰规格（或螺纹）
	□	法兰材质	

电接点压力表　Electric-contact Pressure Gauge



规　格	型　号	安装方式	测量范围（Mpa）	接口螺纹	外壳材质	精　度
2½”	YXC-60 YX-60	径　向	0.1 0.16 0.25 0.4 0.6 1 1.6 2.5 4 6 10 16 25 40 60	G1/4” Z1/4” ZG1/4” M14×1.5	铁　壳	2.5级
4”	YXC-100 YX-100	径　向		M20×1.5	铁　壳	1.6级
6”	YXC-150 YX-150	径　向			铁　壳	

YXC为磁助式，YX为直接式

YTN-系列耐震压力表　YTN-Series Liquid Filled Pressure Gauge

YTN系列耐震压力表依靠内部填充阻尼液（硅油、甘油）等措施，确保测量。使仪表具有极佳抗冲击，耐震动的功效，从而达到安全可靠，指示稳定清晰，使用寿命长。适用于机械、化工、冶金、矿山、电力生产中，测量铜及铜合金无腐蚀性介质的压力，测量腐蚀性较强的介质压力应使用全不锈钢材料制造的耐震表。

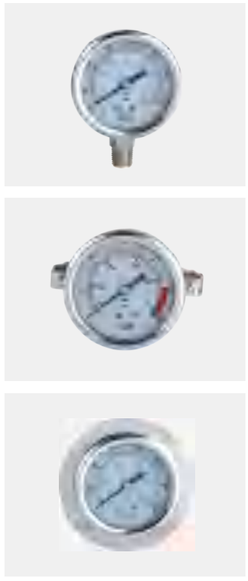

规　格	型　号	安装方式	测量范围（Mpa）	接口螺纹	外壳材质	精　度
1½”	YTN-40	径向	0.1　1 0.16　1.6 0.25　2.5 0.4　4 0.6　6	G1/8” ZG1/8” Z1/8” M10×1	不锈钢壳	2.5级
	YTN-40Z	轴向无边				
	YTN-40ZT	轴向带边				
2”	YTN-50	径向	0.1　2.5 0.16　4 0.25　6 0.4　10 0.6　16 1　25 1.6　40	G1/8” G1/4” ZG1/8” ZG1/4” Z1/8” Z1/4” M14×1.5	不锈钢壳	2.5级
	YTN-50Z	轴向无边				
	YTN-50ZT	轴向带边				
2½”	YTN-60	径向	0.1　4 0.16　6 0.25　10 0.4　16 0.6　25 1　40 1.6　60 2.5	G1/8” G1/4” ZG1/8” ZG1/4” Z1/8” Z1/4” M14×1.5	不锈钢壳	2.5级
	YTN-60Z	轴向无边				
	YTN-60ZT	轴向带边				

接头螺纹代号对应：G=BSP　ZG=BSPT　Z=NPT
常用压力单位换算1MPa=10bar=10.2kg/cm2=145psi

耐震压力表

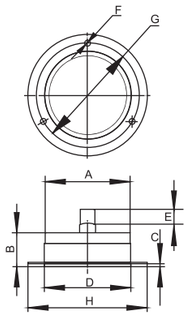

图1 轴向带边

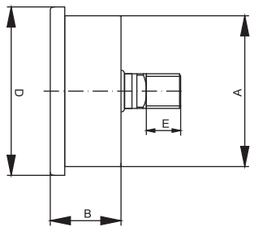

图2 轴向无边

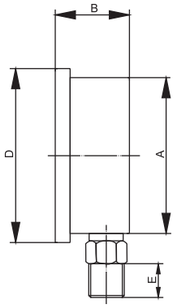

图3 径向

规 格	型 号	安装方式	测量范围（Mpa）	接口螺纹	外壳材质	精 度
3”	YTN-75	径向	0.1 4 0.16 6 0.25 10 0.4 16 0.6 25 1 40 1.6 60 2.5	G1/8” G1/4” ZG1/8” ZG1/4” Z1/8” Z1/4” M14×1.5	不锈钢壳	2.5级
	YTN-75Z	轴向无边				
	YTN-75ZT	轴向带边				
4”	YTN-100	径向	0.1 4 0.16 6 0.25 10 0.4 16 0.6 25 1 40 1.6 60 2.5	G3/8” G1/2” ZG3/8” ZG1/2” Z3/8” Z1/2” M20×1.5	不锈钢壳	1.6级
	YTN-100Z	轴向无边				
	YTN-10ZT	轴向带边				

耐震压力外形尺寸（mm）

型 号	40	50	63	75	100
A	Φ42	Φ52	Φ61	Φ75	Φ98
B	26	29	31	31	37
C	3	3	3	3	3
D	Φ47	Φ58	Φ68	Φ82	Φ109
E	11	14	14	14	17
F	3-Φ3.5	3-Φ4	3-Φ5	3-Φ5	3-Φ4
G	Φ52	Φ64	Φ78	Φ91	Φ115
H	Φ62	Φ73	Φ88	Φ105	Φ130

接头螺纹代号对应：G=BSP ZG=BSPT Z=NPT
常用压力单位换算1MPa=10bar=10.2kg/cm²=145psi

耐震压力表的工作条件

1）环境温度-25℃~70℃（硅油充装），17℃~70℃（甘油充装）。
2）工作压力静压测量压力值上限压力的1/3至3/4之间。波动压力条件下测量压力值应在上限的1/3至2/3之间。
3）相对湿度≤80%。
4）工作震动频率≤25HZ振幅，≤1mm介质震动。
5）仪表必须垂直安装，安装及拆卸时不允许用扳手外壳。

一般压力表 General Pressre Gauge

一般压力表：适合测量对铜合金及铅锡焊料无腐蚀、无爆炸结晶、非凝固的气体、液体的负压、正压。



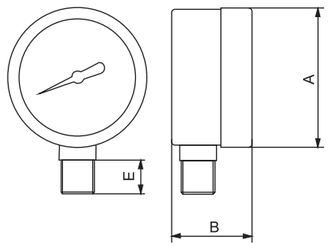

图1 径向

规 格	型 号	安装方式	测量范围（Mpa）	接口螺纹	外壳材质	精 度
1 1/2”	Y-40	径向	0.1 0.16 0.25 0.4 0.6 1 1.6 2.5 4 6	G1/8” ZG1/8” Z1/8” M10×1	铁 壳 不锈钢 塑 壳	2.5级
	Y-40Z	轴向无边				
	Y-40ZT	轴向带边			铁 壳 不锈钢壳	

规 格	型 号	安装方式	测量范围（Mpa）	接口螺纹	外壳材质	精 度
2”	Y-50	径向	0.1 2.5 0.16 4 0.25 6 0.4 10 0.6 16 1 25 1.6 40	G1/8” G1/4” ZG1/8” ZG1/4” Z1/8” Z1/4” M14×1.5	铁 壳 不锈钢 塑 壳	2.5级
	Y-50Z	轴向无边				
	Y-50ZT	轴向带边			铁 壳 不锈钢壳	

规 格	型 号	安装方式	测量范围（Mpa）	接口螺纹	外壳材质	精 度
2 1/2”	Y-60	径向	0.1 4 0.16 6 0.25 10 0.4 16 0.6 25 1 40 1.6 60 2.5	G1/8” G1/4” ZG1/8” ZG1/4” Z1/8” Z1/4” M14×1.5	铁 壳 不锈钢 塑 壳	2.5级
	Y-60Z	轴向无边				
	Y-60ZT	轴向带边			铁 壳 不锈钢壳	

接头螺纹代号对应：G=BSP ZG=BSPT Z=NPT
常用压力单位换算1MPa=10bar=10.2kg/cm²=145psi

采购指南：请按照以下指南，填写详细规格的代码

规 格	安装方式	测量范围	底壳材料	接头材质	接头螺纹	机 芯	弹簧管	透明表面
1-1 1/2” 2-2” 3-2 1/2” 4-3” 5-4” 6-6”	1-径向 2-轴向无边 3-轴向带边		1-08F铁板 2-塑料 3-不锈钢	1-黄铜 2-不锈钢	1-NPT 2-BSPT 3-BSP	1-黄铜 2-不锈钢	1-磷铜 2-不锈钢	1-玻璃 2-塑料

一般压力表 General Pressre Gauge

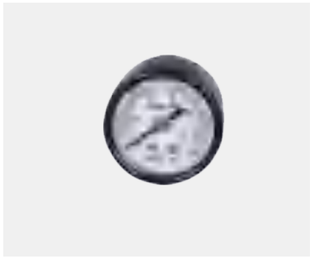

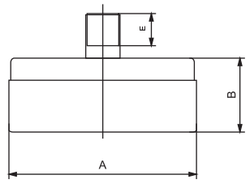

图2 轴向无边

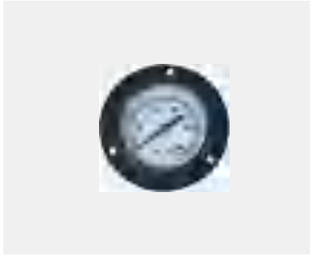

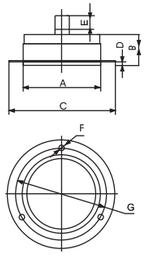

图3 轴向带边

规 格	型 号	安装方式	测量范围（Mpa）	接口螺纹	外壳材质	精 度
3”	Y-75	径向	0.1 4 0.16 6 0.25 10 0.4 16 0.6 25 1 40 1.6 60 2.5	3/8”仅径向有 G1/4” G3/8” ZG1/4” ZG3/8” Z1/4” Z3/8” M14×1.5	铁 壳 不锈钢 塑 壳	2.5级
	Y-75Z	轴向无边				
	Y-75ZT	轴向带边			铁 壳 不锈钢壳	

规 格	型 号	安装方式	测量范围（Mpa）	接口螺纹	外壳材质	精 度
4” 6”	Y-100 Y-150	径向	0.1 4 0.16 6 0.25 10 0.4 16 0.6 25 1 40 1.6 60 2.5	G3/8” G1/2” Z3/8” ZG1/2” Z1/4” ZG3/8” Z1/2” M20×1.5	铁 壳 不锈钢 塑 壳	1.6级
	Y-100Z Y-150Z	轴向无边				
	Y-100ZT Y-150ZT	轴向带边			铁 壳 不锈钢壳	

一般压力表外形尺寸（mm）

型 号	40	50	63	75	100	150
A	Φ42	Φ52	Φ63	Φ77	Φ100	Φ150
B	23	29	30	32	43	42
C		Φ74	Φ88	Φ105	Φ132	
D	3	3	3	3	3	3
E	10	14	14	14	17	20
F		3-Φ4	3-Φ5	3-Φ5	3-Φ6	
G		Φ64	Φ72	Φ90	Φ118	

接头螺纹代号对应：G=BSP ZG=BSPT Z=NPT
常用压力单位换算1MPa=10bar=10.2kg/cm²=145psi

压力真空表 Vacuum Pressure Gauge



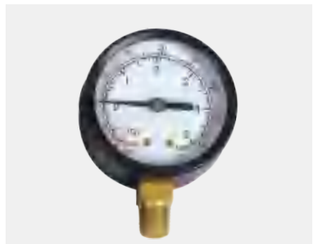



规 格	型 号	安装方式	测量范围（Mpa）	接口螺纹	外壳材质	精 度
1 1/2”	YZ-40	径向	-0.1~0.15 -0.1~0.3 -0.1~0.5 -0.1~0.9 -0.1~1.5 -0.1~2.4	G1/8" ZG1/8" Z1/8" M10×1	铁 壳 不锈钢 塑 壳	2.5级
	YZ-40Z	轴向无边				
	YZ-40ZT	轴向带边			铁 壳 不锈钢壳	
2”	YZ-50	径向		G1/8" G1/4" ZG1/8" ZG1/4" Z1/8" Z1/4" M14×1.5	铁 壳 不锈钢 塑 壳	
	YZ-50Z	轴向无边				
	YZ-50ZT	轴向带边			铁 壳 不锈钢壳	
2 1/2”	YZ-60	径向		G1/8" G1/4" ZG1/8" ZG1/4" Z1/8" Z1/4" M14×1.5	铁 壳 不锈钢 塑 壳	
	YZ-60Z	轴向无边				
	YZ-60ZT	轴向带边			铁 壳 不锈钢壳	
3”	YZ-75	径向		G1/4" ZG1/4" G3/8" ZG3/8" Z1/4" Z3/8" M14×1.5	铁 壳 不锈钢 塑 壳	
	YZ-75Z	轴向无边				
	YZ-75ZT	轴向带边			铁 壳 不锈钢壳	
4”	YZ-100	径向		G1/2" ZG1/2" G3/8" ZG3/8" Z1/4" Z3/8" M20×1.5	（径 向） 铁 壳 不锈钢 塑 壳	1.6级
	YZ-100Z	轴向无边				
	YZ-100ZT	轴向带边			（轴 向） 铁 壳	
6”	YZ-150	径向		G1/2" ZG1/2" G3/8" ZG3/8" Z1/4" Z3/8" M20×1.5	（径 向） 铁 壳 不锈钢 塑 壳	
	YZ-150Z	轴向无边				
	YZ-150ZT	轴向带边			（轴 向） 铁 壳	

接头螺纹代号对应：G=BSP ZG=BSPT Z=NPT
常用压力单位换算1MPa=10bar=10.2kg/cm2=145psi